2017 PARTS CATALOG

トーハツ船外機
パーツ カタログ

TOHATSU

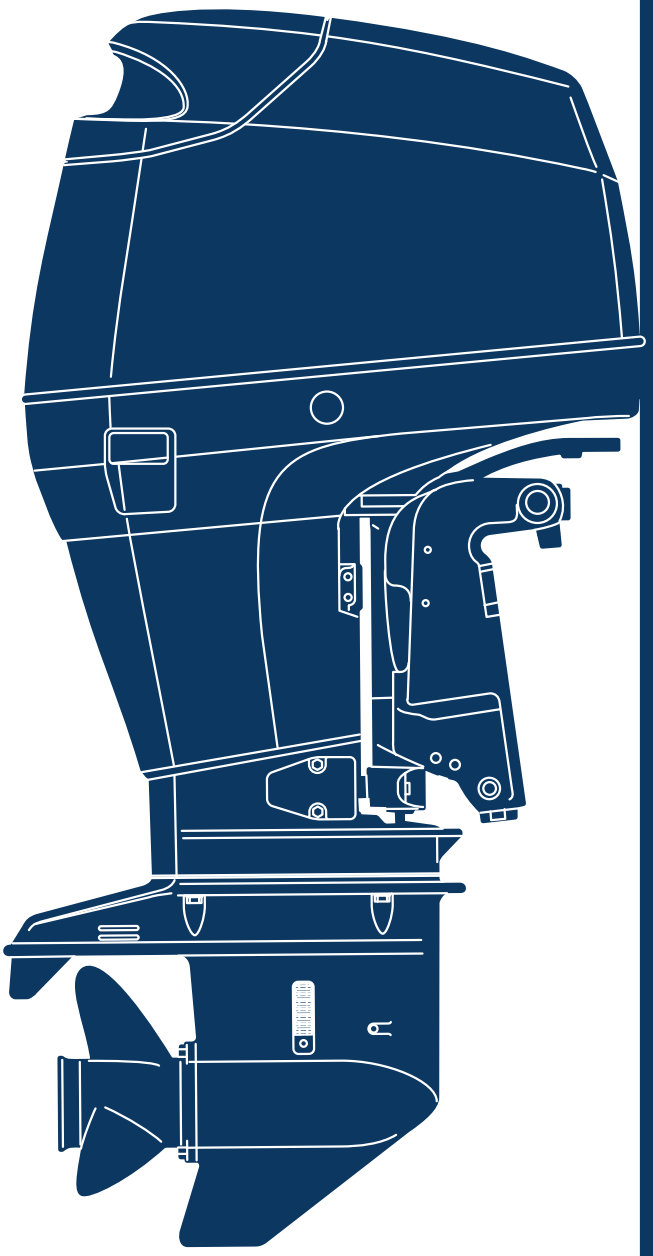

MD 75C2
90C2

Serial Number 000001AG~

OB NO.002-21049-0AG
3FW 1701

パーツカタログのご使用について

1. このパーツカタログは、2017 年 1 月現在で編集しております。

2. 新設、廃止または、変更が生じた場合は、サービスブルテン等にてお知らせ致しますので、その都度、ご訂正ください。

3. イラストレーション（部品図）は部品検査の目安として記載していますので現品と形状が異なる場合があります。

4. イラストが一つに対して複数の品番がありますので枝番、適用モデル、備考を確認してからご注文願います。

適用モデル

Ref.No. 見出番号		Part No. 部品番号	Description 部品名	Q'ty/個数 MD75C2	Q'ty/個数 MD90C2	Remarks 備考
10-1	1	3FW-06401-1	ECU ASSY ECUアッシ		1	70ps Engine Control Unit 3FW10AA
10-1	2	3FY-06401-1	ECU ASSY ECUアッシ	1		75ps Emgine Control Unit 3FY10AA
10-2		910103-0630	BOLT ボルト	3	3	
10-3		346-67115-0	WASHER 6.5-21-1 ワッシャ 6.5-21-1	6	6	
10-4		346-67113-0	MOUNT 8.5-14-2.5 マウント 8.5-14-2.5	3	3	

仕様違い
イラスト位置 No.
Fig. No.

5. アッセンブリまたは、キットでの販売部品は、その構成する部品の頭に（＊）印をつけて表しています。

6. 本文中に記載されている記号は、次の様になっています。

STD	：スタンダード	OPT	：オプション
O/S	：オーバーサイズ	ASSY	：アッセンブリ
DO	：日本国内向け	EX	：海外輸出向け
A	：必要に応じて選択	EU	：欧州連合

7. オーダー上の注意
塗装部品の注文に当っては、以下に従ってください。
パーツナンバーの 4 桁目が B”・Q” 記号のものは塗装されています。
現在の塗装色はパワーヘッドがブラック（B）、ロワユニットがアクアマリンブルー（Q）です。
※ ロワユニットの旧塗装色は（S）シルバーグレーです。
[例示]

エンジンショートブロックキット	ロワユニットアッシ（L）
3FWB87090-3	3FWQ87302-3
B: ブラック	Q: アクアマリンブルー

8. ボルト・ナット・ワッシャのサイズ記号に付いて

ボルト　916124 - 0850
- 首下長さ
- 径
- 座付き (0) : 座なし

ナット・ワッシャ　940103 - 0800
- 径

9. 標準部品のホースは、長巻（備考を参照）に代替されます。

ホース　　98AL - 40 - 270

長さ

径

HOSE/PIPE

Ref.No. 見出番号		Part No. 部品番号	Description 部　品　名	Bulk part No. ﾊﾞﾙｸ部品番号	Bulk part ﾊﾞﾙｸ部品	
					Inner Diameter (mm) 内径(mm)	Length(m) 長さ(m)
1-45		98AB-50-780	HOSE ﾎｰｽ	98AB-501000	5	1
1-46		98AB-50-065	HOSE ﾎｰｽ	98AB-501000	5	1
1-47		98AB-50-065	HOSE ﾎｰｽ	98AB-501000	5	1
1-48		98AB-50-115	HOSE ﾎｰｽ	98AB-501000	5	1
1-51		98AL-40-185	HOSE ﾎｰｽ	98AL-401000	4	1
1-54		98AL-40-240	HOSE ﾎｰｽ	98AL-401000	4	1
4-46		98AB-50-770	HOSE ﾎｰｽ	98AB-501000	5	1
4-49		98AB-50-230	HOSE ﾎｰｽ	98AB-501000	5	1
7-27		98AB-30-390	HOSE 3-7 ﾎｰｽ	98AB-301000	3	1
8-43		98AB-50-210	HOSE ﾎｰｽ	98AB-501000	5	1
8-46		98AB-50-075	HOSE ﾎｰｽ	98AB-501000	5	1
8-49		98AB-70-145	HOSE ﾎｰｽ	98AB-701000	7	1
8-52		98AB-701000	HOSE ﾎｰｽ	98AB-701000	7	1
13-9		99AA-6-0200	PIPE ﾊﾟｲﾌﾟ	99AA-6-1000	6	1
13-11		99AA-2-0560	PIPE ﾊﾟｲﾌﾟ	99AA-2-1000	2	1
13-12		99AA-2-0380	PIPE ﾊﾟｲﾌﾟ	99AA-2-1000	2	1
13-13		99AA-2-0395	PIPE ﾊﾟｲﾌﾟ	99AA-2-1000	2	1
13-14		99AA-2-0275	PIPE ﾊﾟｲﾌﾟ	99AA-2-1000	2	1
13-15		99AA-2-0180	PIPE ﾊﾟｲﾌﾟ	99AA-2-1000	2	1
13-17		99AA-2-0465	PIPE ﾊﾟｲﾌﾟ	99AA-2-1000	2	1
13-23		99AA-6-1150	PIPE ﾊﾟｲﾌﾟ	99AA-6-1000 x2	6	1
15-53	1	98AL-40-800	HOSE ﾎｰｽ	98AL-401000	4	1
15-53	2	98AL-40-920	HOSE ﾎｰｽ	98AL-401000	4	1
19-45		98AB-50-180	HOSE ｺﾞﾑﾎｰｽ	98AB-501000	5	1
24-6	1	98AB-70-700	* HOSE * ﾎｰｽ	98AB-701000	7	1
24-7	1	98AB-701600	* HOSE * ﾎｰｽ	98AB-701000 x2	7	1
28-7	11	98AL-40-920	* HOSE * ﾎｰｽ	98AL-401000	4	1

HOW TO USE THIS PARTS CATALOG

1. This Parts Catalog provides information available as of the end of January, 2017.
2. Please keep the Parts Catalog updated each time when receiving the Service Bulletin describing the addition, abolition and/or change of parts.
3. Actual shapes of parts may be different from the illustrations shown in this Parts Catalog because they are described only as a guide for searching parts.
4. One illustration is given more than one article number. Please confirm the sub-number, applicable model and remarks before ordering parts.

Applicable model

Ref.No. 見出番号		Part No. 部品番号	Description 部 品 名	Q'ty/個数 MD7302	Q'ty/個数 MD9002	Remarks 備 考
10-1	1	3FW-06401-1	ECU ASSY ECUｱｯｼ		'	J0ps Engine Control Unit 3FW10AA
10-1	2	3FY-06401-1	ECU ASSY ECUｱｯｼ	1		75ps Emgine Control Unit 3FY10AA
10-2		910103-0630	BOLT ﾎﾞﾙﾄ	3	3	
10-3		346-67115-0	WASHER 6.5-21-1 ﾜｯｼｬ 6.5-21-1	6	6	
10-4		346-67113-0	MOUNT 8.5-14-2.5 ﾏｳﾝﾄ 8.5-14-2.5	3	3	

Different specification
Illustration position number
Fig. No.

5. Given mark in (∗) to part number shows assembly or kit part.
6. Marks in this Parts Catalog show.

STD	: Standard	OPT	: Optional Parts
O/S	: Over size	ASSY	: Assembly
DO	: Domestic Model	EX	: Export Model
A	: As required	EU	: European Union

7. Attention to order
   Please order painted parts in accordance with following.
   The parts that fourth figure of the parts number is (B), (Q) have painted.
   Present coloring of power head is black (B) and lower unit is aqua marine blue (Q).
   Note: Former coloring of lower unit is silver gray (S).
   [Example]

ENGINE SHORT BLOCK KIT	LOWER UNIT ASSY (L)
3FWB87090-3	3FWQ87302-3
B: Black	Q: Aquamarine Blue

8. About dimensional identification of bolts, nuts and washers.

BOLT 916124 - 0850
- Length below neck
- Diameter
- With flange; 0 means no flange

NUTS & WASHERS 940103 - 0800
- Diameter

9. Hose, that is a standard part, is replaced with long hose.

HOSE 98AL - 40 - 270

Length

Diameter

HOSE/PIPE

Ref.No. 見出番号		Part No. 部品番号	Description 部 品 名	Bulk part No. ﾊﾞﾙｸ部品番号	Bulk part ﾊﾞﾙｸ部品	
					Inner Diameter (mm) 内径(mm)	Length(m) 長さ(m)
1-45		98AB-50-780	HOSE ﾎｰｽ	98AB-501000	5	1
1-46		98AB-50-065	HOSE ﾎｰｽ	98AB-501000	5	1
1-47		98AB-50-065	HOSE ﾎｰｽ	98AB-501000	5	1
1-48		98AB-50-115	HOSE ﾎｰｽ	98AB-501000	5	1
1-51		98AL-40-185	HOSE ﾎｰｽ	98AL-401000	4	1
1-54		98AL-40-240	HOSE ﾎｰｽ	98AL-401000	4	1
4-46		98AB-50-770	HOSE ﾎｰｽ	98AB-501000	5	1
4-49		98AB-50-230	HOSE ﾎｰｽ	98AB-501000	5	1
7-27		98AB-30-390	HOSE 3-7 ﾎｰｽ	98AB-301000	3	1
8-43		98AB-50-210	HOSE ﾎｰｽ	98AB-501000	5	1
8-46		98AB-50-075	HOSE ﾎｰｽ	98AB-501000	5	1
8-49		98AB-70-145	HOSE ﾎｰｽ	98AB-701000	7	1
8-52		98AB-701000	HOSE ﾎｰｽ	98AB-701000	7	1
13-9		99AA-6-0200	PIPE ﾊﾟｲﾌﾟ	99AA-6-1000	6	1
13-11		99AA-2-0560	PIPE ﾊﾟｲﾌﾟ	99AA-2-1000	2	1
13-12		99AA-2-0380	PIPE ﾊﾟｲﾌﾟ	99AA-2-1000	2	1
13-13		99AA-2-0395	PIPE ﾊﾟｲﾌﾟ	99AA-2-1000	2	1
13-14		99AA-2-0275	PIPE ﾊﾟｲﾌﾟ	99AA-2-1000	2	1
13-15		99AA-2-0180	PIPE ﾊﾟｲﾌﾟ	99AA-2-1000	2	1
13-17		99AA-2-0465	PIPE ﾊﾟｲﾌﾟ	99AA-2-1000	2	1
13-23		99AA-6-1150	PIPE ﾊﾟｲﾌﾟ	99AA-6-1000 x2	6	1
15-53	1	98AL-40-800	HOSE ﾎｰｽ	98AL-401000	4	1
15-53	2	98AL-40-920	HOSE ﾎｰｽ	98AL-401000	4	1
19-45		98AB-50-180	HOSE ｺﾞﾑﾎｰｽ	98AB-501000	5	1
24-6	1	98AB-70-700	* HOSE * ﾎｰｽ	98AB-701000	7	1
24-7	1	98AB-701600	* HOSE * ﾎｰｽ	98AB-701000 x2	7	1
28-7	11	98AL-40-920	* HOSE * ﾎｰｽ	98AL-401000	4	1

CONTENTS
目　　次

Fig. 1 CYLINDER・CRANK CASE ····· 1
シリンダ・クランクケース
Fig. 2 PISTON・CRANK SHAFT ····· 7
ピストン・クランクシャフト
Fig. 3 AIR CHAMBER ····· 9
エアチャンバ
Fig. 4 AIR RAIL ····· 11
エアレール
Fig. 5 AIR COMPRESSOR ····· 15
エアコンプレッサ
Fig. 6 FUEL FEED PUMP ····· 19
フュエルフィードポンプ
Fig. 7 THROTTLE ····· 21
スロットル
Fig. 8 VAPOR SEPARATOR・FUEL LINE ····· 25
ベーパセパレータ・フュエルライン
Fig. 9 MAGNETO ····· 31
マグネト
Fig. 10 ELECTRIC PARTS (ECU・DIAGRAM) ····· 33
エレクトリックパーツ（ECU・ダイヤグラム）
Fig. 11 ELECTRIC PARTS (STARTER MOTOR) (1) ····· 37
エレクトリックパーツ（スタータモータ）（1）
Fig. 12 STARTER MOTOR ····· 39
スタータモータ
Fig. 13 OIL PUMP ····· 41
オイルポンプ
Fig. 14 DRIVE SHAFT HOUSING ····· 45
ドライブシャフトハウジング
Fig. 15 GEAR CASE (DRIVE SHAFT) ····· 49
ギヤケース（ドライブシャフト）
Fig. 16 GEAR CASE (PROPELLER SHAFT) ····· 55
ギヤケース（プロペラシャフト）
Fig. 17 BRACKET ····· 59
ブラケット
Fig. 18 POWER TRIM & TILT ····· 67
パワートリム＆チルト
Fig. 19 BOTTOM COWL ····· 71
ボトムカウル
Fig. 20 SHIFT ····· 75
シフト
Fig. 21 TOP COWL ····· 77
トップカウル
Fig. 22 COMPONENT PARTS OF REMOTE CONTROL ····· 79
リモコンボックス構成部品
Fig. 23 COMPONENT PARTS OF REMOTE CONTROL (ELECTRIC PARTS) ····· 83
リモコンボックス構成部品（電装品関係）
Fig. 24 ACCESSORIES ····· 85
アクセサリ
Fig. 24A OPTIONAL PARTS (1) ····· 87
オプショナルパーツ（1）
Fig. 25 OPTIONAL PARTS (2) ····· 89
オプショナルパーツ（2）
Fig. 26 OPTIONAL PARTS (4) ····· 93
オプショナルパーツ（4）
Fig. 27 RIGGING KIT ····· 95
リギングキット
Fig. 28 ASSEMBLY・KIT PARTS ····· 97
アッセンブリ・キットパーツ
索引 ····· 103
INDEX ····· 110
INDEX (Parts Number) ····· 115

Fig. 1 CYLINDER・CRANK CASE
シリンダ・クランクケース

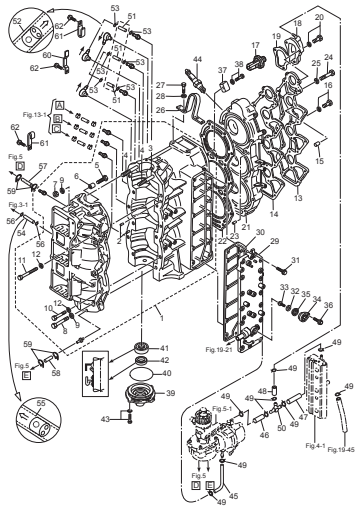

Fig. 2 PISTON・CRANK SHAFT
ピストン・クランクシャフト

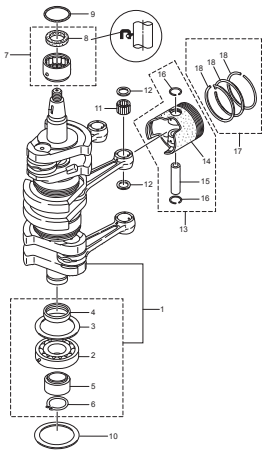

Fig. 3 AIR CHAMBER
エアチャンバ

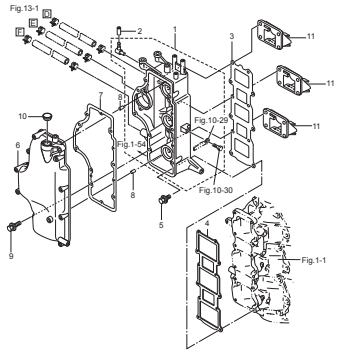

Fig. 4 AIR RAIL
エアレール

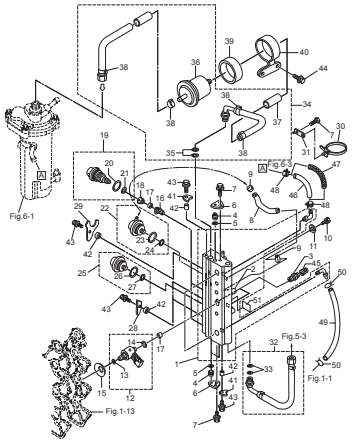

Fig. 5 AIR COMPRESSOR
エアコンプレッサ

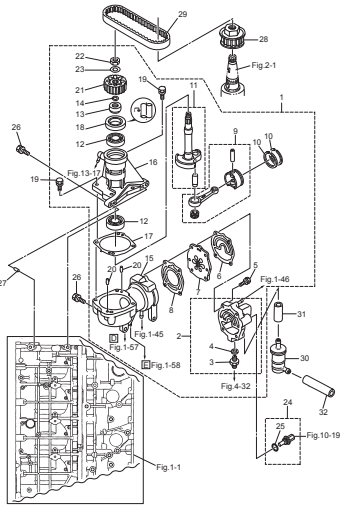

Fig. 6 FUEL FEED PUMP
フュエルフィードポンプ

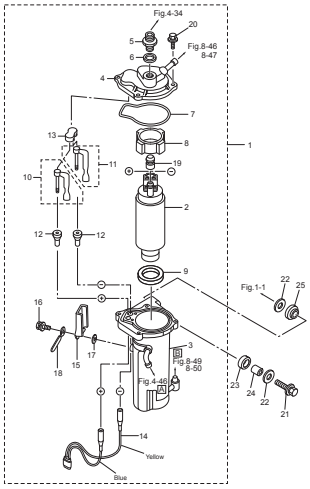

Fig. 7 THROTTLE
スロットル

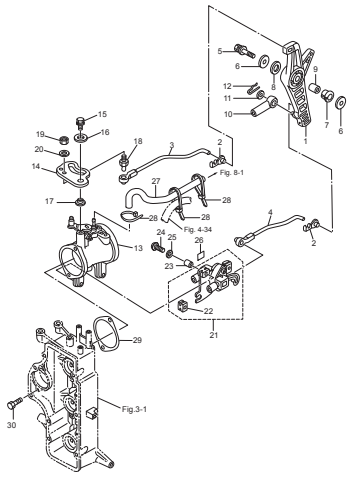

Fig. 8 VAPOR SEPARATOR・FUEL LINE
ベーパセパレータ・フュエルライン

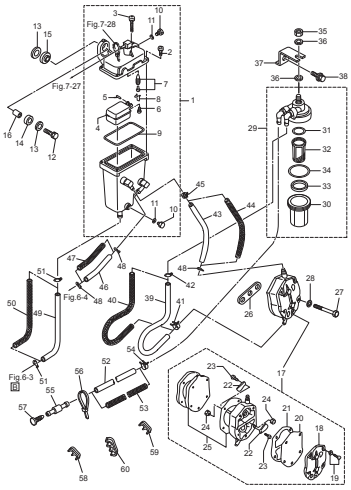

Fig. 9 MAGNETO
マグネト

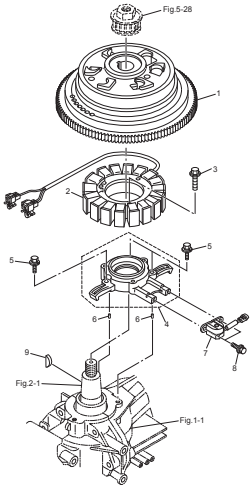

Fig. 10 ELECTRIC PARTS (ECU・DIAGRAM)
エレクトリックパーツ（ECU・ダイヤグラム）

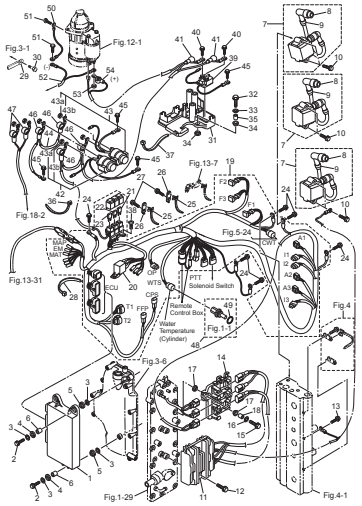

Fig. 11 ELECTRIC PARTS (STARTER MOTOR) (1)
エレクトリックパーツ（スタータモータ）（1）

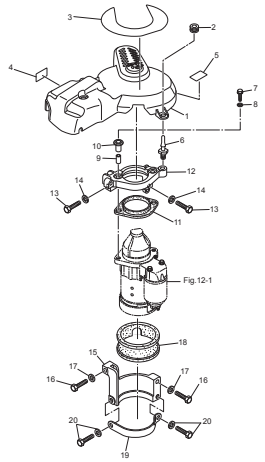

Fig. 12 STARTER MOTOR
スタータモータ

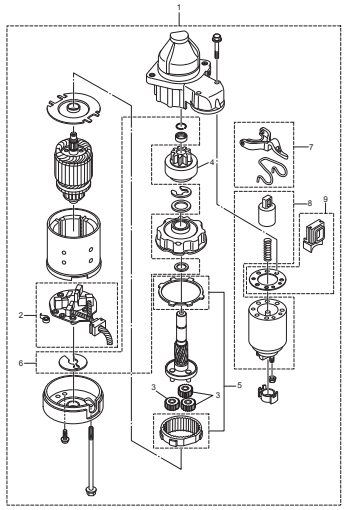

Fig. 13 OIL PUMP
オイルポンプ

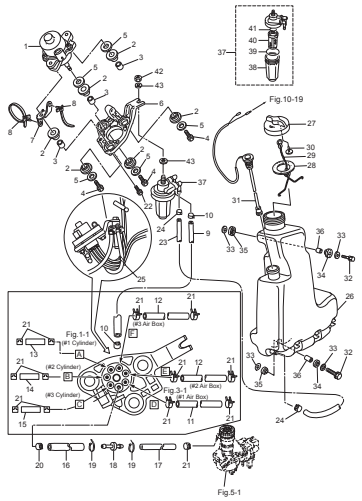

Fig. 14 DRIVE SHAFT HOUSING
ドライブシャフトハウジング

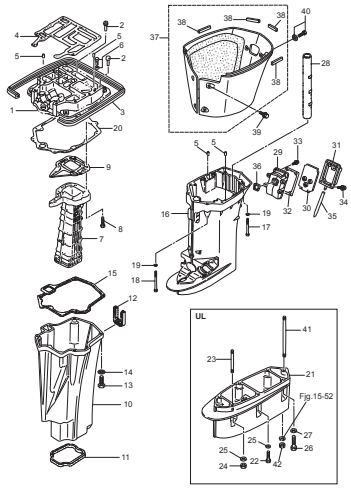

Fig. 15 GEAR CASE (DRIVE SHAFT)
ギヤケース（ドライブシャフト）

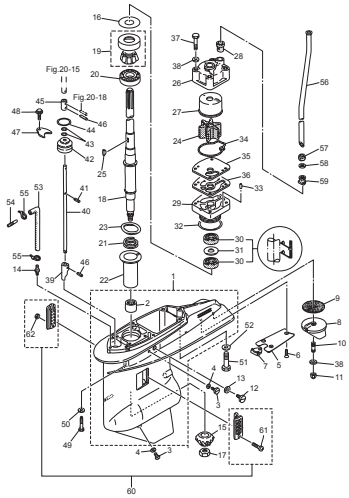

Fig. 16 GEAR CASE (PROPELLER SHAFT)
ギヤケース（プロペラシャフト）

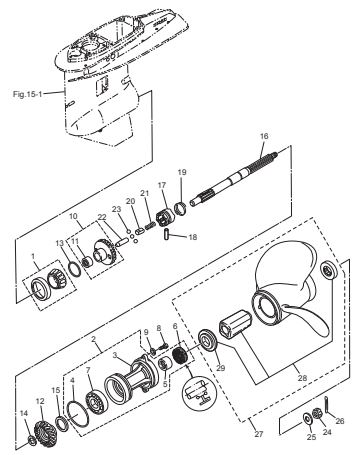

Fig. 17 BRACKET
ブラケット

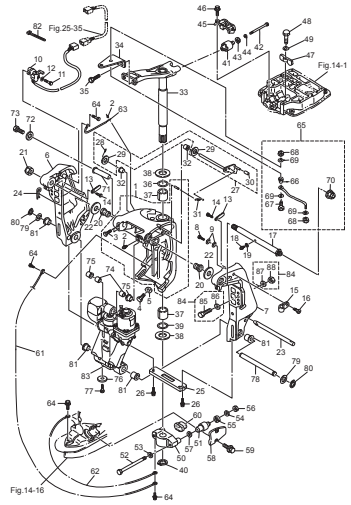

Fig. 18 POWER TRIM & TILT
パワートリム＆チルト

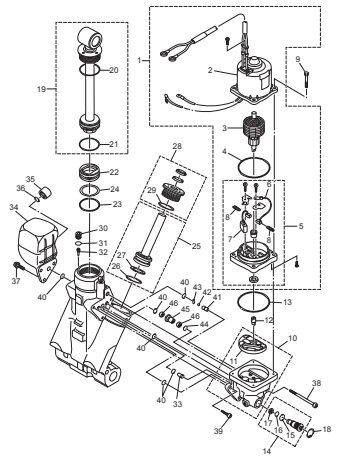

Fig. 19 BOTTOM COWL
ボトムカウル

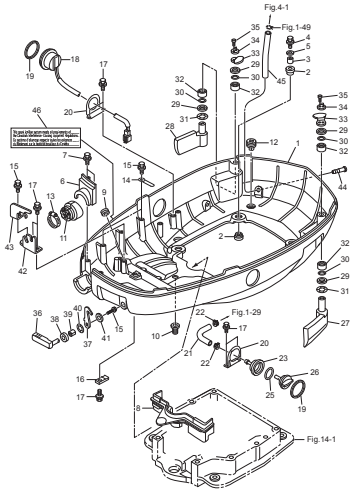

Fig. 20 SHIFT
シフト

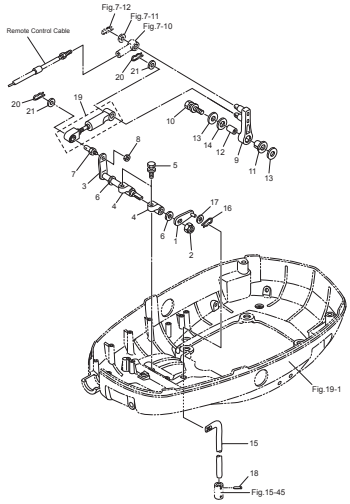

Fig. 21 TOP COWL
トップカウル

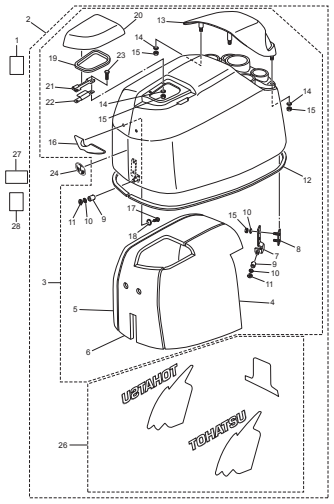

Fig. 22 COMPONENT PARTS OF REMOTE CONTROL
リモコンボックス構成部品

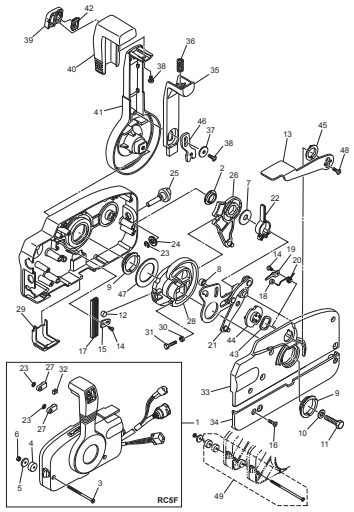

Fig. 23 COMPONENT PARTS OF REMOTE CONTROL (ELECTRIC PARTS)
リモコンボックス構成部品（電装品関係）

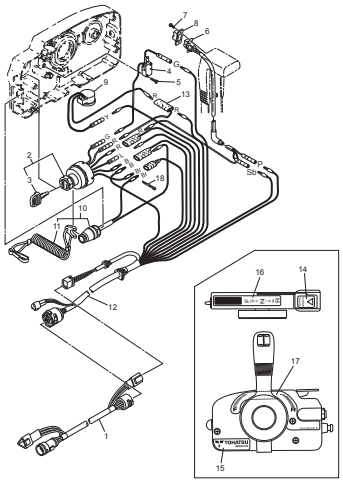

Fig. 24 ACCESSORIES
アクセサリ

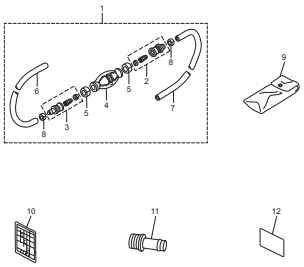

Fig. 24A OPTIONAL PARTS (1)
オプショナルパーツ（1）

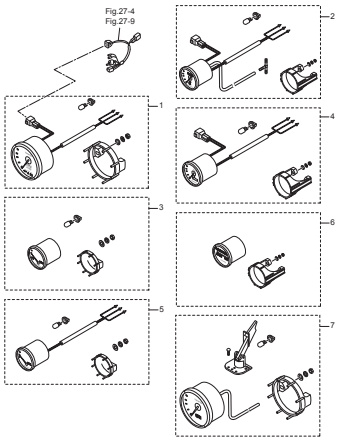

Fig. 25 OPTIONAL PARTS (2)
オプショナルパーツ（2）

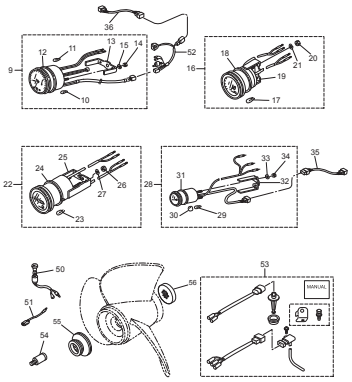

Fig. 26 OPTIONAL PARTS (4)
オプショナルパーツ（4）

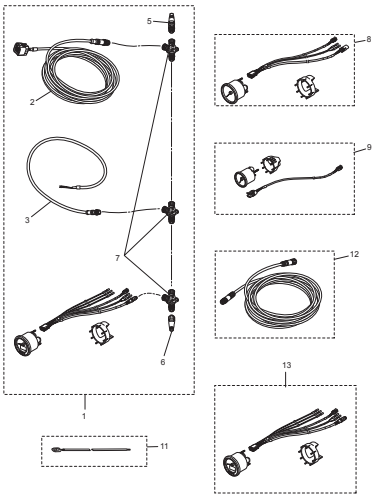

Fig. 27 RIGGING KIT
リギングキット

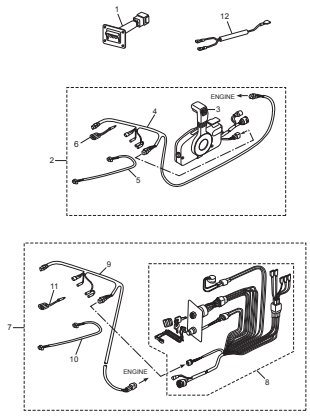

Fig. 28 ASSEMBLY・KIT PARTS
アッセンブリ・キットパーツ

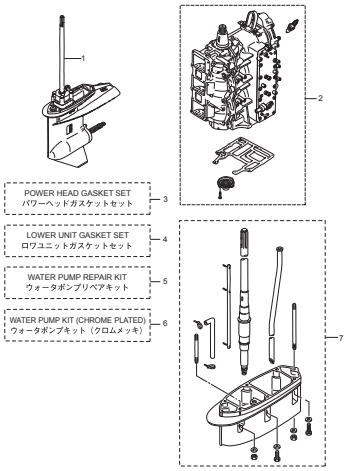

Fig. 1 CYLINDER・CRANK CASE
シリンダ・クランクケース

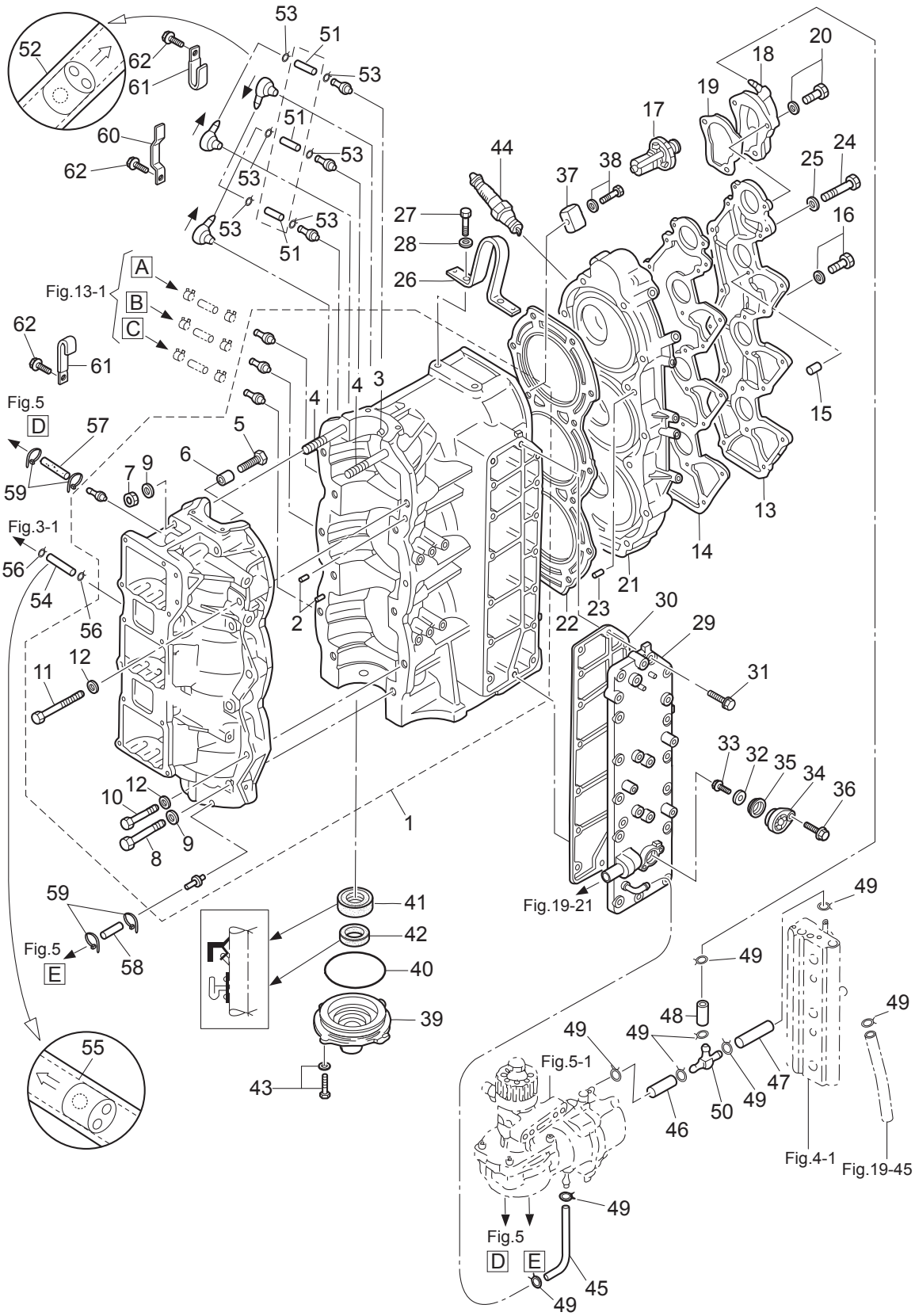

Ref.No. 見出番号	Part No. 部品番号	Description 部 品 名	Q'ty/個数		Remarks 備 考
			MD75C2	MD90C2	
1-1	3FWB01100-1	CYL BLOCK & CRANKCASE ASSY ｼﾘﾝﾀﾞﾌﾞﾛｯｸ&ｸﾗﾝｸｹｰｽｱｯｼ	1	1	
1-2	345-01111-0	* DOWEL PIN 6-12 * ﾀﾞｳｪﾙﾋﾟﾝ 6-12	2	2	
1-3	3T9-00117-0	* DOWEL PIN * ﾀﾞｳｪﾙﾋﾟﾝ	1	1	Main Bearing
1-4	915324-1065	* STUD * ｽﾀｯﾄﾞ	2	2	
1-5	910103-0618	* BOLT * ﾎﾞﾙﾄ	1	1	Advancer Arm Stopper
1-6	353-76079-0	* COLLAR 6.2-9-9.3 * ｶﾗｰ 6.2-9-9.3	1	1	Advancer Arm Stopper
1-7	931121-1000	* NUT 10-P1.25 * ﾅｯﾄ 10-P1.25	2	2	
1-8	916129-1065	* BOLT * ﾎﾞﾙﾄ	6	6	
1-9	3B7-01116-0	* WASHER 10.5-20-3.2 * ﾜｯｼｬ 10.5-20-3.2	8	8	
1-10	916124-0850	* BOLT * ﾎﾞﾙﾄ	5	5	
1-11	916124-0865	* BOLT * ﾎﾞﾙﾄ	1	1	
1-12	345-01015-0	* WASHER 8.5-19.5-3.2 * ﾜｯｼｬ 8.5-19.5-3.2	6	6	
1-13	3T9B01021-0	CYLINDER HEAD COVER ｼﾘﾝﾀﾞﾍｯﾄﾞｶﾊﾞｰ	1	1	
1-14	3T9-01024-0	CYLINDER HEAD COVER GASKET ｼﾘﾝﾀﾞﾍｯﾄﾞｶﾊﾞｰｶﾞｽｹｯﾄ	1	1	
1-15	334-65012-0	DOWEL PIN 4-10 ﾀﾞｳｪﾙﾋﾟﾝ 4-10	2	2	
1-16	910103-5625	BOLT ﾎﾞﾙﾄ	3	3	
1-17	3C7-01030-0	THERMOSTAT ｻｰﾓｽﾀｯﾄ	1	1	PRT 60° C
1-18	3T9B01060-0	THERMOSTAT CAP ASSY ｻｰﾓｽﾀｯﾄｷｬｯﾌﾟｱｯｼ	1	1	Nipple
1-19	3T9-01032-1	THERMOSTAT CAP GASKET ｻｰﾓｽﾀｯﾄｷｬｯﾌﾟｶﾞｽｹｯﾄ	1	1	
1-20	9101E3-5640	BOLT ﾎﾞﾙﾄ	3	3	
1-21	3FWB01091-0	CYLINDER HEAD ｼﾘﾝﾀﾞﾍｯﾄﾞ	1	1	
1-22	3T9-01005-0	CYLINDER HEAD GASKET ｼﾘﾝﾀﾞﾍｯﾄﾞｶﾞｽｹｯﾄ	1	1	
1-23	334-65012-0	DOWEL PIN 4-10 ﾀﾞｳｪﾙﾋﾟﾝ 4-10	2	2	
1-24	916129-0875	BOLT ﾎﾞﾙﾄ	14	14	
1-25	345-01015-0	WASHER 8.5-19.5-3.2 ﾜｯｼｬ 8.5-19.5-3.2	14	14	
1-26	3C7-01513-2	HANGER ﾊﾝｶﾞ	1	1	
1-27	910114-0820	BOLT ﾎﾞﾙﾄ	2	2	Hanger
1-28	940103-0800	WASHER ﾜｯｼｬ	2	2	
1-29	3FWB02300-0	EXHAUST COVER ASSY ｴｷｿﾞｰｽﾄｶﾊﾞｰｱｯｼ	1	1	

Fig. 1 CYLINDER・CRANK CASE
シリンダ・クランクケース

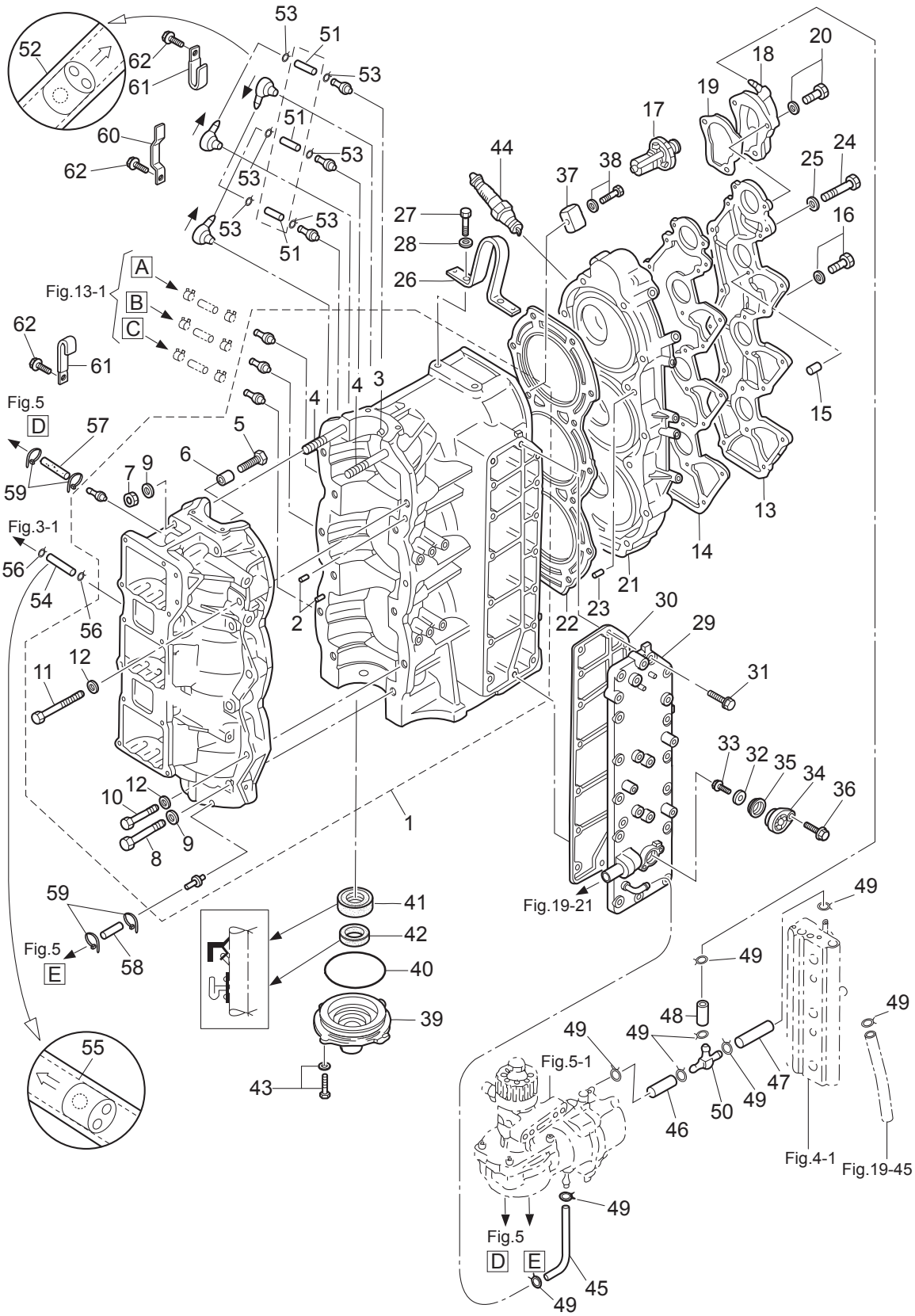

Ref.No. 見出番号	Part No. 部品番号	Description 部 品 名	Q'ty/個数		Remarks 備 考
			MD75C2	MD90C2	
1-30	3FW-02305-0	EXHAUST COVER GASKET ｴｷｿﾞｰｽﾄｶﾊﾞｰｶﾞｽｹｯﾄ	1	1	
1-31	9101E3-5625	BOLT ﾎﾞﾙﾄ	16	16	
1-32	369-60218-1	ANODE ｱﾉｰﾄﾞ	1	1	
1-33	910103-0616	BOLT ﾎﾞﾙﾄ	1	1	
1-34	3FW-01143-0	ANODE PLUG ｱﾉｰﾄﾞﾌﾟﾗｸﾞ	1	1	
1-35	3FW-01146-0	SEAL RING ｼｰﾙﾘﾝｸﾞ	1	1	
1-36	910103-5620	BOLT ﾎﾞﾙﾄ	1	1	
1-37	3B7-60218-1	ANODE ｱﾉｰﾄﾞ	1	1	
1-38	910103-5630	BOLT ﾎﾞﾙﾄ	1	1	
1-39	3B7-01291-2	CRANKCASE HEAD ｸﾗﾝｸｹｰｽﾍｯﾄﾞ	1	1	
1-40	171-00053-0	O-RING 2-74.5 Oﾘﾝｸﾞ 2-74.5	1	1	
1-41	3T9-00121-0	OIL SEAL 35-58-9 ｵｲﾙｼｰﾙ 35-58-9	1	1	
1-42	3C7-01215-0	OIL SEAL 19.6-35-10 ｵｲﾙｼｰﾙ 19.6-35-10	1	1	
1-43	910103-5620	BOLT ﾎﾞﾙﾄ	2	2	
1-44	9701-1-1111	SPARK PLUG(IZFR6Q) ｽﾊﾟｰｸﾌﾟﾗｸﾞ (IZFR6Q)	3	3	NGK
1-45	98AB-50-780	HOSE ﾎｰｽ	1	1	98AB-501000
1-46	98AB-50-065	HOSE ﾎｰｽ	1	1	98AB-501000
1-47	98AB-50-065	HOSE ﾎｰｽ	1	1	98AB-501000
1-48	98AB-50-115	HOSE ﾎｰｽ	1	1	98AB-501000
1-49	338-02215-0	CLIP φ10 ｸﾘｯﾌﾟ φ10	9	9	
1-50	3T7-01175-0	NIPPLE ASSY (CHECK VALVE) ﾆｯﾌﾟﾙｱｯｼ (ﾁｪｯｸﾊﾞﾙﾌﾞ)	1	1	
1-51	98AL-40-185	HOSE ﾎｰｽ	3	3	98AL-401000
1-52	393-01160-0	CHECK VALVE ﾁｪｯｸﾊﾞﾙﾌﾞ	3	3	
1-53	338-01133-0	CLIP φ7 ｸﾘｯﾌﾟ φ7	6	6	
1-54	98AL-40-240	HOSE ﾎｰｽ	1	1	98AL-401000
1-55	393-01160-0	CHECK VALVE ﾁｪｯｸﾊﾞﾙﾌﾞ	1	1	
1-56	338-01133-0	CLIP φ7 ｸﾘｯﾌﾟ φ7	2	2	
1-57	3FW-09115-0	OIL HOSE 2×5 ｵｲﾙﾎｰｽ	1	1	
1-58	3GB-09115-0	OIL HOSE 2×5 ｵｲﾙﾎｰｽ	1	1	

Fig. 1 CYLINDER・CRANK CASE
シリンダ・クランクケース

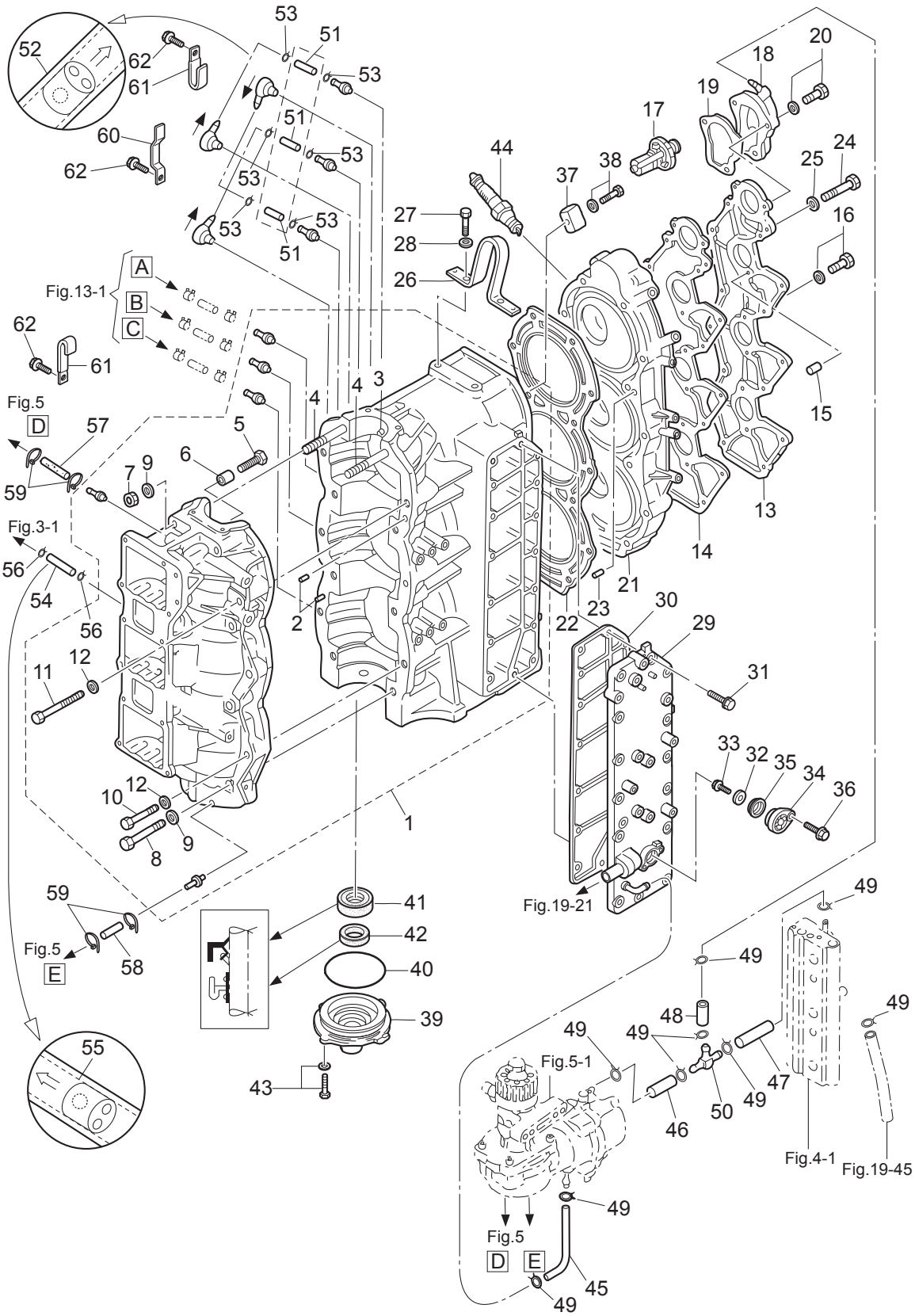

Ref.No. 見出番号		Part No. 部品番号	Description 部 品 名	Q'ty/個数		Remarks 備 考
				MD75C2	MD90C2	
1-59		3T5-84398-0	BAND 104 ﾊﾞﾝﾄﾞ ﾘｰﾄﾞﾜｲﾔ 104	4	4	
1-60		3FW-06972-0	CLAMP ｸﾗﾝﾌﾟ	1	1	
1-61		3FY-06972-0	CLAMP ｸﾗﾝﾌﾟ	2	2	
1-62		910103-5612	BOLT ﾎﾞﾙﾄ	3	3	

Fig. 2 PISTON・CRANK SHAFT
ピストン・クランクシャフト

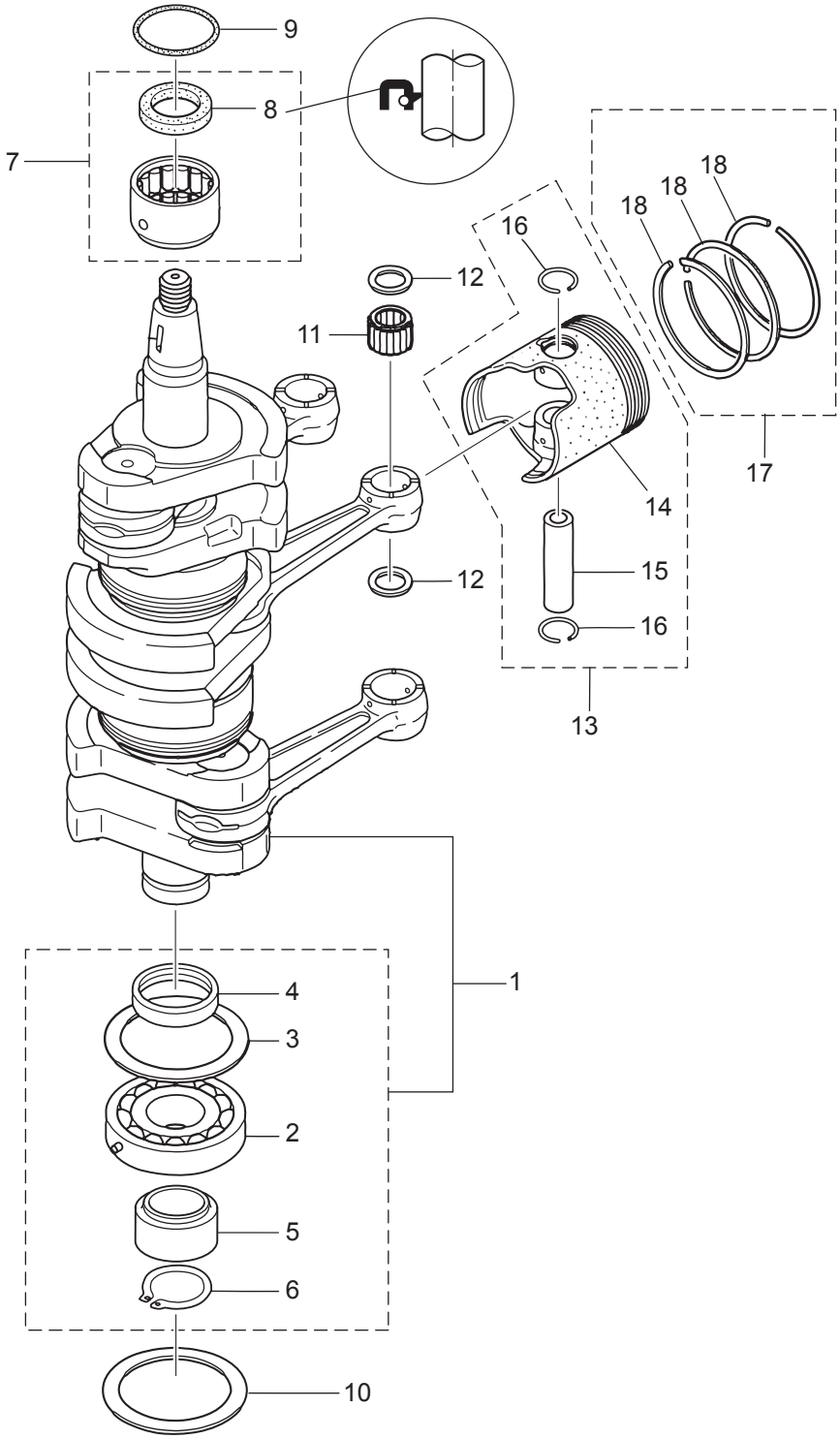

Ref.No. 見出番号		Part No. 部品番号	Description 部 品 名	Q'ty/個数 MD75C2	 MD90C2	Remarks 備 考
2-1		3FW-00030-1	CRANKSHAFT ASSY ｸﾗﾝｸｼｬﾌﾄｱｯｼ	1	1	
2-2		3FW-00118-0	* MAIN BEARING 40-80-18 * ﾒｲﾝﾍﾞｱﾘﾝｸﾞ	1	1	Lower Bearing
2-3		3B7-00115-0	* THRUST PLATE 66-85-2 * ｽﾗｽﾄﾌﾟﾚｰﾄ 66-85-2	1	1	
2-4		3B7-00116-0	* SPACER 40-52-7 * ｽﾍﾟｰｻ 40-52-7	1	1	
2-5		3T7-00119-0	* SPACER 35-48.6-16 * ｽﾍﾟｰｻ 35-48.6-16	1	1	
2-6		945107-3500	* C-RING d=35 * Cﾘﾝｸﾞ d=35	1	1	
2-7		3T5-00113-0	MAIN BEARING ﾒｲﾝﾍﾞｱﾘﾝｸﾞ (ｱｯﾊﾟ)	1	1	Upper Bearing
2-8		3T5-00121-0	* OIL SEAL 36-46-6 * ｵｲﾙｼｰﾙ 36-46-6	1	1	
2-9		353-00108-0	O-RING 2.4-44.7 Oﾘﾝｸﾞ 2.4-44.7	1	1	
2-10		3B7-00115-0	THRUST PLATE 66-85-2 ｽﾗｽﾄﾌﾟﾚｰﾄ 66-85-2	1	1	
2-11		3T1-00042-0	ROLLER BEARING 23-28-28 ﾛｰﾗﾍﾞｱﾘﾝｸﾞ 23-28-28	3	3	Small End
2-12		3T1-00046-0	SMALL END BEARING WASHER ｽﾓｰﾙｴﾝﾄﾞﾍﾞｱﾘﾝｸﾞﾜｯｼｬ	6	6	
2-13	1	3FW-87130-0	PISTON REPAIR KIT ﾋﾟｽﾄﾝﾘﾍﾟｱｷｯﾄ	3	3	STD
2-13	2	3FW-87131-0	PISTON REPAIR KIT (0.5 O/S) ﾋﾟｽﾄﾝﾘﾍﾟｱｷｯﾄ (0.5 O/S)	3	3	OPT
2-14	1	3FW-00001-1	PISTON ﾋﾟｽﾄﾝ	1	1	STD
2-14	2	3FW-00004-1	PISTON (0.5 O/S) ﾋﾟｽﾄﾝ (0.5 O/S)	1	1	OPT
2-15		3T1-00021-1	PISTON PIN φ23 ﾋﾟｽﾄﾝﾋﾟﾝ φ23	1	1	
2-16		3T1-00024-0	PISTON PIN CLIP ﾋﾟｽﾄﾝﾋﾟﾝｸﾘｯﾌﾟ	2	2	
2-17	1	3FW-87123-0	PISTON RING SET ﾋﾟｽﾄﾝﾘﾝｸﾞｾｯﾄ	3	3	STD
2-17	2	3FW-87124-0	PISTON RING SET (0.5 O/S) ﾋﾟｽﾄﾝﾘﾝｸﾞｾｯﾄ (0.5 O/S)	3	3	OPT
2-18	1	3B7-00011-0	PISTON RING ﾋﾟｽﾄﾝﾘﾝｸﾞ	3	3	STD
2-18	2	3B7-00014-0	PISTON RING (0.5 O/S) ﾋﾟｽﾄﾝﾘﾝｸﾞ (0.5 O/S)	3	3	OPT

Fig. 3 AIR CHAMBER
エアチャンバ

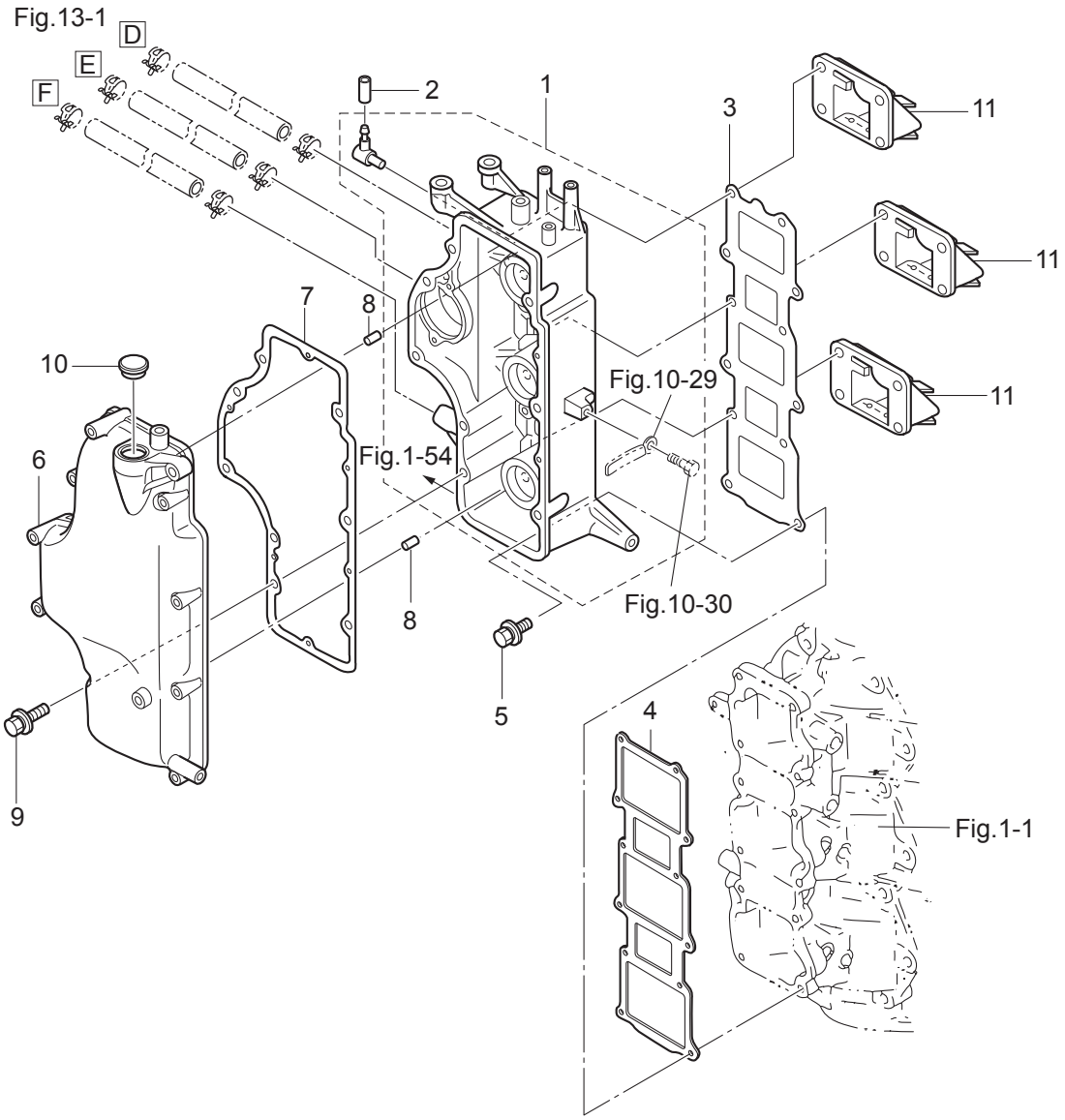

Ref.No. 見出番号		Part No. 部品番号	Description 部 品 名	Q'ty/個数		Remarks 備 考
				MD75C2	MD90C2	
3-1		3FWB02240-0	AIR CHAMBER ASSY ｴｱﾁｬﾝﾊﾞｱｯｼ	1	1	Air Box
3-2		3GF-01139-0	SEALING CAP ｼｰﾘﾝｸﾞｷｬｯﾌﾟ	1	1	
3-3		3T9-02242-0	AIR CHAMBER GASKET ｴｱﾁｬﾝﾊﾞｶﾞｽｹｯﾄ	1	1	
3-4		3T9-02104-0	INTAKE MANIFOLD GASKET ｲﾝﾃｰｸﾏﾆﾎｰﾙﾄﾞｶﾞｽｹｯﾄ	1	1	
3-5		3V1-60001-1	BOLT 6-35 ﾎﾞﾙﾄ ﾌﾟﾚｺｰﾄ 6-35	12	12	
3-6		3FWB02244-0	AIR CHAMBER COVER ｴｱﾁｬﾝﾊﾞｶﾊﾞｰ	1	1	
3-7		3FW-02245-0	AIR CHAMBER COVER GASKET ｴｱﾁｬﾝﾊﾞｶﾊﾞｰｶﾞｽｹｯﾄ	1	1	
3-8		334-65012-0	DOWEL PIN 4-10 ﾀﾞｳｪﾙﾋﾟﾝ 4-10	2	2	
3-9		910103-5645	BOLT ﾎﾞﾙﾄ	9	9	
3-10		345-76092-0	GROMMET 20-3 ｸﾞﾛﾒｯﾄ	1	1	
3-11		3A3-02100-0	REED VALVE ASSY ﾘｰﾄﾞﾊﾞﾙﾌﾞｱｯｼ	3	3	

Fig. 4 AIR RAIL
エアレール

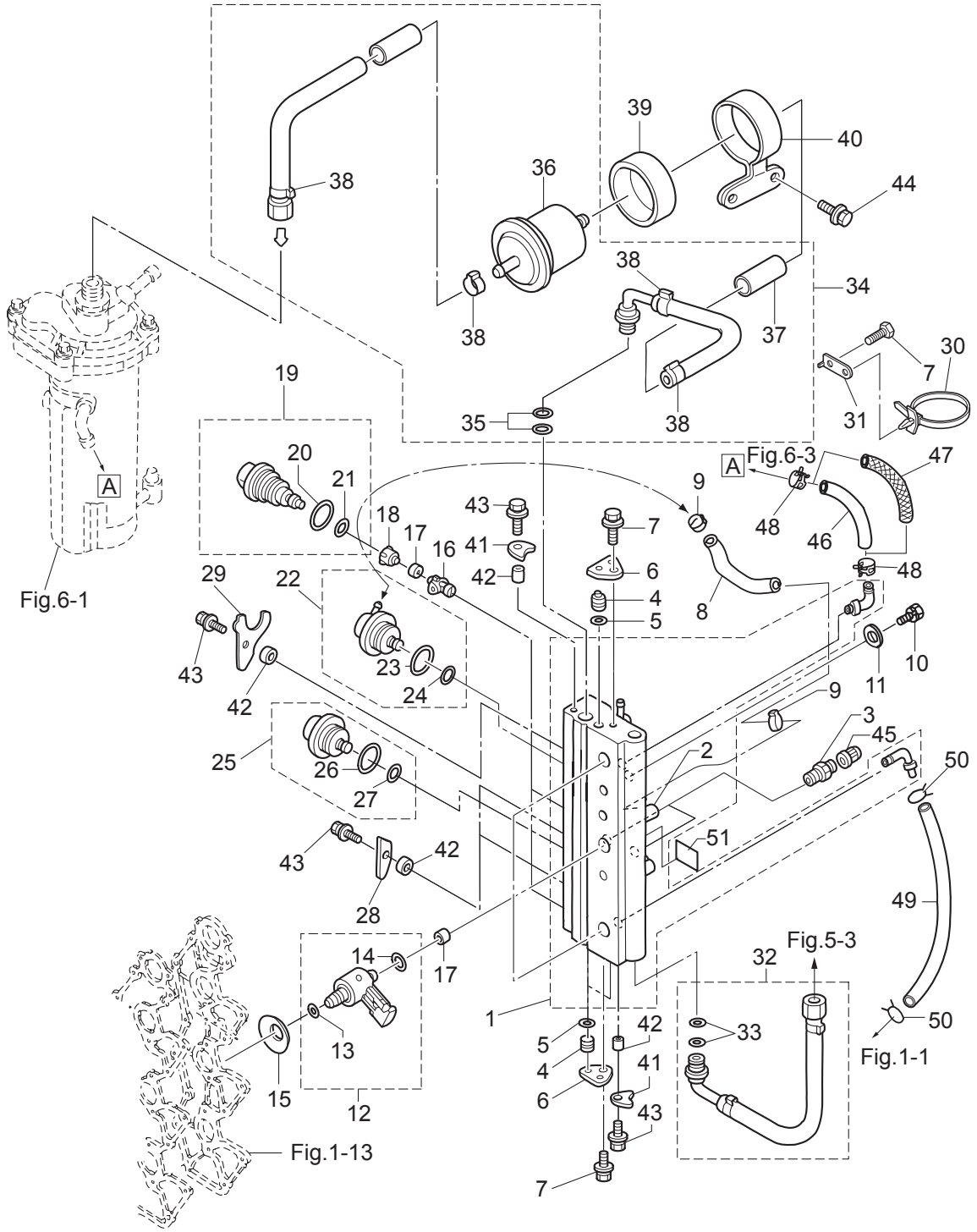

Ref.No. 見出番号	Part No. 部品番号	Description 部 品 名	Q'ty/個数 MD75C2	 MD90C2	Remarks 備 考
4-1	3FW-10080-0	AIR RAIL ASSY ｴｱﾚｰﾙｱｯｼ	1	1	
4-2	3T5-10166-0	* NIPPLE * ﾆｯﾌﾟﾙ L	1	1	
4-3	3T5-10098-0	VALVE ASSY (PRESSURE CHECK) ﾊﾞﾙﾌﾞｱｯｼ (ﾌﾟﾚｯｼｬﾁｪｯｸ)	2	2	Fuel & Air Passage
4-4	3T5-10167-0	PLUG 10.5 ﾌﾟﾗｸﾞ 10.5	3	3	Water & Fuel Passage
4-5	3T5-10164-1	O-RING 1.9-6.8 Oﾘﾝｸﾞ 1.9-6.8	3	3	Water & Fuel Passage
4-6	3T5-10165-0	PLUG STOPPER ﾌﾟﾗｸﾞｽﾄｯﾊﾟ	2	2	
4-7	910103-5612	BOLT ﾎﾞﾙﾄ	4	4	Plug Stopper & Band Stay
4-8	98AY-45-105	HOSE ﾎｰｽ	1	1	
4-9	3T5-10091-0	CLAMP 29/64 ｸﾗﾝﾌﾟ 29/64	2	2	
4-10	910103-0865	BOLT ﾎﾞﾙﾄ	2	2	
4-11	940103-0800	WASHER ﾜｯｼｬ	2	2	
4-12	3GF-10310-0	AIR INJECTOR COMPLETE ｴｱｲﾝｼﾞｪｸﾀｺﾝﾌﾟﾘｰﾄ	3	3	Orange
4-13	3T5-10317-0	* O-RING 5-52 * Oﾘﾝｸﾞ 5-52	1	1	
4-14	3Y9-10311-1	* O-RING 2.4-9.6 * Oﾘﾝｸﾞ 2.4-9.6	1	1	Brown
4-15	3Y9-10312-0	DISC SPRING ﾃﾞｨｽｸｽﾌﾟﾘﾝｸﾞ	3	3	
4-16	3T5-10314-0	FUEL INJECTOR INSERT ﾌｭｴﾙｲﾝｼﾞｪｸﾀｲﾝｻｰﾄ	3	3	
4-17	3T5-10316-0	SEAL ｼｰﾙ ｺﾝﾌﾟﾚｯｼｮﾝ	6	6	Fuel & Air Injector
4-18	3T5-10315-0	FUEL INJECTOR ADAPTER ﾌｭｴﾙｲﾝｼﾞｪｸﾀｱﾀﾞﾌﾟﾀ	3	3	
4-19	3T5-10300-0	FUEL INJECTOR ASSY ﾌｭｴﾙｲﾝｼﾞｪｸﾀｱｯｼ	3	3	Blue Mark 37003
4-20	3T5-10304-0	* O-RING 2.8-20.2 * Oﾘﾝｸﾞ 2.8-20.2	1	1	
4-21	3T5-10303-0	* O-RING 3.5-7.5 * Oﾘﾝｸﾞ 3.5-7.5	1	1	
4-22	3T5-10148-0	FUEL REGULATOR ASSY ﾌｭｴﾙﾚｷﾞｭﾚｰﾀｱｯｼ	1	1	
4-23	3T5-10095-0	* O-RING 2.5-20 * Oﾘﾝｸﾞ 2.5-20	1	1	
4-24	3T5-10094-0	* O-RING 2.5-5 * Oﾘﾝｸﾞ 2.5-5	1	1	
4-25	3GF-10090-0	AIR REGULATOR ASSY ｴｱﾚｷﾞｭﾚｰﾀｱｯｼ	1	1	650KPa
4-26	3T5-10095-0	* O-RING 2.5-20 * Oﾘﾝｸﾞ 2.5-20	1	1	
4-27	3T5-10094-0	* O-RING 2.5-5 * Oﾘﾝｸﾞ 2.5-5	1	1	
4-28	3T5-10302-0	HOLDING PLATE ﾎｰﾙﾃﾞｨﾝｸﾞﾌﾟﾚｰﾄ	2	2	#2,#3 Fuel Injector
4-29	3Y9-10302-0	HOLDING PLATE ﾎｰﾙﾃﾞｨﾝｸﾞﾌﾟﾚｰﾄ	1	1	#1 Fuel Injector

Fig. 4 AIR RAIL
エアレール

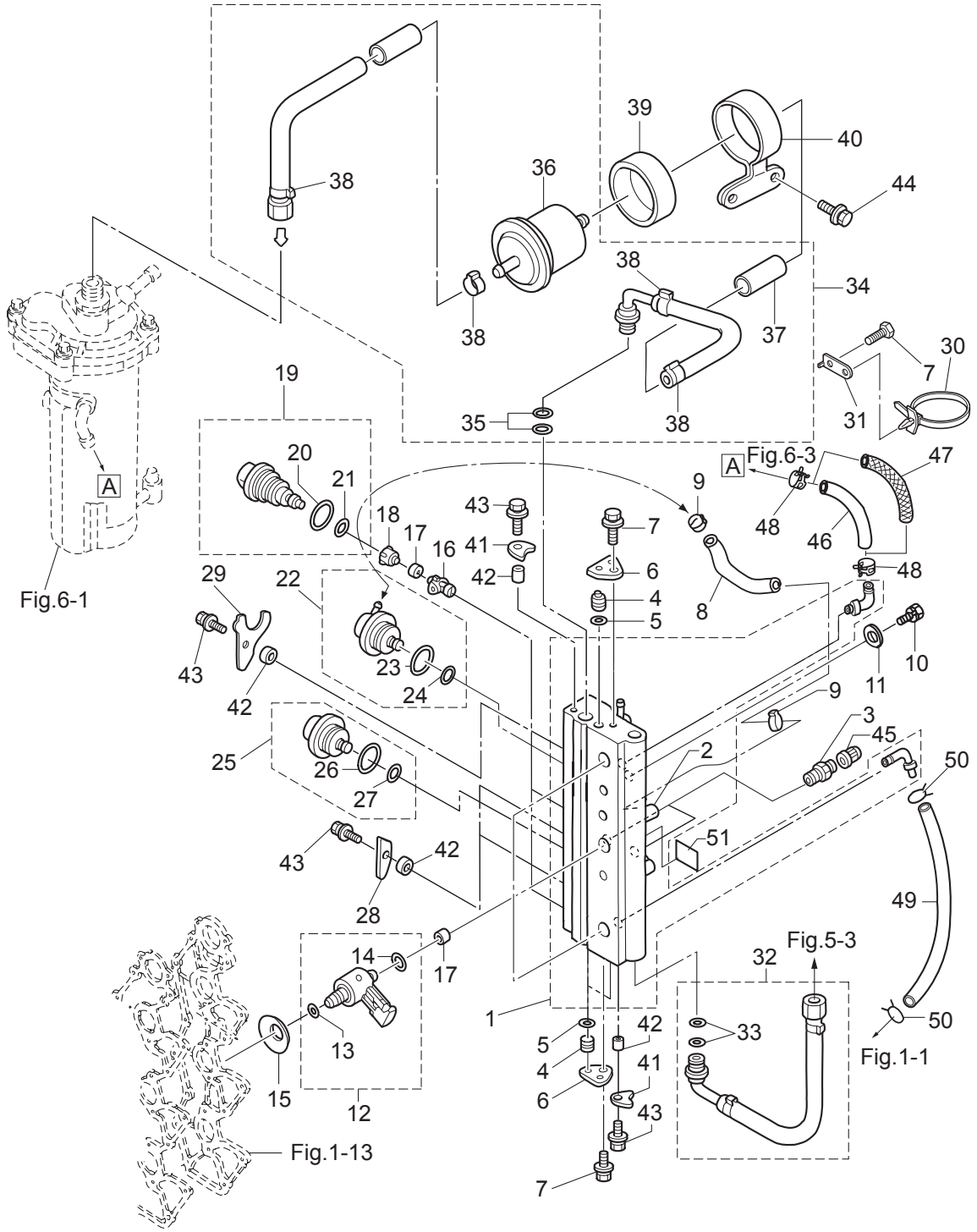

Ref.No. 見出番号		Part No. 部品番号	Description 部 品 名	Q'ty/個数 MD75C2	 MD90C2	Remarks 備 考
4-30		3T1-84398-0	BAND 170 ﾊﾞﾝﾄﾞ ﾘｰﾄﾞﾜｲﾔ 170	2	2	
4-31		3T1-76174-0	STAY ｽﾃｰ ﾘｰﾄﾞﾜｲﾔﾊﾞﾝﾄﾞ	2	2	
4-32		3FW-10088-0	AIR HOSE ASSY L=300 ｴｱﾎｰｽｱｯｼ L=300	1	1	
4-33		3T5-10162-0	* O-RING 1.9-9.8 * Oﾘﾝｸﾞ 1.9-9.8	2	2	
4-34		3FY-10089-0	FUEL HOSE ASSY L=543 ﾌｭｴﾙﾎｰｽｱｯｼ L=543	1	1	
4-35		3T5-10162-0	* O-RING 1.9-9.8 * Oﾘﾝｸﾞ 1.9-9.8	2	2	
4-36		3T5B10143-0	* HIGH PRESSURE FUEL FILTER * ﾊｲﾌﾟﾚｯｼｬﾌｭｴﾙﾌｨﾙﾀ	1	1	
4-37		3Y7-06157-0	* PROTECTOR L=210 * ﾌﾟﾛﾃｸﾀ L=210	1	1	
4-38		3T5-10086-0	* CLAMP 21/32 * ｸﾗﾝﾌﾟ 21/32	4	4	
4-39		3T5-10145-0	FUEL FILTER RUBBER MOUNT ﾌｭｴﾙﾌｨﾙﾀﾗﾊﾞｰﾏｳﾝﾄ	1	1	
4-40		3FW-10144-0	FUEL FILTER BAND ﾌｭｴﾙﾌｨﾙﾀﾊﾞﾝﾄﾞ	1	1	
4-41		3T5-10169-0	HOLDING PLATE ﾎｰﾙﾃﾞｨﾝｸﾞﾌﾟﾚｰﾄ	2	2	
4-42		3T5-10153-0	COLLAR 6.7-12.7-3 ｶﾗｰ 6.7-12.7-3	5	5	Air Rail Fuel Injector
4-43		910103-5616	BOLT ﾎﾞﾙﾄ	5	5	Air Rail Fuel Injector
4-44		910103-5616	BOLT ﾎﾞﾙﾄ	2	2	
4-45		3T5-10099-0	CAP ｷｬｯﾌﾟ ﾊﾞﾙﾌﾞ	2	2	
4-46		98AB-50-770	HOSE ﾎｰｽ	1	1	STD 98AB-501000
4-47		3FZ-02165-1	FUEL HOSE W/PROTECTOR L=770 ﾌｭｴﾙﾎｰｽ W/ﾌﾟﾛﾃｸﾀ L=770	1	1	Low Permeation Parts USA EPA-KRI-15G
4-48		3GT-35143-0	CLIP φ9.4 ｸﾘｯﾌﾟ	2	2	
4-49		98AB-50-230	HOSE ﾎｰｽ	1	1	98AB-501000
4-50		338-02215-0	CLIP φ10 ｸﾘｯﾌﾟ φ10	2	2	
4-51		3T5-72196-0	AIR RAIL DECAL ｴｱﾚｰﾙﾃﾞｶｰﾙ	1	1	

Fig. 5 AIR COMPRESSOR
エアコンプレッサ

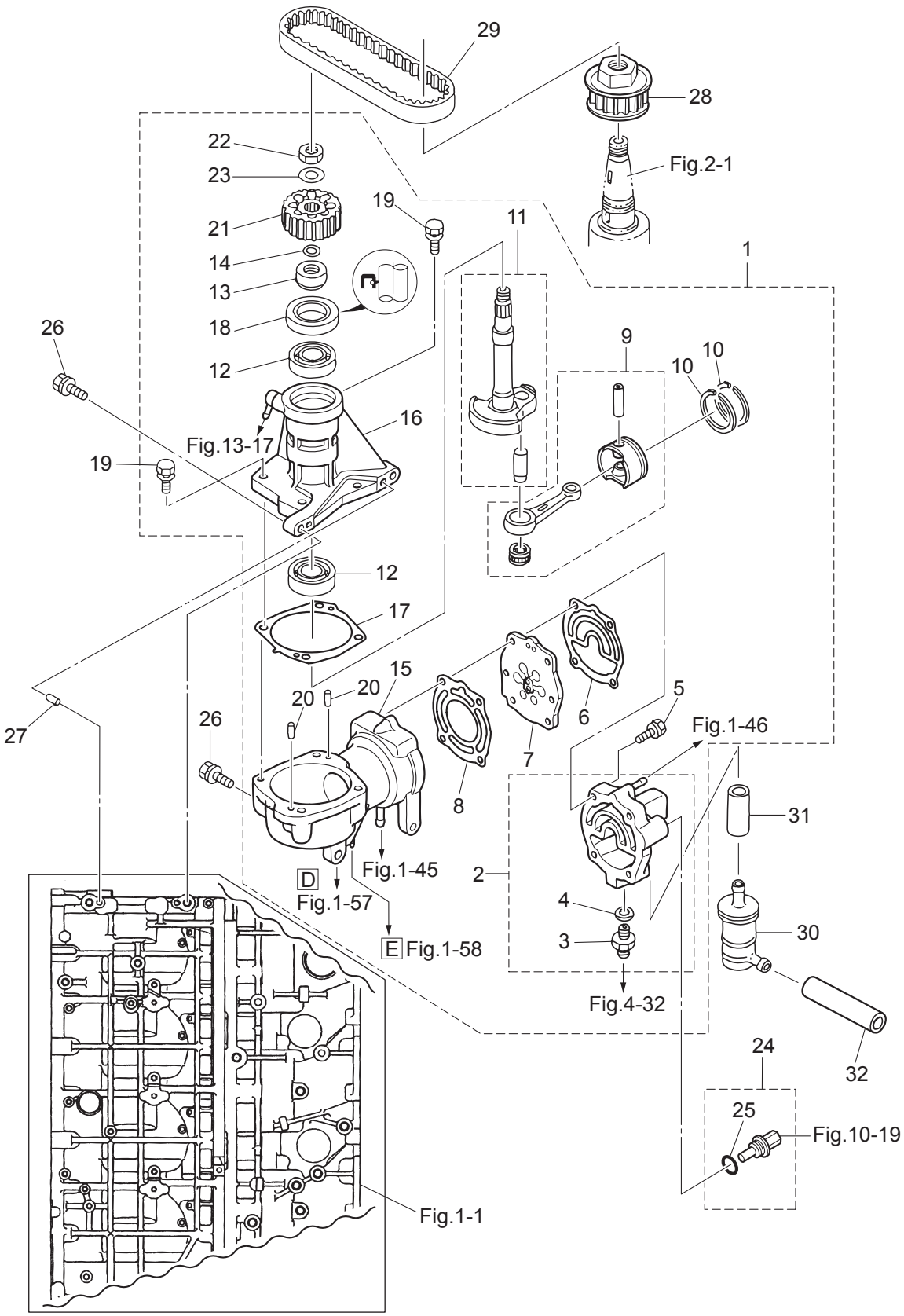

Ref.No. 見出番号	Part No. 部品番号	Description 部 品 名	Q'ty/個数 MD75C2	 MD90C2	Remarks 備 考
5-1	3FWB10000-1	AIR COMPRESSOR ASSY ｴｱｺﾝﾌﾟﾚｯｻｱｯｼ	1	1	
5-2	3HKB10009-0	* COMPRESSOR HEAD ASSY * ｺﾝﾌﾟﾚｯｻﾍｯﾄﾞｱｯｼ	1	1	
5-3	3T5-04308-0	** ADAPTER ** ｱﾀﾞﾌﾟﾀ	1	1	
5-4	3T5-04309-0	** WASHER 10.2-17-2 ** ﾜｯｼｬ 10.2-17-2	1	1	
5-5	9101F4-5635	* BOLT * ﾎﾞﾙﾄ	4	4	
5-6	3T1-10012-0	* GASKET * ｶﾞｽｹｯﾄ ｺﾝﾌﾟﾚｯｻﾍｯﾄﾞ	1	1	
5-7	3HK-10010-1	* REED VALVE ASSY * ﾘｰﾄﾞﾊﾞﾙﾌﾞｱｯｼ	1	1	
5-8	3T1-10019-0	* GASKET * ｶﾞｽｹｯﾄ ﾊﾞﾙﾌﾞｼｰﾄ	1	1	
5-9	3T1-87330-0	* PISTON & CONNECTING ROD ASSY * ﾋﾟｽﾄﾝ&ｺﾝﾛｯﾄﾞｱｯｼ	1	1	
5-10	3T1-10025-0	* AIR COMPRESSOR PISTON RING * ｴｱｺﾝﾌﾟﾚｯｻﾋﾟｽﾄﾝﾘﾝｸﾞ	2	2	
5-11	3T1-87331-1	* COMPRESSOR CRANKSHAFT ASSY * ｺﾝﾌﾟﾚｯｻｸﾗﾝｸｼｬﾌﾄｱｯｼ	1	1	
5-12	9601-0-6203	* BALL BEARING 6203 * ﾎﾞｰﾙﾍﾞｱﾘﾝｸﾞ 6203	2	2	
5-13	3T1-10042-0	* COLLAR 13.5-25-13 * ｶﾗｰ 13.5-25-13	1	1	
5-14	3T5-10046-0	* O-RING 1.9-13 * Oﾘﾝｸﾞ 1.9-13	1	1	
5-15	3T1B10048-0	* AIR COMPRESSOR CYLINDER ASSY * ｴｱｺﾝﾌﾟﾚｯｻｼﾘﾝﾀﾞｱｯｼ	1	1	
5-16	3T1B10049-0	* AIR COMPRESSOR HOUSING ASSY * ｴｱｺﾝﾌﾟﾚｯｻﾊｳｼﾞﾝｸﾞｱｯｼ	1	1	
5-17	3T1-10054-0	* GASKET * ｶﾞｽｹｯﾄ ｺﾝﾌﾟﾚｯｻﾊｳｼﾞﾝｸﾞ	1	1	
5-18	3T5-10041-0	* OIL SEAL 25-45-8 * ｵｲﾙｼｰﾙ 25-45-8	1	1	
5-19	910103-5625	* BOLT * ﾎﾞﾙﾄ	4	4	
5-20	334-65012-0	* DOWEL PIN 4-10 * ﾀﾞｳｪﾙﾋﾟﾝ 4-10	2	2	
5-21	3FW-10062-0	* DRIVEN PULLEY * ﾄﾞﾘﾌﾞﾝﾌﾟｰﾘ	1	1	Air Compressor
5-22	309-00132-0	* NUT 10-P1.25 * ﾅｯﾄ 10-P1.25	1	1	
5-23	3B7-01116-0	* WASHER 10.5-20-3.2 * ﾜｯｼｬ 10.5-20-3.2	1	1	
5-24	3Y9-72514-0	WATER TEMPERATURE SENSOR ｳｫｰﾀﾃﾝﾌﾟｾﾝｻ	1	1	
5-25	3G9-66136-0	* O-RING 2-10 * Oﾘﾝｸﾞ 2-10	1	1	
5-26	910103-5830	BOLT ﾎﾞﾙﾄ	4	4	
5-27	345-01111-0	DOWEL PIN 6-12 ﾀﾞｳｪﾙﾋﾟﾝ 6-12	2	2	
5-28	3FW-10060-0	DRIVE PULLEY ﾄﾞﾗｲﾌﾞﾌﾟｰﾘ	1	1	Crank Shaft
5-29	3FW-10061-0	DRIVE BELT ﾄﾞﾗｲﾌﾞﾍﾞﾙﾄ	1	1	

Fig. 5 AIR COMPRESSOR
エアコンプレッサ

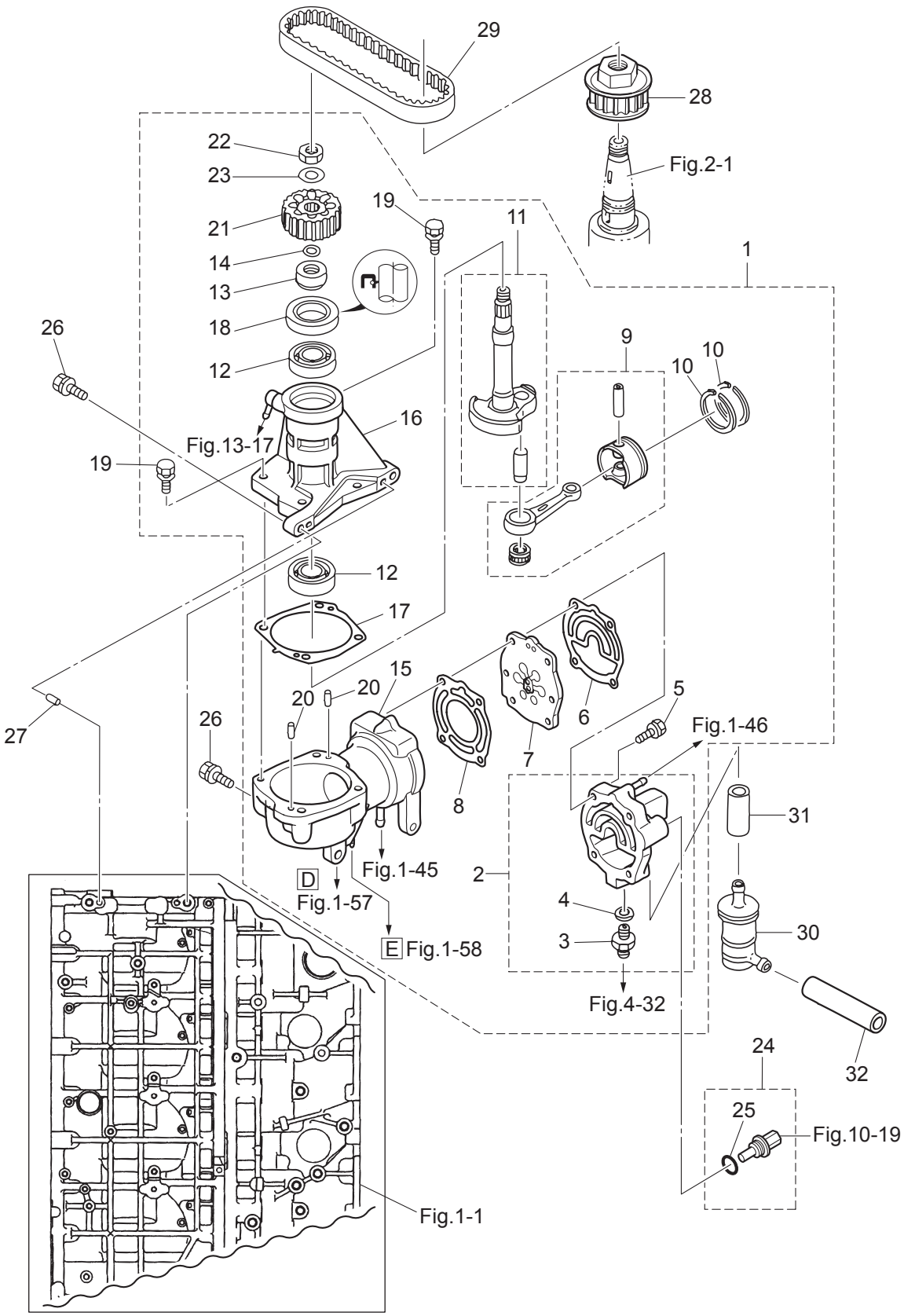

Ref.No. 見出番号		Part No. 部品番号	Description 部 品 名	Q'ty/個数		Remarks 備 考
				MD75C2	MD90C2	
5-30		3GF-10130-0	AIR FILTER ASSY ｴｱﾌｨﾙﾀｱｯｼ	1	1	
5-31		98AT130-060	HOSE ﾎｰｽ	1	1	
5-32		98AT130-140	HOSE ﾎｰｽ	1	1	Air Filter

Fig. 6 FUEL FEED PUMP
フュエルフィードポンプ

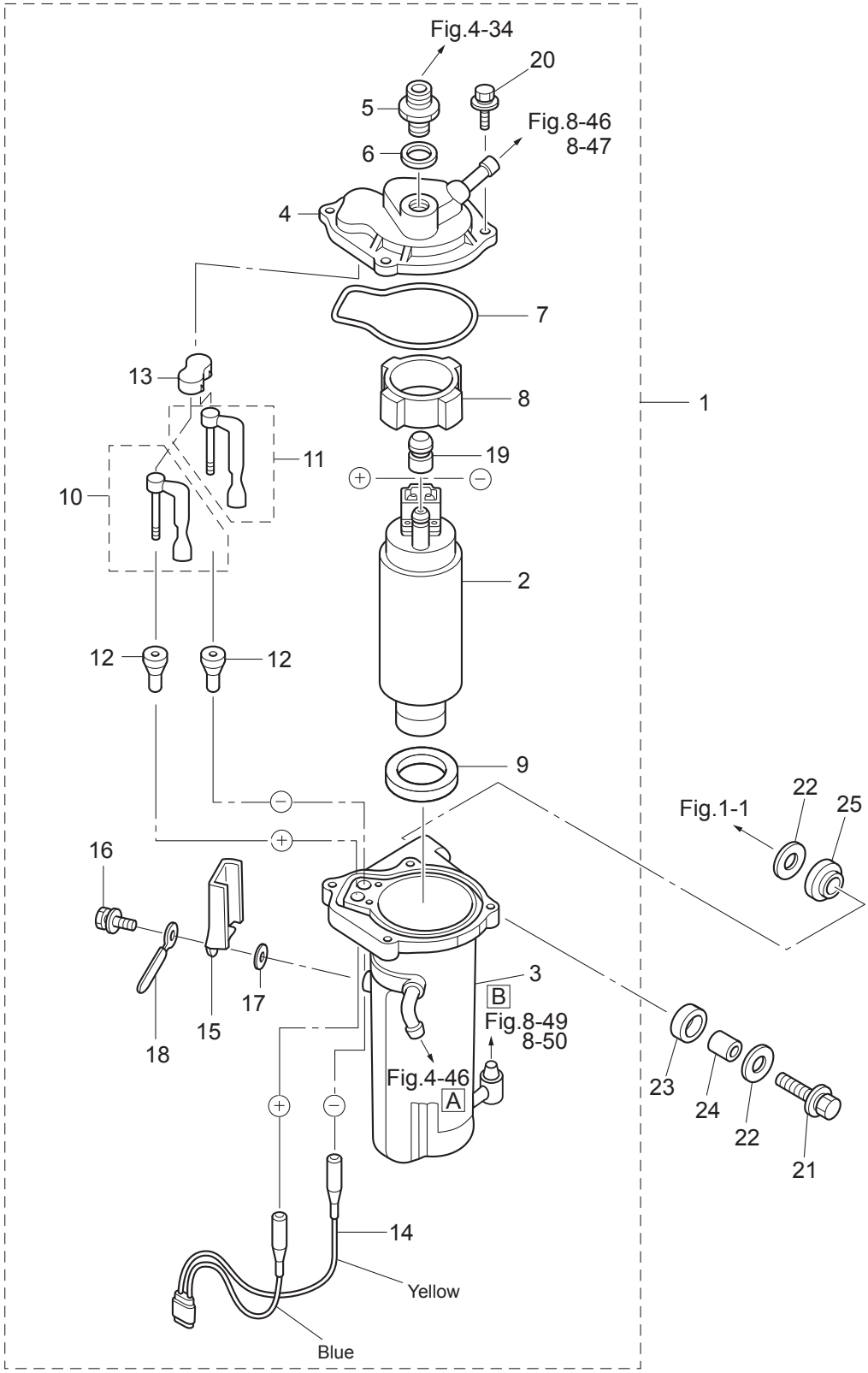

Ref.No. 見出番号		Part No. 部品番号	Description 部 品 名	Q'ty/個数 MD75C2	 MD90C2	Remarks 備 考
6-1		3FW-04310-0	FUEL FEED PUMP ASSY ﾌｭｴﾙﾌｨｰﾄﾞﾎﾟﾝﾌﾟｱｯｼ	1	1	FFP
6-2		3T1-04302-0	* FUEL FEED PUMP * ﾌｭｴﾙﾌｨｰﾄﾞﾎﾟﾝﾌﾟ	1	1	FFP GSC295
6-3		3FW-04234-0	* CASE ASSY * ｹｰｽｱｯｼ FFP	1	1	
6-4		3T5-04312-0	* UPPER CASE ASSY * ｱｯﾊﾟｹｰｽｱｯｼ FFP	1	1	
6-5		3T5-04308-0	* ADAPTER * ｱﾀﾞﾌﾟﾀ	1	1	
6-6		3T5-04309-0	* WASHER 10.2-17-2 * ﾜｯｼｬ 10.2-17-2	1	1	
6-7		3T5-04116-0	* GASKET * ｶﾞｽｹｯﾄ FFP	1	1	
6-8		3T5-04313-0	* GROMMET 37.3-18 * ｸﾞﾛﾒｯﾄ FFP	1	1	Upper
6-9		3T5-04314-0	* GROMMET 24.3-35-5 * ｸﾞﾛﾒｯﾄ FFP ﾛﾜ	1	1	Lower
6-10		3T5-04236-0	* CABLE TERMINAL ASSY (POSITIVE) * ｹｰﾌﾞﾙﾀｰﾐﾅﾙｱｯｼ (+)	1	1	
6-11		3T5-04237-0	* CABLE TERMINAL ASSY (NEGATIVE) * ｹｰﾌﾞﾙﾀｰﾐﾅﾙｱｯｼ (-)	1	1	
6-12		3T5-04317-0	* GROMMET * ｸﾞﾛﾒｯﾄ ｹｰﾌﾞﾙﾀｰﾐﾅﾙ	2	2	
6-13		3T5-04318-0	* GROMMET * ｸﾞﾛﾒｯﾄ ｹｰﾌﾞﾙﾀｰﾐﾅﾙ ｱｯﾊﾟ	1	1	
6-14		3T5-04238-0	* CORD * ｺｰﾄﾞ FFP	1	1	
6-15		3T5-04239-0	* CORD COVER * ｺｰﾄﾞｶﾊﾞｰ FFP	1	1	
6-16		910103-5512	* BOLT * ﾎﾞﾙﾄ	1	1	
6-17		940103-0500	* WASHER * ﾜｯｼｬ	1	1	
6-18		3PR-06972-0	* CLAMP 6.5-47.5P * ｸﾗﾝﾌﾟ 6.5-47.5P	1	1	
6-19		3T5-04319-0	* GROMMET 7.5-16.8 * ｸﾞﾛﾒｯﾄ ﾊﾟｲﾌﾟ	1	1	
6-20		910103-6518	* BOLT * ﾎﾞﾙﾄ	4	4	
6-21		910103-0630	BOLT ﾎﾞﾙﾄ	2	2	
6-22		3C8-66308-0	WASHER 6-16-1.5 ﾜｯｼｬ 6-16-1.5	4	4	
6-23		3F3-06920-0	RUBBER MOUNT 8.5-12-2 ﾗﾊﾞｰﾏｳﾝﾄ 8.5-12-2	2	2	
6-24		346-67114-1	SPACER 6.2-9-15.7 ｽﾍﾟｰｻ 6.2-9-15.7	2	2	
6-25		3T5-06920-0	RUBBER MOUNT 8.5-18-7 ﾗﾊﾞｰﾏｳﾝﾄ 8.5-18-7	2	2	

Fig. 7 THROTTLE
スロットル

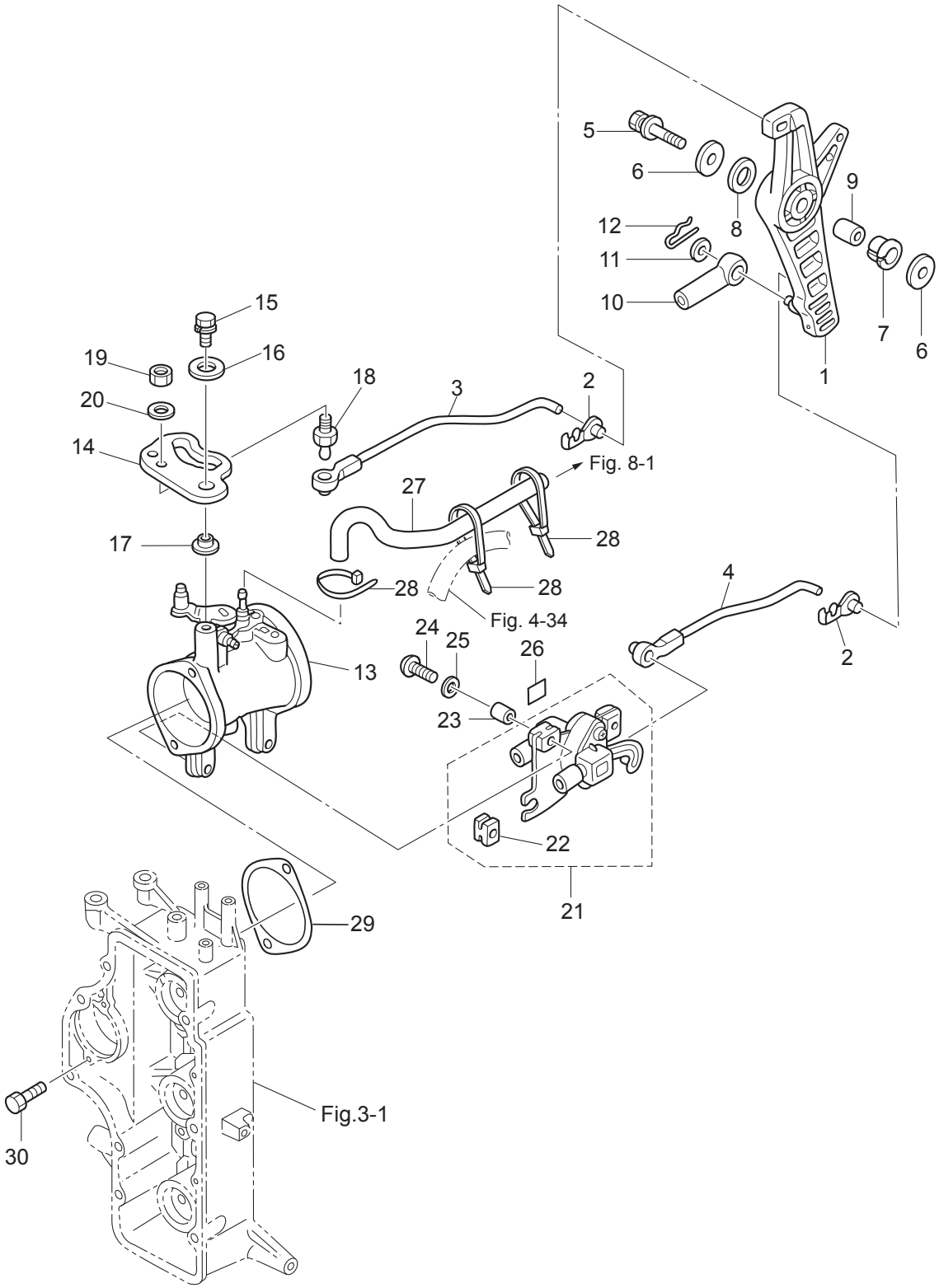

Ref.No. 見出番号		Part No. 部品番号	Description 部 品 名	Q'ty/個数 MD75C2	 MD90C2	Remarks 備 考
7-1		3B7B63711-3	ADVANCER ARM ｱﾄﾞﾊﾞﾝｻｱｰﾑ	1	1	
7-2		3B7-63733-0	ROD SNAP 5-2.5 ﾛｯﾄﾞｽﾅｯﾌﾟ 5-2.5	2	2	Throttle & TPS
7-3		3T9-63702-3	LINK ROD ASSY (THROTTLE) ﾘﾝｸﾛｯﾄﾞｱｯｼ (ｽﾛｯﾄﾙ)	1	1	
7-4		3T9-10109-1	LINK ROD ASSY (TPS) ﾘﾝｸﾛｯﾄﾞｱｯｼ (TPS)	1	1	
7-5		910103-0835	BOLT ﾎﾞﾙﾄ	1	1	
7-6		3B7-63730-0	WASHER 8.5-24-1.5 ﾜｯｼｬ 8.5-24-1.5	2	2	
7-7		3B7-63713-0	BUSHING 12-14-15.5 ﾌﾞｯｼﾝｸﾞ 12-14-15.5	1	1	
7-8		3B7-63731-0	WASHER 12.5-24-1 ﾜｯｼｬ 12.5-24-1	1	1	
7-9		3B7-63732-1	COLLAR 8.4-12-17 ｶﾗｰ 8.4-12-17	1	1	
7-10		3B7-83715-2	CABLE JOINT ｹｰﾌﾞﾙｼﾞｮｲﾝﾄ	2	2	
7-11		3AA-83719-0	WASHER 8.5-18-1.6 ﾜｯｼｬ 8.5-18-1.6	2	2	
7-12		951603-0800	SNAP PIN d=8 ｽﾅｯﾌﾟﾋﾟﾝ d=8	2	2	
7-13	1	3T9-10100-1	THROTTLE BODY ASSY ｽﾛｯﾄﾙﾎﾞﾃﾞｨｱｯｼ		1	90ps Mark 3T9
7-13	2	3FY-10100-0	THROTTLE BODY ASSY ｽﾛｯﾄﾙﾎﾞﾃﾞｨｱｯｼ	1		75ps Mark 3FY
7-14		3T9-63718-1	THROTTLE CAM ｽﾛｯﾄﾙｶﾑ	1	1	
7-15		910103-0616	BOLT ﾎﾞﾙﾄ	1	1	
7-16		346-67115-0	WASHER 6.5-21-1 ﾜｯｼｬ 6.5-21-1	1	1	
7-17		3T5-63721-0	BUSHING 6-24-7 ﾌﾞｯｼﾝｸﾞ 6-24-7	1	1	
7-18		346-05228-1	BALL JOINT ﾎﾞｰﾙｼﾞｮｲﾝﾄ B	1	1	
7-19		930203-0600	NUT ﾅｯﾄ	1	1	
7-20		940103-0600	WASHER ﾜｯｼｬ	1	1	
7-21		3T5-10110-0	TPS ASSY TPSｱｯｼ	1	1	Throttle Position Sensor
7-22		3T5-10107-0	* RUBBER MOUNT * ﾗﾊﾞｰﾏｳﾝﾄ	3	3	
7-23		3T5-10128-0	COLLAR 4.2-6-10.5 ｶﾗｰ 4.2-6-10.5	3	3	
7-24		921503-0418	SCREW ｽｸﾘｭ	3	3	
7-25		3T5-10129-0	WASHER 4.2-12.5-0.8 ﾜｯｼｬ 4.2-12.5-0.8	3	3	
7-26		3T5-72195-0	TPS DECAL TPSﾃﾞｶｰﾙ	1	1	
7-27		98AB-30-390	HOSE 3-7 ﾎｰｽ	1	1	98AB-301000
7-28		3T5-84398-0	BAND 104 ﾊﾞﾝﾄﾞ ﾘｰﾄﾞﾜｲﾔ 104	3	3	

Fig. 7 THROTTLE
スロットル

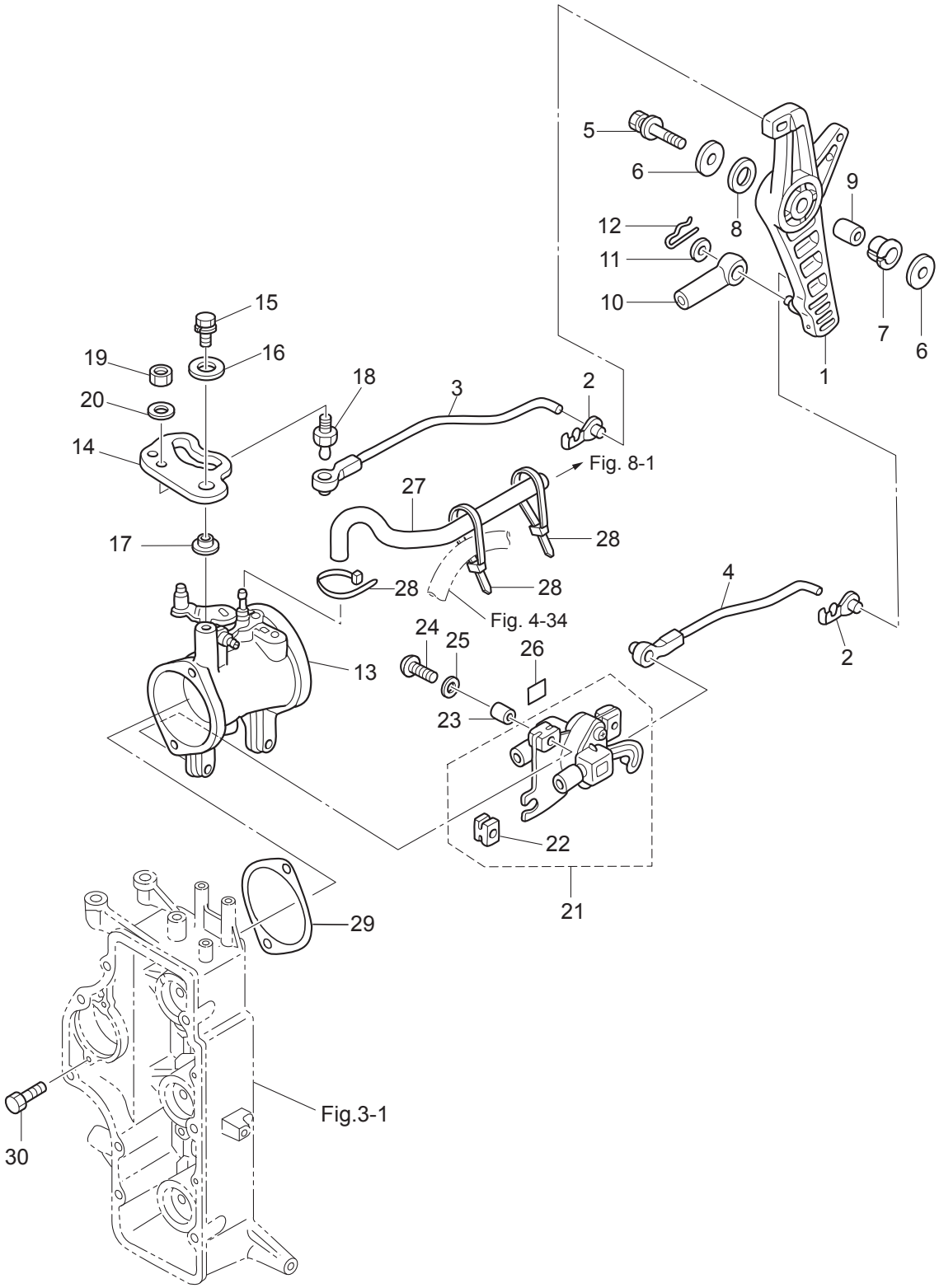

Ref.No. 見出番号		Part No. 部品番号	Description 部 品 名	Q'ty/個数		Remarks 備 考
				MD75C2	MD90C2	
7-29		3T5-10104-0	GASKET ｶﾞｽｹｯﾄ ｽﾛｯﾄﾙﾎﾞﾃﾞｨ	1	1	
7-30		3T5-02241-0	BOLT 6-25 ﾎﾞﾙﾄ 6-25 (ﾌﾟﾚｺｰﾄ)	2	2	

Fig. 8 VAPOR SEPARATOR・FUEL LINE
ベーパセパレータ・フュエルライン

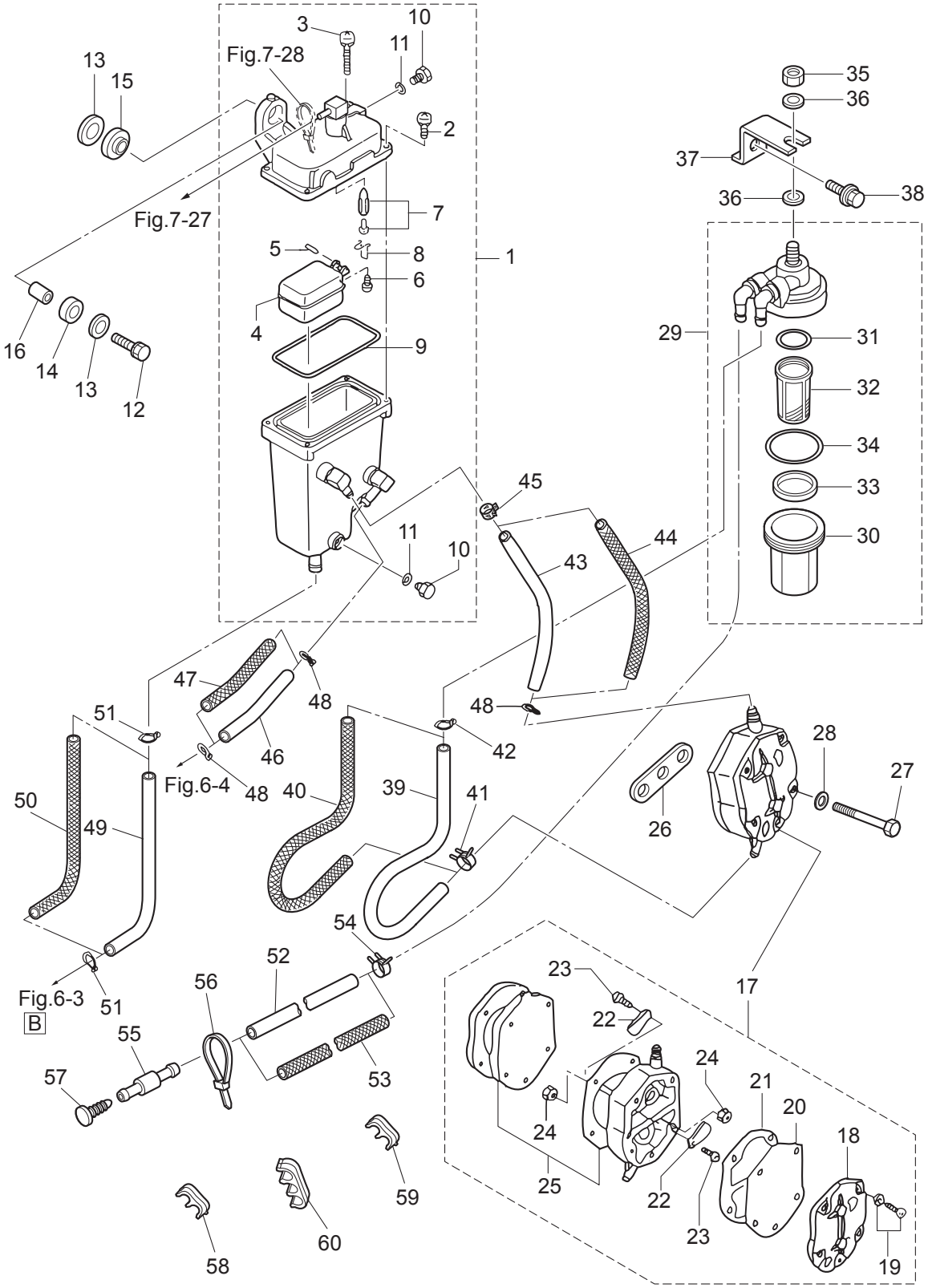

Ref.No. 見出番号	Part No. 部品番号	Description 部 品 名	Q'ty/個数		Remarks 備 考
			MD75C2	MD90C2	
8-1	3T5-10150-1	VAPOR SEPARATOR ASSY ﾍﾞｰﾊﾟｾﾊﾟﾚｰﾀｱｯｼ	1	1	V.S.T
8-2	922531-6414	* SCREW * ｽｸﾘｭ	3	3	
8-3	921503-6430	* SCREW * ｽｸﾘｭ	1	1	
8-4	3T5-03230-0	* FLOAT * ﾌﾛｰﾄ ﾍﾞｰﾊﾟｾﾊﾟﾚｰﾀ	1	1	
8-5	3F3-03232-0	* FLOAT ARM PIN * ﾌﾛｰﾄｱｰﾑﾋﾟﾝ	1	1	
8-6	921503-0408	* SCREW * ｽｸﾘｭ	1	1	
8-7	3R3-03239-0	* FLOAT VALVE ASSY * ﾌﾛｰﾄﾊﾞﾙﾌﾞｱｯｼ	1	1	Valve Pin
8-8	344-03244-0	* CLIP * ｸﾘｯﾌﾟ	1	1	
8-9	3T5-03235-0	* O-RING * Oﾘﾝｸﾞ	1	1	
8-10	345-03292-0	* DRAIN SCREW * ﾄﾞﾚﾝｽｸﾘｭ	2	2	Upper & Lower
8-11	336-03293-0	* O-RING * Oﾘﾝｸﾞ	2	2	Upper & Lower
8-12	910103-0630	BOLT ﾎﾞﾙﾄ	2	2	
8-13	346-67115-0	WASHER 6.5-21-1 ﾜｯｼｬ 6.5-21-1	4	4	
8-14	346-67113-0	MOUNT 8.5-14-2.5 ﾏｳﾝﾄ 8.5-14-2.5	2	2	
8-15	3B7-06920-0	RUBBER MOUNT 8.5-14-2.5 ﾗﾊﾞｰﾏｳﾝﾄ 8.5-14-2.5	2	2	
8-16	346-67114-1	SPACER 6.2-9-15.7 ｽﾍﾟｰｻ 6.2-9-15.7	2	2	
8-17	356-04000-1	FUEL PUMP ASSY ﾌｭｴﾙﾎﾟﾝﾌﾟｱｯｼ	1	1	
8-18	334-04004-0	* PUMP COVER * ﾎﾟﾝﾌﾟｶﾊﾞｰ	1	1	
8-19	9225F2-6528	* SCREW * ｽｸﾘｭ	3	3	
8-20	334-04005-0	* PUMP DIAPHRAGM * ﾎﾟﾝﾌﾟﾀﾞｲﾔﾌﾗﾑ	1	1	
8-21	334-04007-0	* DIAPHRAGM GASKET * ﾀﾞｲﾔﾌﾗﾑｶﾞｽｹｯﾄ B	1	1	
8-22	356-04044-0	* CHECK VALVE * ﾁｪｯｸﾊﾞﾙﾌﾞ	2	2	
8-23	921722-0306	* SCREW * ｽｸﾘｭ	2	2	
8-24	930222-0300	* NUT * ﾅｯﾄ	2	2	
8-25	356-04030-0	* DIAPHRAGM GASKET SET * ﾀﾞｲﾔﾌﾗﾑｶﾞｽｹｯﾄｾｯﾄ	1	1	
8-26	346-04901-2	GASKET ｶﾞｽｹｯﾄ ﾌｭｴﾙﾎﾟﾝﾌﾟ	1	1	Fuel Pump
8-27	910103-0640	BOLT ﾎﾞﾙﾄ	2	2	
8-28	940203-0600	WASHER ﾜｯｼｬ	2	2	
8-29	3T1-02230-0	FUEL FILTER ASSY ﾌｭｴﾙﾌｨﾙﾀｱｯｼ	1	1	

Fig. 8 VAPOR SEPARATOR・FUEL LINE
ベーパセパレータ・フュエルライン

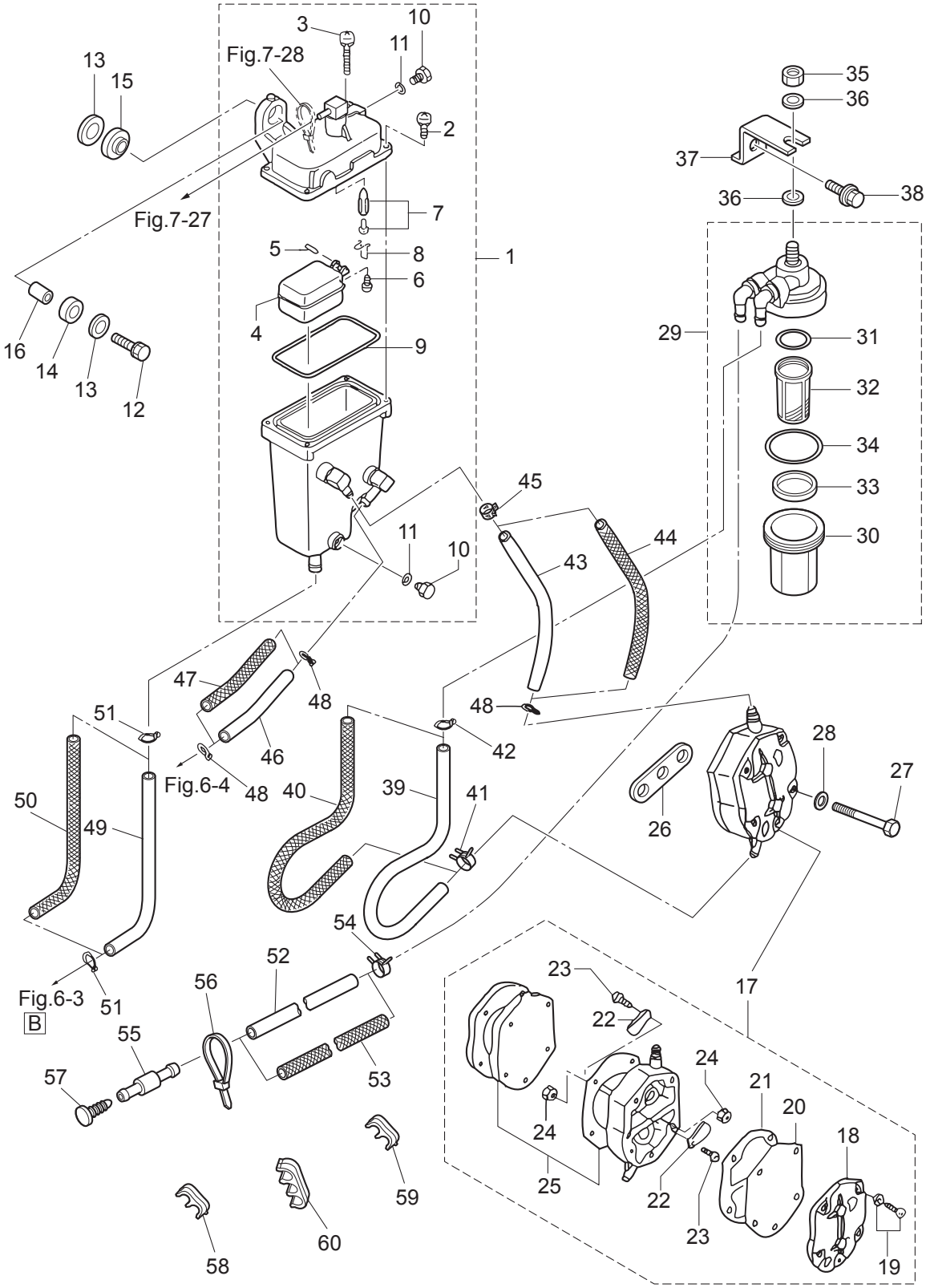

Ref.No. 見出番号	Part No. 部品番号	Description 部 品 名	Q'ty/個数		Remarks 備 考
			MD75C2	MD90C2	
8-30	3B7-02237-0	* CUP * ｶｯﾌﾟ	1	1	
8-31	3B7-02235-0	* O-RING * Oﾘﾝｸﾞ A	1	1	
8-32	3B7-02234-0	* FILTER * ﾌｨﾙﾀ	1	1	
8-33	3T5-02229-0	* FLOAT * ﾌﾛｰﾄ ﾌｭｴﾙﾌｨﾙﾀ	1	1	
8-34	3B7-02236-0	* O-RING * Oﾘﾝｸﾞ B	1	1	
8-35	930103-0800	NUT ﾅｯﾄ	1	1	
8-36	940103-0800	WASHER ﾜｯｼｬ	2	2	
8-37	3T5-02239-0	PLATE ﾌﾟﾚｰﾄ ﾌｨﾙﾀ	1	1	
8-38	910103-5616	BOLT ﾎﾞﾙﾄ	1	1	
8-39	3FW-02211-0	FUEL HOSE L=280 ﾌｭｴﾙﾎｰｽ L=280	1	1	STD
8-40	3FW-02165-0	FUEL HOSE W/PROTECTOR L=280 ﾌｭｴﾙﾎｰｽ W/ﾌﾟﾛﾃｸﾀ L=280	1	1	Low Permeation Parts USA EPA-KRI-15G
8-41	345-70114-1	CLIP φ11.3 ｸﾘｯﾌﾟ φ11.3	1	1	Fuel Pump Side
8-42	338-02215-0	CLIP φ10 ｸﾘｯﾌﾟ φ10	1	1	Fuel Filter Side
8-43	98AB-50-210	HOSE ﾎｰｽ	1	1	STD 98AB-501000
8-44	3GB-02165-0	FUEL HOSE W/PROTECTOR L=210 ﾌｭｴﾙﾎｰｽ W/ﾌﾟﾛﾃｸﾀ L=210	1	1	Low Permeation Parts USA EPA-KRI-15G
8-45	3GT-35143-0	CLIP φ9.4 ｸﾘｯﾌﾟ	1	1	V.S.T. Side
8-46	98AB-50-075	HOSE ﾎｰｽ	1	1	STD 98AB-501000
8-47	3GA-02165-0	FUEL HOSE W/PROTECTOR L=75 ﾌｭｴﾙﾎｰｽ W/ﾌﾟﾛﾃｸﾀ L=75	1	1	Low Permeation Parts USA EPA-KRI-15G
8-48	338-02215-0	CLIP φ10 ｸﾘｯﾌﾟ φ10	3	3	
8-49	98AB-70-145	HOSE ﾎｰｽ	1	1	STD 98AB-701000
8-50	3FW-02170-0	FUEL HOSE W/PROTECTOR L=145 ﾌｭｴﾙﾎｰｽ W/ﾌﾟﾛﾃｸﾀ L=145	1	1	Low Permeation Parts USA EPA-KRI-15G
8-51	3C7-02215-0	CLIP φ12 ｸﾘｯﾌﾟ φ12	2	2	FFP-V.S.T
8-52	98AB-701000	HOSE ﾎｰｽ	1	1	STD 98AB-701000
8-53	3KD-02170-2	FUEL HOSE W/PROTECTOR L=1000 ﾌｭｴﾙﾎｰｽ W/ﾌﾟﾛﾃｸﾀL=1000	1	1	Low Permeation Parts USA EPA-KRI-15G
8-54	345-70114-1	CLIP φ11.3 ｸﾘｯﾌﾟ φ11.3	1	1	Fuel Pump Side
8-55	3T1-60018-0	NIPPLE 8-6-8 ﾆｯﾌﾟﾙ ﾌｭｴﾙﾎｰｽ	1	1	
8-56	3T5-84398-0	BAND 104 ﾊﾞﾝﾄﾞ ﾘｰﾄﾞﾜｲﾔ 104	1	1	
8-57	3T1-03813-0	PLUG ﾌﾟﾗｸﾞ ﾌｭｴﾙﾎｰｽﾆｯﾌﾟﾙ	1	1	
8-58	3T1-06917-0	CLAMP φ10 ｸﾗﾝﾌﾟ φ10	1	1	

Fig. 8 VAPOR SEPARATOR・FUEL LINE
ベーパセパレータ・フュエルライン

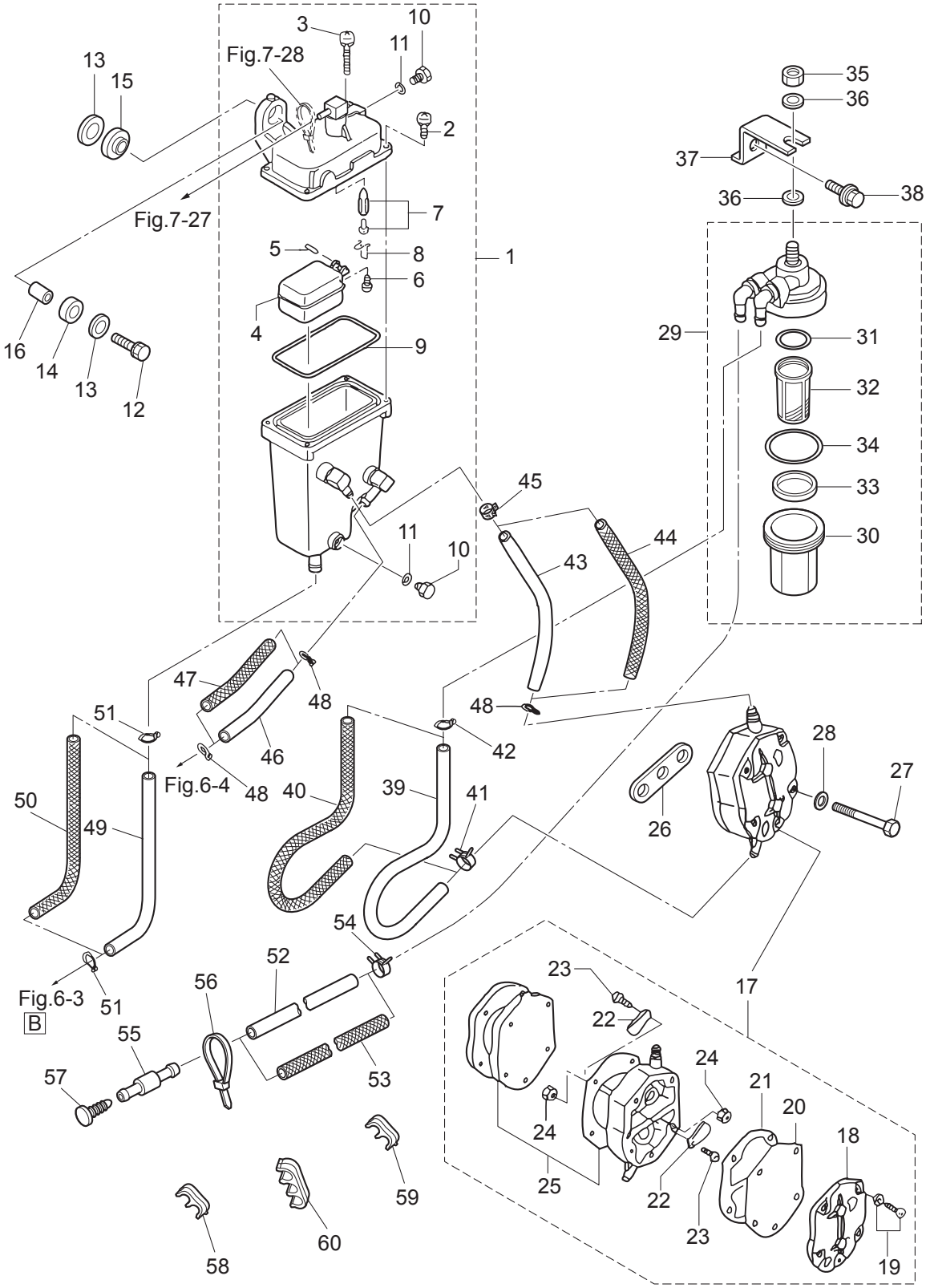

Ref.No. 見出番号		Part No. 部品番号	Description 部 品 名	Q'ty/個数		Remarks 備 考
				MD75C2	MD90C2	
8-59		3T1-06915-0	CLAMP φ10 ｸﾗﾝﾌﾟ φ10	2	2	
8-60		3U1-06915-0	CLAMP φ10 ｸﾗﾝﾌﾟ φ10	3	3	

Fig. 9 **MAGNETO**
マグネト

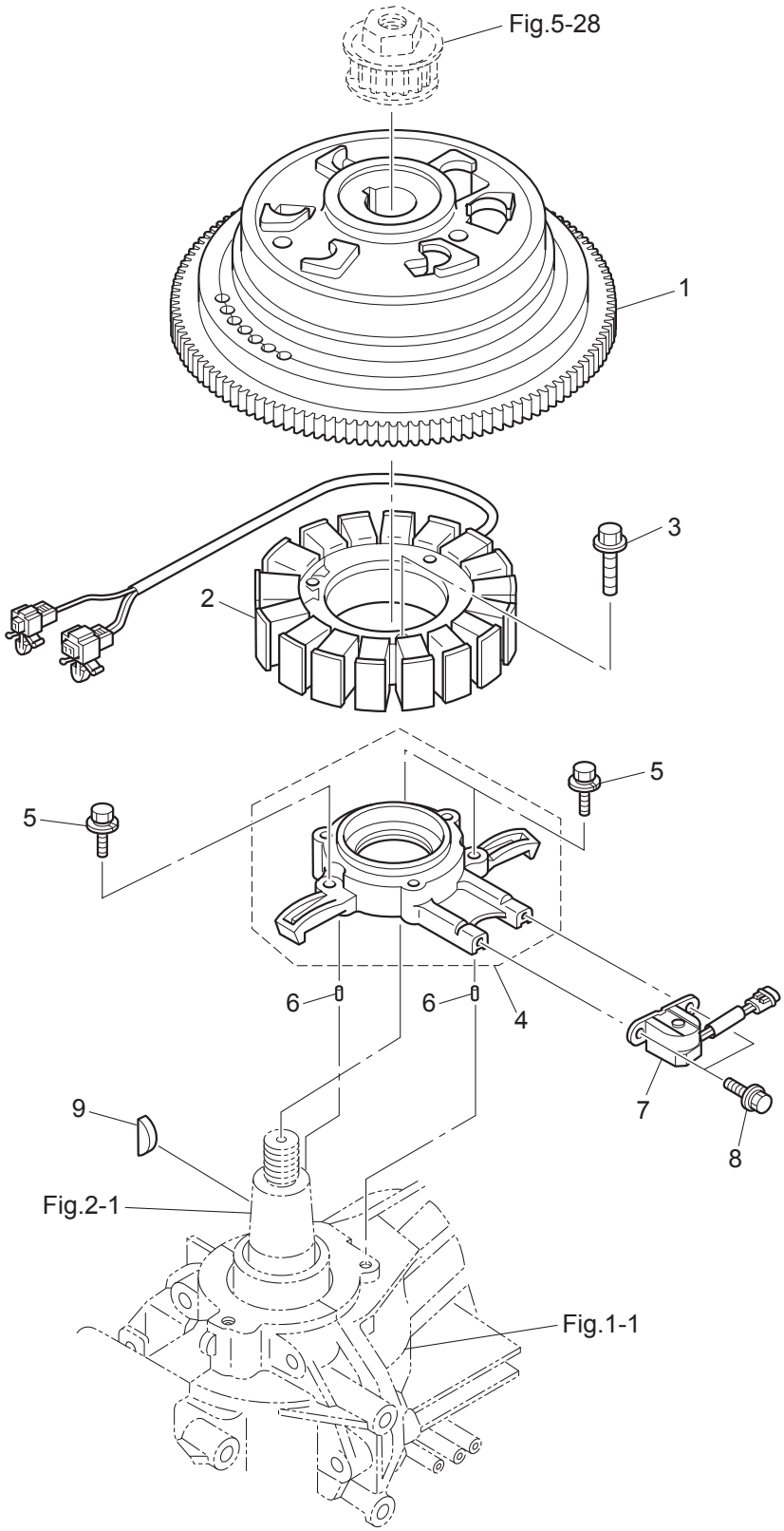

Ref.No. 見出番号		Part No. 部品番号	Description 部 品 名	Q'ty/個数 MD75C2	 MD90C2	Remarks 備 考
9-1		3FW-06091-0	FLYWHEEL W/GEAR ﾌﾗｲﾎｲｰﾙ W/ｷﾞﾔ	1	1	ZF9116
9-2		3FW-06023-0	ALTERNATOR ASSY ｵﾙﾀﾈｰﾀｱｯｼ	1	1	
9-3		910103-5630	BOLT ﾎﾞﾙﾄ	3	3	Alternator
9-4		3FW-06008-0	COIL BRACKET ｺｲﾙﾌﾞﾗｹｯﾄ	1	1	
9-5		910103-5630	BOLT ﾎﾞﾙﾄ	4	4	Coil Bracket
9-6		345-01111-0	DOWEL PIN 6-12 ﾀﾞｳｪﾙﾋﾟﾝ 6-12	2	2	
9-7		3T5-06145-0	PICK-UP COIL ﾋﾟｯｸｱｯﾌﾟｺｲﾙ	1	1	Crank Position Sensor
9-8		910103-5512	BOLT ﾎﾞﾙﾄ	2	2	
9-9		334-00131-0	KEY 19-7-5 ｷｰ 19-7-5	1	1	Magneto

Fig. 10 ELECTRIC PARTS (ECU・DIAGRAM)
エレクトリックパーツ（ECU・ダイヤグラム）

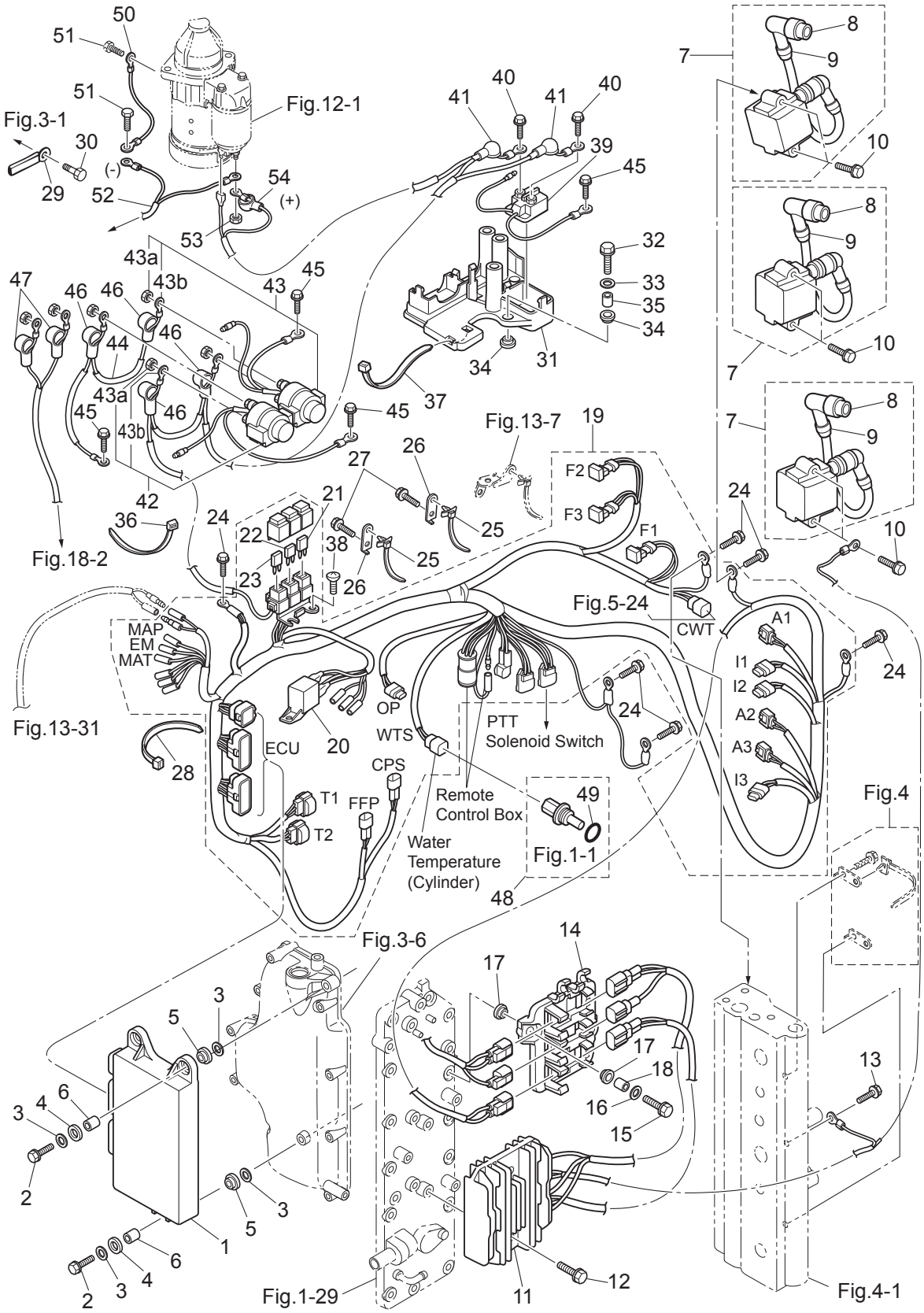

Ref.No. 見出番号		Part No. 部品番号	Description 部 品 名	Q'ty/個数		Remarks 備 考
				MD75C2	MD90C2	
10-1	1	3FW-06401-1	ECU ASSY ECUｱｯｼ		1	90ps Engine Control Unit 3FW10AA
10-1	2	3FY-06401-1	ECU ASSY ECUｱｯｼ	1		75ps Emgine Control Unit 3FY10AA
10-2		910103-0630	BOLT ﾎﾞﾙﾄ	3	3	
10-3		346-67115-0	WASHER 6.5-21-1 ﾜｯｼｬ 6.5-21-1	6	6	
10-4		346-67113-0	MOUNT 8.5-14-2.5 ﾏｳﾝﾄ 8.5-14-2.5	3	3	
10-5		3B7-06920-0	RUBBER MOUNT 8.5-14-2.5 ﾗﾊﾞｰﾏｳﾝﾄ 8.5-14-2.5	3	3	
10-6		3T5-67114-0	SPACER 6.2-9-16.6 ｽﾍﾟｰｻ 6.2-9-16.6	3	3	
10-7		3Y9-06469-1	IGNITION COIL W/R-CAP ｲｸﾞﾆｯｼｮﾝｺｲﾙ W/R-ｷｬｯﾌﾟ	3	3	#1,#2,#3
10-8		3H6-06999-0	* PLUG CAP W/RESISTANCE * ﾌﾟﾗｸﾞｷｬｯﾌﾟ W/ﾚｼﾞｽﾀﾝｽ	1	1	
10-9		369-84398-0	* BAND 158 * ﾊﾞﾝﾄﾞ ﾘｰﾄﾞﾜｲﾔ 158	1	1	
10-10		910103-5630	BOLT ﾎﾞﾙﾄ	6	6	
10-11		3FW-76060-0	RECTIFIER COMPLETE ﾚｸﾁﾌｧｲﾔｺﾝﾌﾟﾘｰﾄ	1	1	RX4159
10-12		910103-5625	BOLT ﾎﾞﾙﾄ	2	2	
10-13		910103-5612	BOLT ﾎﾞﾙﾄ	1	1	
10-14		3FW-06281-0	CABLE TERMINAL HOLDER ｹｰﾌﾞﾙﾀｰﾐﾅﾙﾎﾙﾀﾞ	1	1	
10-15		910103-0620	BOLT ﾎﾞﾙﾄ	2	2	
10-16		3C8-66308-0	WASHER 6-16-1.5 ﾜｯｼｬ 6-16-1.5	2	2	
10-17		3F3-06920-0	RUBBER MOUNT 8.5-12-2 ﾗﾊﾞｰﾏｳﾝﾄ 8.5-12-2	4	4	
10-18		3T5-76079-0	COLLAR 6.2-9-10.7 ｶﾗｰ 6.2-9-10.7	2	2	
10-19		3FW-76110-1	CORD ASSY ｺｰﾄﾞｱｯｼ	1	1	
10-20		3T1-06330-0	* RELAY * ﾘﾚｰ	1	1	
10-21		3T5-76249-0	* FUSE 30A * ﾋｭｰｽﾞ 30A	2	2	
10-22		3Y9-76248-0	* FUSE 25A * ﾋｭｰｽﾞ 25A	2	2	
10-23		3T5-76246-0	* FUSE 15A * ﾋｭｰｽﾞ 15A	2	2	
10-24		910103-5612	BOLT ﾎﾞﾙﾄ	6	6	Ground
10-25		3T1-84398-0	BAND 170 ﾊﾞﾝﾄﾞ ﾘｰﾄﾞﾜｲﾔ 170	2	2	Cylinder Crankcase
10-26		3FW-76174-0	STAY ｽﾃｰ	2	2	Cylinder Crankcase
10-27		910103-5612	BOLT ﾎﾞﾙﾄ	2	2	Band Stay
10-28		369-84398-0	BAND 158 ﾊﾞﾝﾄﾞ ﾘｰﾄﾞﾜｲﾔ 158	2	2	

Fig. 10 ELECTRIC PARTS (ECU・DIAGRAM)
エレクトリックパーツ（ECU・ダイヤグラム）

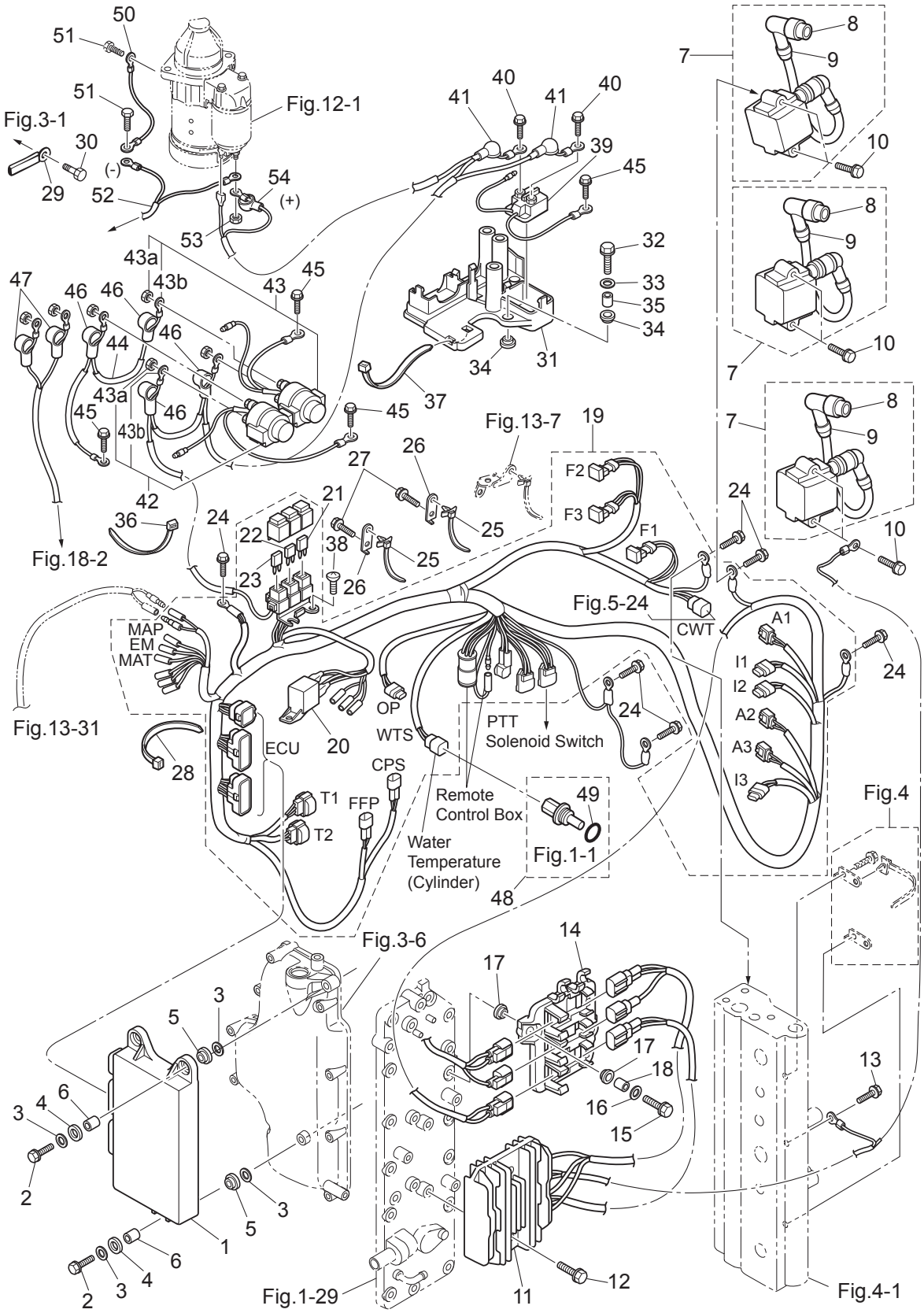

Ref.No. 見出番号		Part No. 部品番号	Description 部 品 名	Q'ty/個数 MD75C2	 MD90C2	Remarks 備 考
10-29		3PR-06972-0	CLAMP 6.5-47.5P ｸﾗﾝﾌﾟ 6.5-47.5P	1	1	
10-30		910103-5612	BOLT ﾎﾞﾙﾄ	1	1	
10-31		3FW-06901-0	BRACKET ﾌﾞﾗｹｯﾄ ｴﾚｸﾄﾘｯｸ	1	1	
10-32		910103-0625	BOLT ﾎﾞﾙﾄ	3	3	
10-33		3C8-66308-0	WASHER 6-16-1.5 ﾜｯｼｬ 6-16-1.5	3	3	
10-34		3F3-06920-0	RUBBER MOUNT 8.5-12-2 ﾗﾊﾞｰﾏｳﾝﾄ 8.5-12-2	6	6	
10-35		3T5-76079-0	COLLAR 6.2-9-10.7 ｶﾗｰ 6.2-9-10.7	3	3	
10-36		3AC-76091-0	LEAD WIRE BAND 200 ﾘｰﾄﾞﾜｲﾔﾊﾞﾝﾄﾞ 200	1	1	
10-37		3T5-84398-0	BAND 104 ﾊﾞﾝﾄﾞ ﾘｰﾄﾞﾜｲﾔ 104	1	1	
10-38		3T5-06437-0	TAPPING SCREW 6-16 ﾀｯﾋﾟﾝｸﾞｽｸﾘｭ 6-16	2	2	
10-39		3H8-76040-0	STARTER SOLENOID ｽﾀｰﾀｿﾚﾉｲﾄﾞ	1	1	
10-40		910103-5608	BOLT ﾎﾞﾙﾄ	2	2	
10-41		3Y1-76145-0	TERMINAL CAP 8-13-28 ﾀｰﾐﾅﾙｷｬｯﾌﾟ	2	2	Red
10-42		3C8-72580-0	PTT SOLENOID SWITCH (A) PTTｿﾚﾉｲﾄﾞｽｲｯﾁ (A)	1	1	UP
10-43		3C8-72581-0	PTT SOLENOID SWITCH (B) PTTｿﾚﾉｲﾄﾞｽｲｯﾁ (B)	1	1	DN
10-43a		930103-0600	NUT ﾅｯﾄ	3	3	
10-43b		941303-0600	SPRING WASHER ｽﾌﾟﾘﾝｸﾞﾜｯｼｬ	3	3	
10-44		3T5-76142-1	GROUND CABLE L=140&285 ｸﾞﾗﾝﾄﾞｹｰﾌﾞﾙ L=140&285	1	1	
10-45		910103-5612	BOLT ﾎﾞﾙﾄ	3	3	
10-46		3Y1-76145-0	TERMINAL CAP 8-13-28 ﾀｰﾐﾅﾙｷｬｯﾌﾟ	4	4	Red
10-47		3A3-76145-0	TERMINAL CAP 8-13-28 ﾀｰﾐﾅﾙｷｬｯﾌﾟ ｽﾀｰﾀ	2	2	Black
10-48		3Y9-72514-0	WATER TEMPERATURE SENSOR ｳｫｰﾀﾃﾝﾌﾟｾﾝｻ	1	1	Cylinder
10-49		3G9-66136-0	* O-RING 2-10 * Oﾘﾝｸﾞ 2-10	1	1	
10-50		3R3-76141-0	STARTER CABLE L=270 ｽﾀｰﾀｹｰﾌﾞﾙ L=270	1	1	
10-51		910103-5612	BOLT ﾎﾞﾙﾄ	2	2	
10-52		3FW-76120-0	BATTERY CABLE ﾊﾞｯﾃﾘｹｰﾌﾞﾙ	1	1	
10-53		930103-0800	NUT ﾅｯﾄ	1	1	
10-54		3FW-76145-0	TERMINAL CAP 15.5-18.28 ﾀｰﾐﾅﾙｷｬｯﾌﾟ	1	1	Red

Fig. 11 ELECTRIC PARTS (STARTER MOTOR) (1)
エレクトリックパーツ（スタータモータ）(1)

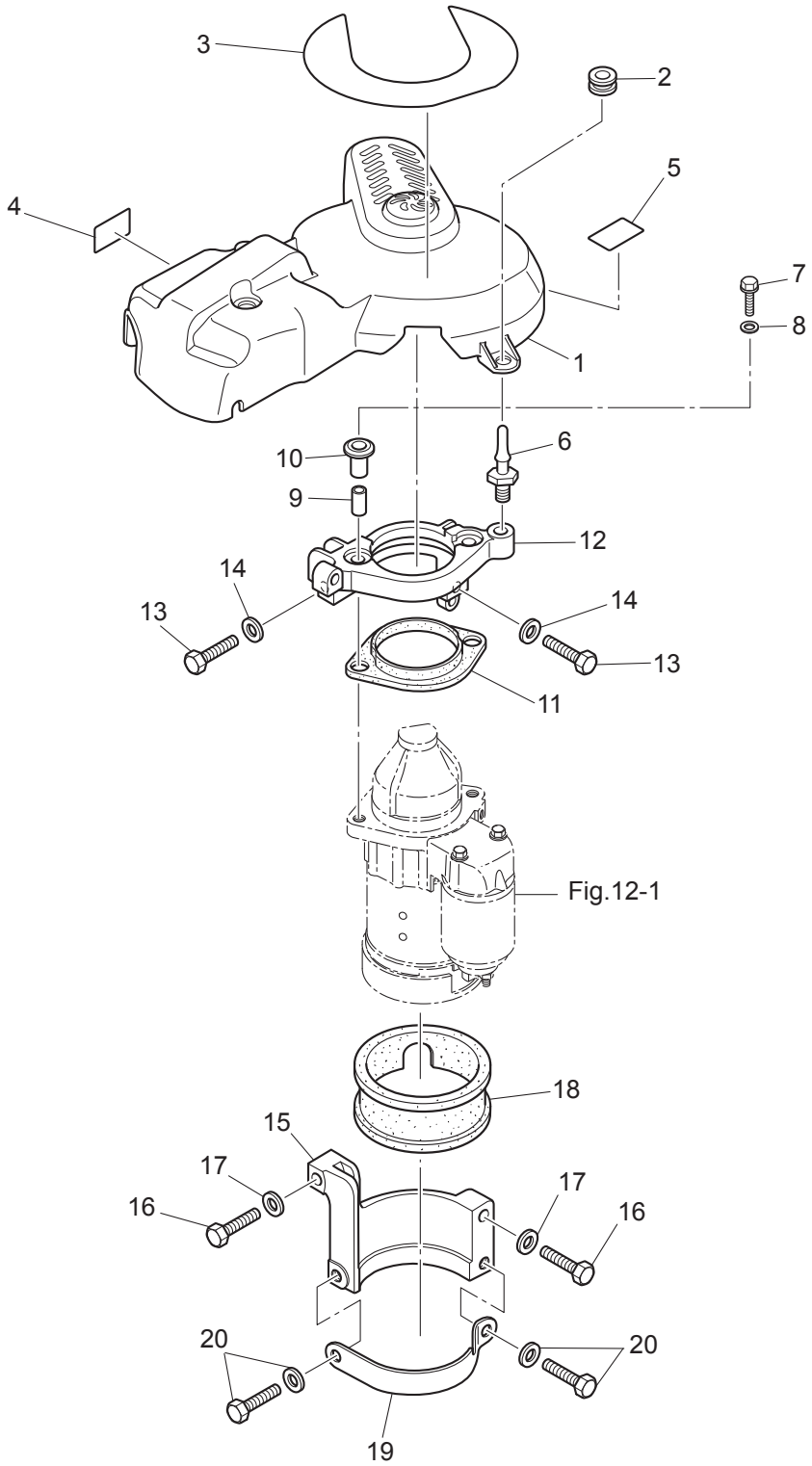

Ref.No. 見出番号		Part No. 部品番号	Description 部 品 名	Q'ty/個数 MD75C2	MD90C2	Remarks 備 考
11-1		3FW-06301-0	RING GEAR COVER ﾘﾝｸﾞｷﾞﾔｶﾊﾞｰ	1	1	
11-2		3T1-67005-0	GROMMET 16-2.5 ｸﾞﾛﾒｯﾄ 16-2.5	5	5	
11-3	1	3KY-72181-1	CAUTION DECAL (B) ｺｰｼｮﾝﾃﾞｶｰﾙ (B)	1	1	
11-3	2	3KZ-72181-1	CAUTION DECAL (B) ｺｰｼｮﾝﾃﾞｶｰﾙ (B)	1	1	for EU Model
11-4		3Y9-72194-0	FUSE DECAL ﾋｭｰｽﾞﾃﾞｶｰﾙ	1	1	
11-5		3FW-72026-0	SPARK PLUG DECAL (IZFR6Q) ｽﾊﾟｰｸﾌﾟﾗｸﾞﾃﾞｶｰﾙ (IZFR6Q)	1	1	
11-6		1E0-36056-0	HOOK COVER ﾌｯｸ ｶﾊﾞｰ	5	5	Cylinder, Stater Braket Electric Bracket
11-7		910103-0840	BOLT ﾎﾞﾙﾄ	2	2	
11-8		3B7-63730-0	WASHER 8.5-24-1.5 ﾜｯｼｬ 8.5-24-1.5	2	2	
11-9		3C7-76003-1	SPACER 8.4-12-21.5 ｽﾍﾟｰｻ 8.4-12-21.5	2	2	
11-10		3C7-76004-0	STARTER MOTOR MOUNT ｽﾀｰﾀﾓｰﾀﾏｳﾝﾄ A	2	2	
11-11		3FW-76005-0	STARTER MOTOR MOUNT ｽﾀｰﾀﾓｰﾀﾏｳﾝﾄ B	1	1	
11-12		3FWB76011-0	STARTER MOTOR BRACKET ｽﾀｰﾀﾓｰﾀﾌﾞﾗｹｯﾄ	1	1	
11-13		9161F4-0845	BOLT ﾎﾞﾙﾄ	2	2	
11-14		940103-0800	WASHER ﾜｯｼｬ	2	2	
11-15		3FWB76006-0	STARTER MOTOR BRACKET ｽﾀｰﾀﾓｰﾀﾌﾞﾗｹｯﾄ	1	1	
11-16		9161F4-0845	BOLT ﾎﾞﾙﾄ	2	2	
11-17		940103-0800	WASHER ﾜｯｼｬ	2	2	
11-18		3FW-76007-0	DAMPER ﾀﾞﾝﾊﾟｽﾀｰﾀﾓｰﾀ	1	1	
11-19		3FW-76009-0	STARTER MOTOR BAND ｽﾀｰﾀﾓｰﾀﾊﾞﾝﾄﾞ	1	1	
11-20		910103-5820	BOLT ﾎﾞﾙﾄ	2	2	

Fig. 12 STARTER MOTOR
スタータモータ

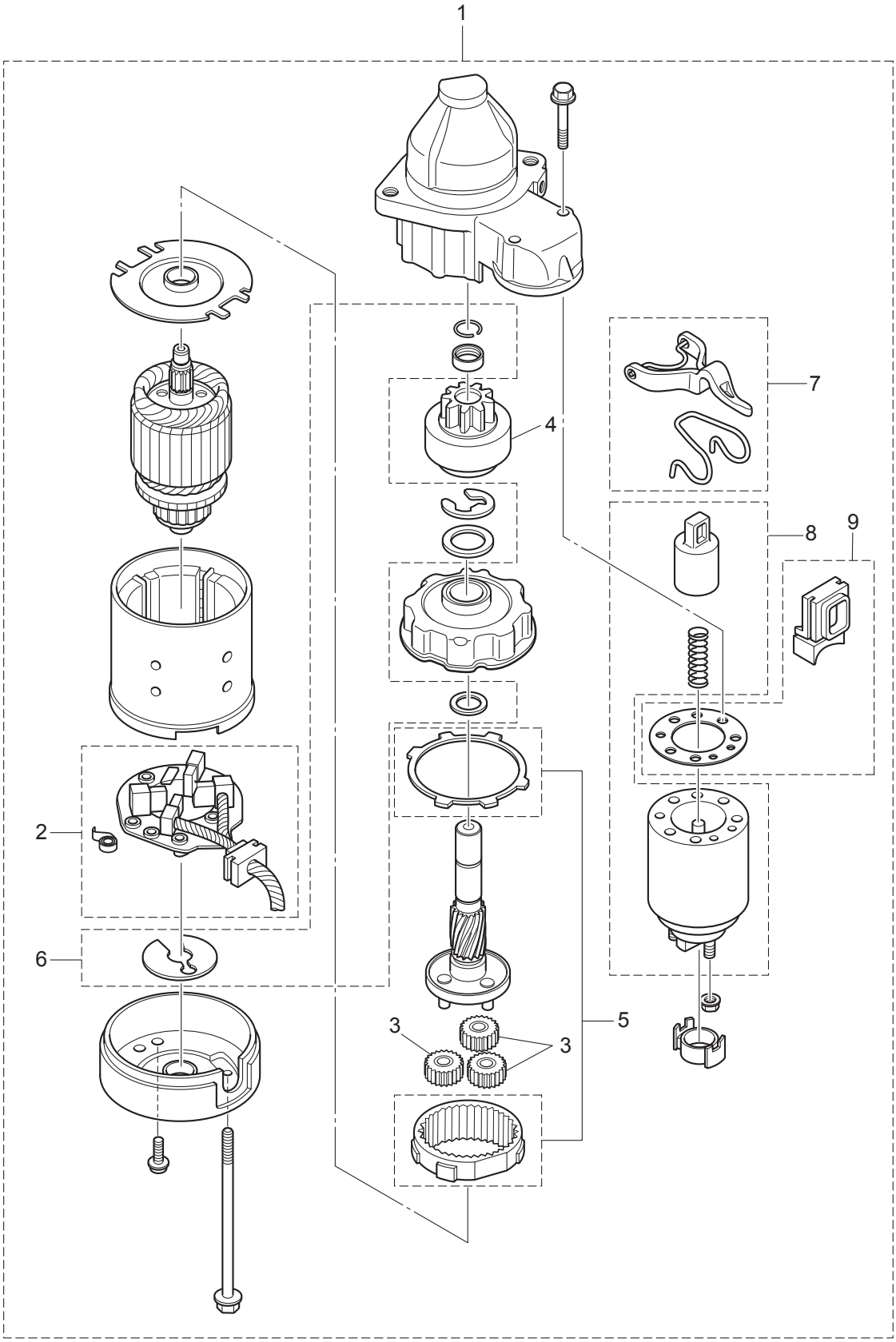

Ref.No. 見出番号		Part No. 部品番号	Description 部 品 名	Q'ty/個数 MD75C2	 MD90C2	Remarks 備 考
12-1		3FW-76010-0	STARTER MOTOR ASSY ｽﾀｰﾀﾓｰﾀｱｯｼ	1	1	
12-2		3FW-76014-0	＊BRUSH HOLDER ＊ﾌﾞﾗｼﾎﾙﾀﾞ	1	1	
12-3		3FW-76314-0	＊INTERNAL GEAR ＊ｲﾝﾀｰﾅﾙｷﾞﾔ	3	3	
12-4		3FW-76015-0	＊PINION ASSY ＊ﾋﾟﾆｵﾝｱｯｼ	1	1	
12-5		3FW-76317-0	＊PLANET GEAR ＊ﾌﾟﾗﾈｯﾄｷﾞﾔ	1	1	
12-6		3FW-76318-0	＊WASHER SET ＊ﾜｯｼｬｾｯﾄ	1	1	
12-7		3FW-76320-0	＊SHIFT LEVER SET ＊ｼﾌﾄﾚﾊﾞｰｾｯﾄ	1	1	
12-8		3FW-76321-0	＊MAGNETIC SWITCH ＊ﾏｸﾞﾈｯﾄｽｲｯﾁ	1	1	
12-9		3FW-76322-0	＊DUST COVER SET ＊ﾀﾞｽﾄｶﾊﾞｰｾｯﾄ	1	1	

Fig. 13 OIL PUMP
オイルポンプ

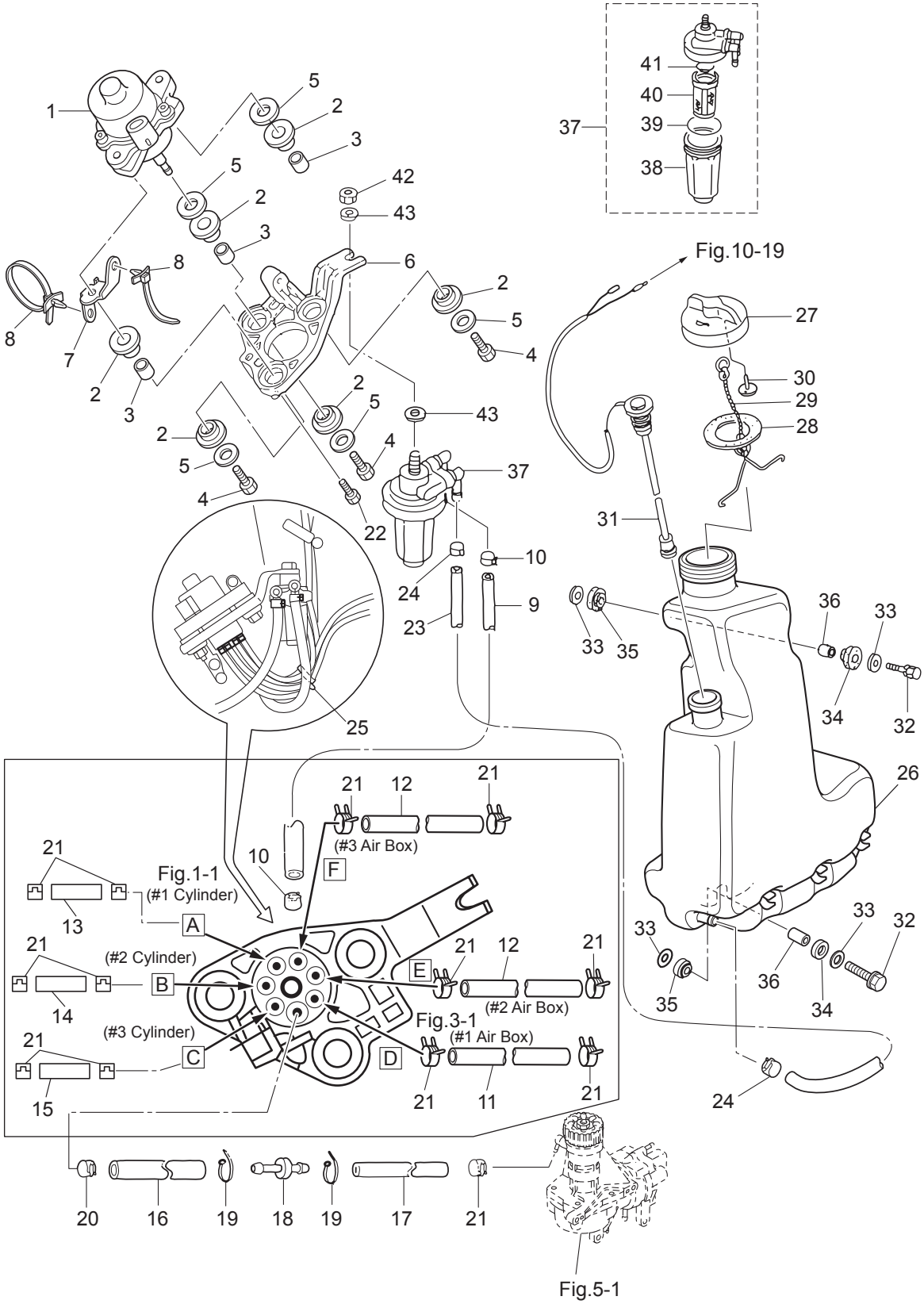

Ref.No. 見出番号	Part No. 部品番号	Description 部 品 名	Q'ty/個数		Remarks 備 考
			MD75C2	MD90C2	
13-1	3T7-09010-0	ELECTRIC OIL PUMP ｴﾚｸﾄﾘｯｸｵｲﾙﾎﾟﾝﾌﾟ	1	1	
13-2	345-67113-0	MOUNT 12-18-2.5 ﾏｳﾝﾄ 12-18-2.5	6	6	
13-3	3C7-67114-1	SPACER 8.4-12-17 ｽﾍﾟｰｻ 8.4-12-17	3	3	
13-4	910103-0835	BOLT ﾎﾞﾙﾄ	3	3	
13-5	3B7-63730-0	WASHER 8.5-24-1.5 ﾜｯｼｬ 8.5-24-1.5	5	5	
13-6	3T7-09072-0	BRACKET ﾌﾞﾗｹｯﾄ ｵｲﾙﾎﾟﾝﾌﾟ	1	1	
13-7	3FY-76174-0	STAY ｽﾃｰ	1	1	
13-8	3T1-84398-0	BAND 170 ﾊﾞﾝﾄﾞ ﾘｰﾄﾞﾜｲﾔ 170	2	2	
13-9	99AA-6-0200	PIPE ﾊﾟｲﾌﾟ	1	1	99AA-6-1000
13-10	3GT-35143-0	CLIP φ9.4 ｸﾘｯﾌﾟ	2	2	
13-11	99AA-2-0560	PIPE ﾊﾟｲﾌﾟ	1	1	99AA-2-1000
13-12	99AA-2-0380	PIPE ﾊﾟｲﾌﾟ	2	2	99AA-2-1000
13-13	99AA-2-0395	PIPE ﾊﾟｲﾌﾟ	1	1	99AA-2-1000
13-14	99AA-2-0275	PIPE ﾊﾟｲﾌﾟ	1	1	99AA-2-1000
13-15	99AA-2-0180	PIPE ﾊﾟｲﾌﾟ	1	1	99AA-2-1000
13-16	3FW-09110-0	OIL PIPE ｵｲﾙﾊﾟｲﾌﾟ	1	1	
13-17	99AA-2-0465	PIPE ﾊﾟｲﾌﾟ	1	1	99AA-2-1000
13-18	3T7-09076-0	JOINT ｼﾞｮｲﾝﾄ ﾆｯﾌﾟﾙ	1	1	Reducer Nipple
13-19	3T5-84398-0	BAND 104 ﾊﾞﾝﾄﾞ ﾘｰﾄﾞﾜｲﾔ 104	2	2	
13-20	3BJ-02215-0	CLIP φ7.8 ｸﾘｯﾌﾟ φ7.8	1	1	
13-21	3B7-09052-0	CLIP φ6.9 ｸﾘｯﾌﾟ φ6.9	13	13	Oil Pump Air Compressor
13-22	910103-5630	BOLT ﾎﾞﾙﾄ	2	2	
13-23	99AA-6-1150	PIPE ﾊﾟｲﾌﾟ	1	1	99AA-6-1000 x2
13-24	3GT-35143-0	CLIP φ9.4 ｸﾘｯﾌﾟ	2	2	
13-25	369-84398-0	BAND 158 ﾊﾞﾝﾄﾞ ﾘｰﾄﾞﾜｲﾔ 158	1	1	
13-26	3FW-71010-0	OIL TANK ｵｲﾙﾀﾝｸ	1	1	
13-27	3C8-71015-0	OIL FILLER CAP ｵｲﾙﾌｨﾗｷｬｯﾌﾟ	1	1	
13-28	3C8-71016-0	GASKET 36-52-2 ｶﾞｽｹｯﾄ 36-52-2	1	1	
13-29	3C8-71017-0	CAP HOOK ｷｬｯﾌﾟﾌｯｸ ﾀﾝｸ	1	1	

Fig. 13 OIL PUMP
オイルポンプ

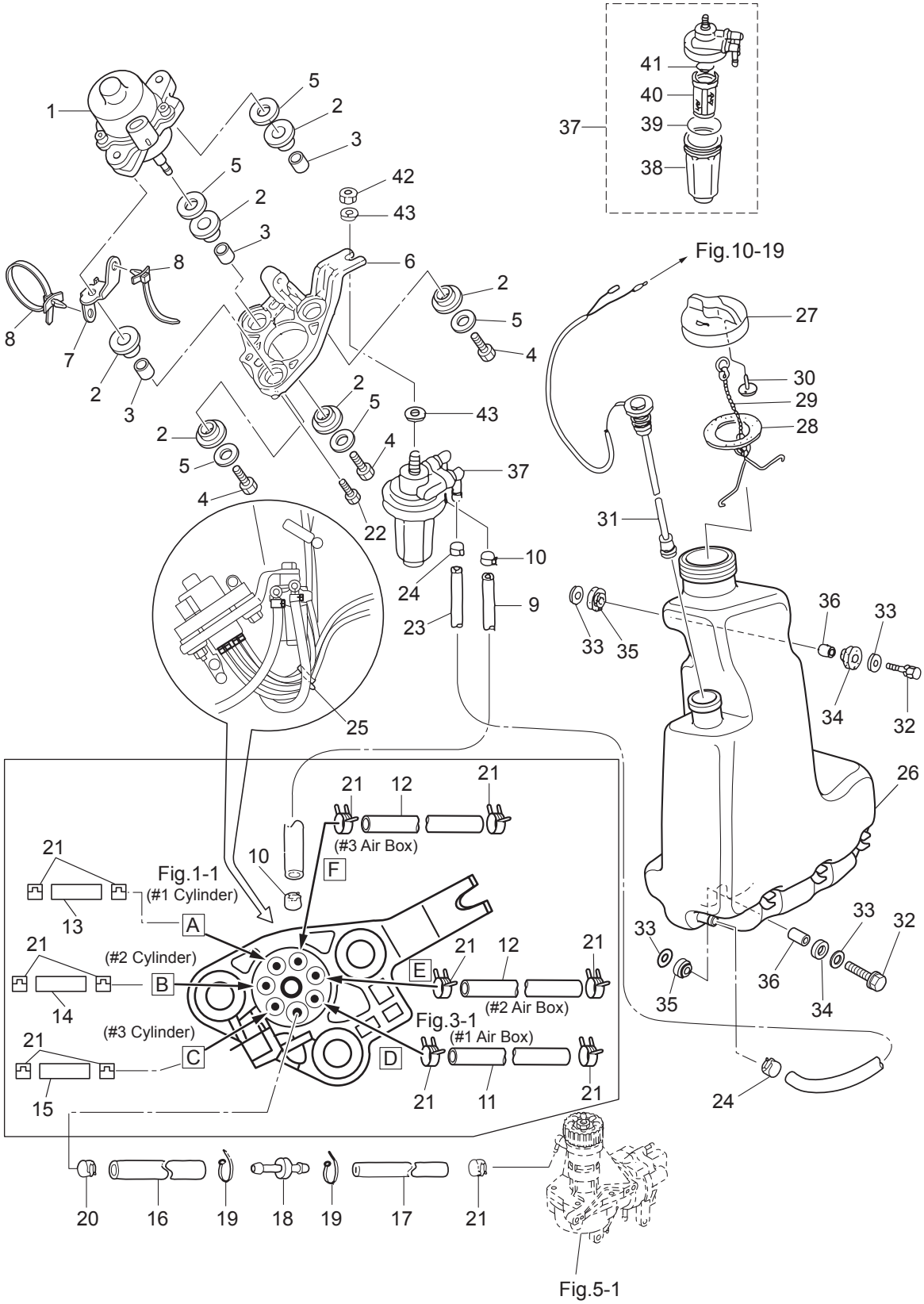

Ref.No. 見出番号		Part No. 部品番号	Description 部 品 名	Q'ty/個数 MD75C2	 MD90C2	Remarks 備 考
13-30		3C8-71018-0	OIL TANK CAP CHECK VALVE ｵｲﾙﾀﾝｸｷｬｯﾌﾟﾁｪｯｸﾊﾞﾙﾌﾞ	1	1	
13-31		3T5-71020-0	OIL LEVEL SENSOR ｵｲﾙﾚﾍﾞﾙｾﾝｻ	1	1	
13-32		910103-0630	BOLT ﾎﾞﾙﾄ	3	3	
13-33		346-67115-0	WASHER 6.5-21-1 ﾜｯｼｬ 6.5-21-1	6	6	
13-34		346-67113-0	MOUNT 8.5-14-2.5 ﾏｳﾝﾄ 8.5-14-2.5	3	3	
13-35		3B7-06920-0	RUBBER MOUNT 8.5-14-2.5 ﾗﾊﾞｰﾏｳﾝﾄ 8.5-14-2.5	3	3	
13-36		346-67114-1	SPACER 6.2-9-15.7 ｽﾍﾟｰｻ 6.2-9-15.7	3	3	
13-37		3C7-71030-0	OIL FILTER ASSY ｵｲﾙﾌｨﾙﾀｱｯｼ	1	1	
13-38		3B7-02237-0	* CUP * ｶｯﾌﾟ	1	1	
13-39		3B7-02235-0	* O-RING * Oﾘﾝｸﾞ A	1	1	
13-40		3C7-71033-0	* FILTER * ﾌｨﾙﾀ	1	1	
13-41		3B7-02236-0	* O-RING * Oﾘﾝｸﾞ B	1	1	
13-42		930103-0800	NUT ﾅｯﾄ	1	1	
13-43		940103-0800	WASHER ﾜｯｼｬ	2	2	

Fig. 14 DRIVE SHAFT HOUSING
ドライブシャフトハウジング

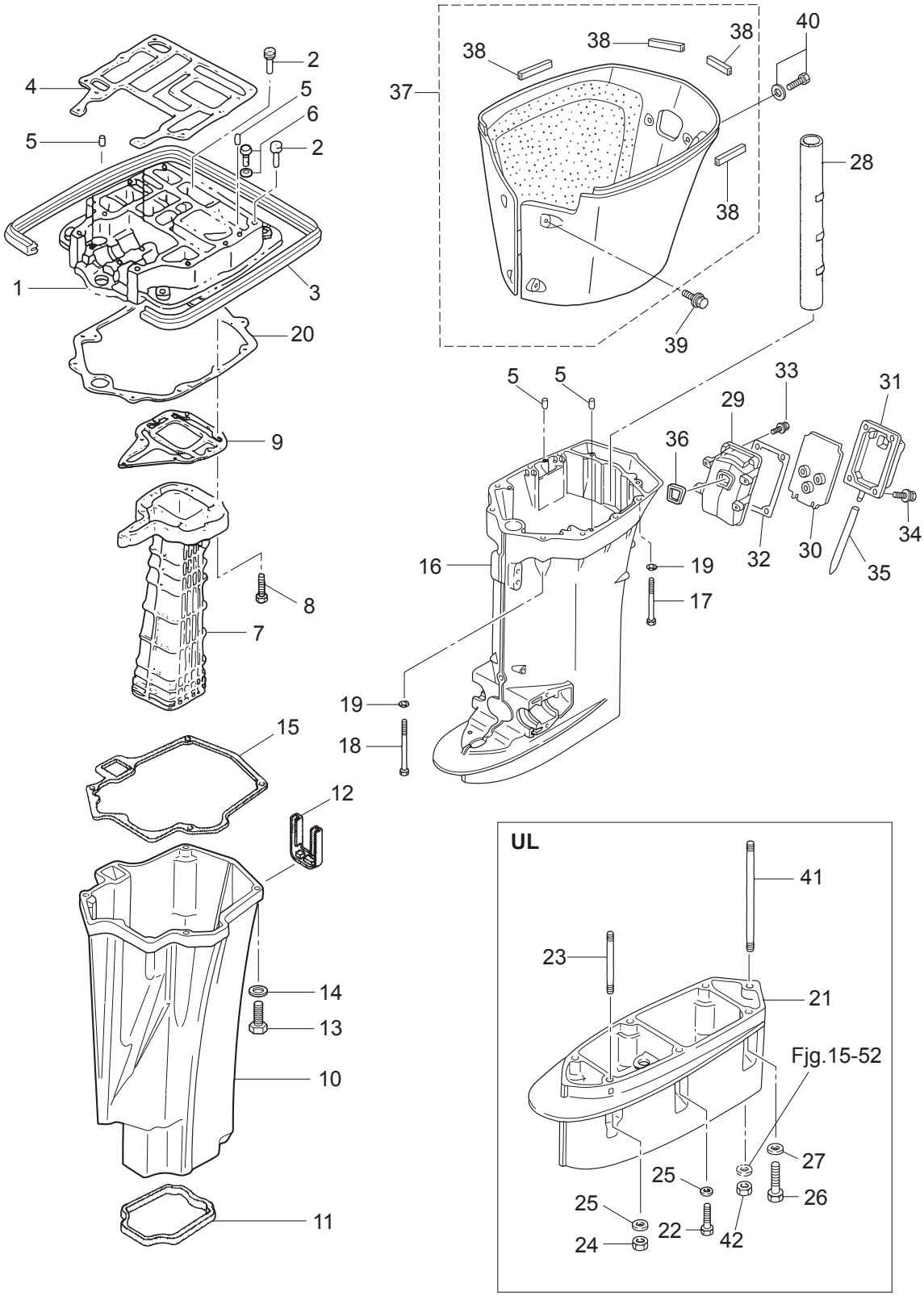

Ref.No. 見出番号	Part No. 部品番号	Description 部 品 名	Q'ty/個数		Remarks 備 考
			MD75C2	MD90C2	
14-1	3T9Q01301-1	ENGINE BASEMENT ｴﾝｼﾞﾝﾍﾞｰｽ	1	1	
14-2	3B7-67179-0	DRAIN PLUG (ENGINE BASEMENT) ﾄﾞﾚﾝﾌﾟﾗｸﾞ (ｴﾝｼﾞﾝﾍﾞｰｽ)	2	2	
14-3	3B7-67116-0	ENGINE BASEMENT SEAL L=690 ｴﾝｼﾞﾝﾍﾞｰｽｼｰﾙ L=690	1	1	
14-4	3B7-01303-4	ENGINE BASEMENT GASKET ｴﾝｼﾞﾝﾍﾞｰｽｶﾞｽｹｯﾄ	1	1	
14-5	345-01111-0	DOWEL PIN 6-12 ﾀﾞｳｪﾙﾋﾟﾝ 6-12	4	4	
14-6	910103-5635	BOLT ﾎﾞﾙﾄ	2	2	
14-7	3B7-02311-0	EXHAUST PIPE ｴｷｿﾞｰｽﾄﾊﾟｲﾌﾟ	1	1	
14-8	3V1-60001-1	BOLT 6-35 ﾎﾞﾙﾄ ﾌﾟﾚｺｰﾄ 6-35	7	7	
14-9	3B7-02312-2	EXHAUST PIPE GASKET ｴｷｿﾞｰｽﾄﾊﾟｲﾌﾟｶﾞｽｹｯﾄ	1	1	
14-10	3D8-61180-0	EXHAUST HOUSING ｴｷｿﾞｰｽﾄﾊｳｼﾞﾝｸﾞ	1	1	
14-11	3B7-61182-1	GROMMET ｸﾞﾛﾒｯﾄ	1	1	
14-12	3B7-61207-0	IDLE EXHAUST PORT GROMMET ｱｲﾄﾞﾙｴｷｿﾞｰｽﾄﾎﾟｰﾄｸﾞﾛﾒｯﾄ	1	1	
14-13	9101E3-0830	BOLT ﾎﾞﾙﾄ	4	4	
14-14	9402E3-0800	WASHER ﾜｯｼｬ	4	4	
14-15	3B7-61181-2	EXHAUST HOUSING GASKET ｴｷｿﾞｰｽﾄﾊｳｼﾞﾝｸﾞｶﾞｽｹｯﾄ	1	1	
14-16	3FWQ61192-1	DRIVE SHAFT HOUSING (L) ﾄﾞﾗｲﾌﾞｼｬﾌﾄﾊｳｼﾞﾝｸﾞ (L)	1	1	
14-17	3B7-61017-3	BOLT 8-105 ﾎﾞﾙﾄ 8-105	6	6	
14-18	3B7-61018-2	BOLT 8-115 ﾎﾞﾙﾄ 8-115	2	2	
14-19	9402E3-0800	WASHER ﾜｯｼｬ	8	8	
14-20	3B7-61012-2	DRIVE SHAFT HOUSING GASKET ﾄﾞﾗｲﾌﾞｼｬﾌﾄﾊｳｼﾞﾝｸﾞｶﾞｽｹｯﾄ	1	1	
14-21	3B7Q61110-0	EXTENSION HOUSING ｴｸｽﾃﾝｼｮﾝﾊｳｼﾞﾝｸﾞ	1	1	for Transom "UL"
14-22	3T1-60001-1	BOLT 8-35 ﾎﾞﾙﾄ 8-35	3	3	for Transom "UL"
14-23	9153E3-0825	STUD ｽﾀｯﾄﾞ	1	1	for Transom "UL"
14-24	930103-0800	NUT ﾅｯﾄ	1	1	for Transom "UL"
14-25	9402E3-0800	WASHER ﾜｯｼｬ	4	4	for Transom "UL"
14-26	3B7-60001-5	BOLT 10-40 ﾎﾞﾙﾄ 10-40	2	2	for Transom "UL"
14-27	9402E3-1000	WASHER ﾜｯｼｬ	2	2	for Transom "UL"
14-28	3B7-61186-0	REVERSE GAS PASSAGE PIPE ﾘﾊﾞｰｽｶﾞｽﾊﾟｯｾｰｼﾞﾊﾟｲﾌﾟ	1	1	
14-29	3T1Q61241-0	IDLE EXHAUST PASSAGE ｱｲﾄﾞﾙｴｷｿﾞｰｽﾄﾊﾟｯｾｰｼﾞ	1	1	

Fig. 14 DRIVE SHAFT HOUSING
ドライブシャフトハウジング

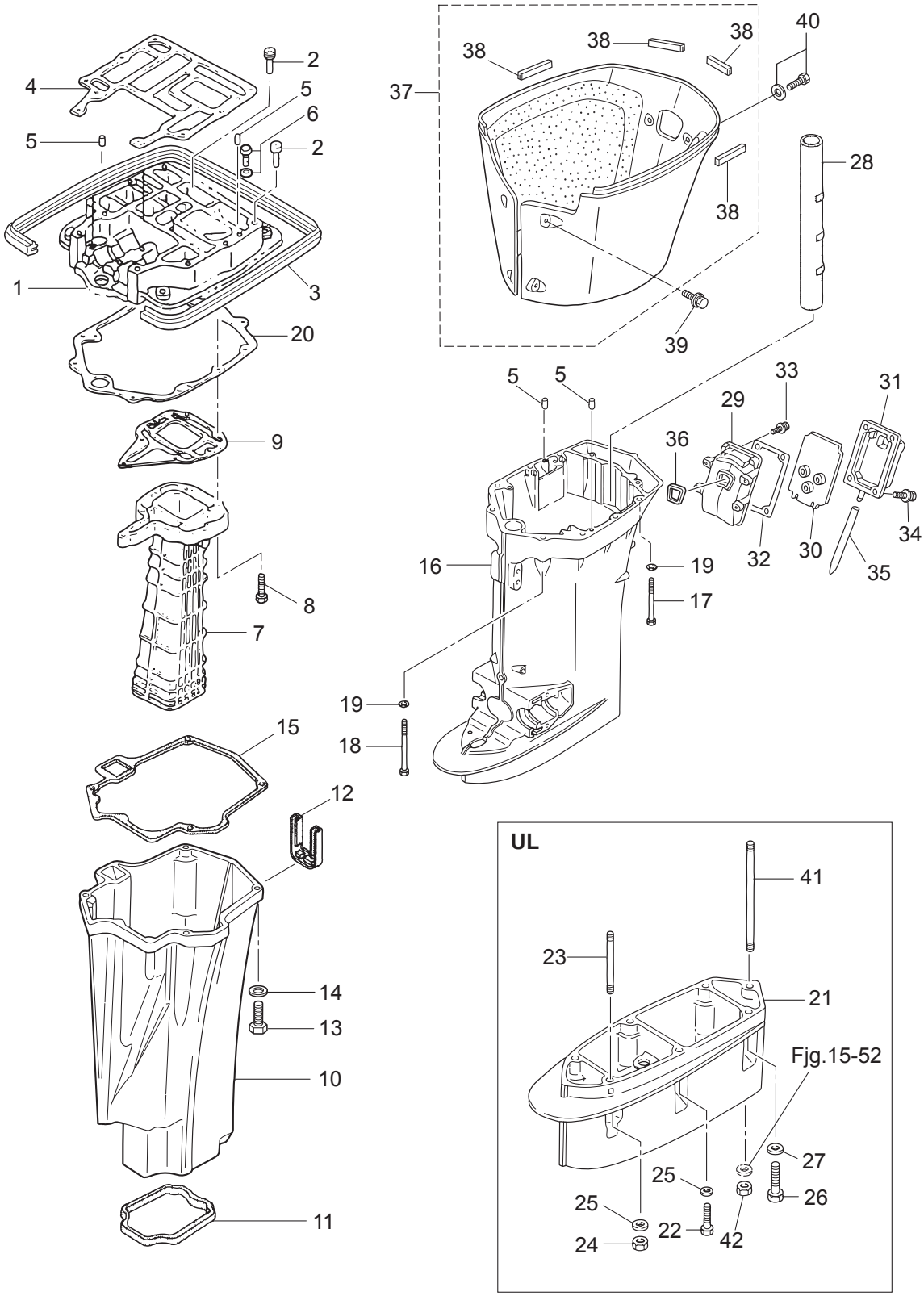

Ref.No. 見出番号		Part No. 部品番号	Description 部 品 名	Q'ty/個数 MD75C2	 MD90C2	Remarks 備 考
14-30		3T1-61242-0	IDLE EXH PASSAGE SEPARATION ｱｲﾄﾞﾙｴｷｿﾞｰｽﾄﾊﾟｯｾｰｼﾞｾﾊﾟﾚｰｼｮﾝ	1	1	
14-31		3T1Q61245-0	IDLE EXH PASSAGE COVER ASSY ｱｲﾄﾞﾙｴｷｿﾞｰｽﾄﾊﾟｯｾｰｼﾞｶﾊﾞｰｱｯｼ	1	1	
14-32		3T1-61244-0	GASKET ｶﾞｽｹｯﾄ ﾊﾟｯｾｰｼﾞｶﾊﾞｰ	1	1	
14-33		9101E3-5620	BOLT ﾎﾞﾙﾄ	4	4	
14-34		9101E3-5635	BOLT ﾎﾞﾙﾄ	4	4	
14-35		3T1-61097-0	WATER OUTLET HOSE ｳｫｰﾀｱｳﾄﾚｯﾄﾎｰｽ	1	1	
14-36		3T1-61212-0	GROMMET ｸﾞﾛﾒｯﾄ ｴﾌﾟﾛﾝ	1	1	
14-37		3T1Q61225-1	APRON ASSY ｴﾌﾟﾛﾝｱｯｼ	1	1	
14-38		3T1-61213-0	* SEAL * ｼｰﾙ ｴﾌﾟﾛﾝ	4	4	
14-39		9101E3-5612	BOLT ﾎﾞﾙﾄ	4	4	Apron
14-40		9101E3-5616	BOLT ﾎﾞﾙﾄ	2	2	Apron
14-41		3B7-61112-1	STUD 10-165 ｽﾀｯﾄﾞ 10-165	1	1	for Transom "UL"
14-42		3B7-61114-0	NUT 10-P1.25 ﾅｯﾄ 10-P1.25	1	1	for Transom "UL"

Fig. 15 GEAR CASE (DRIVE SHAFT)
ギヤケース（ドライブシャフト）

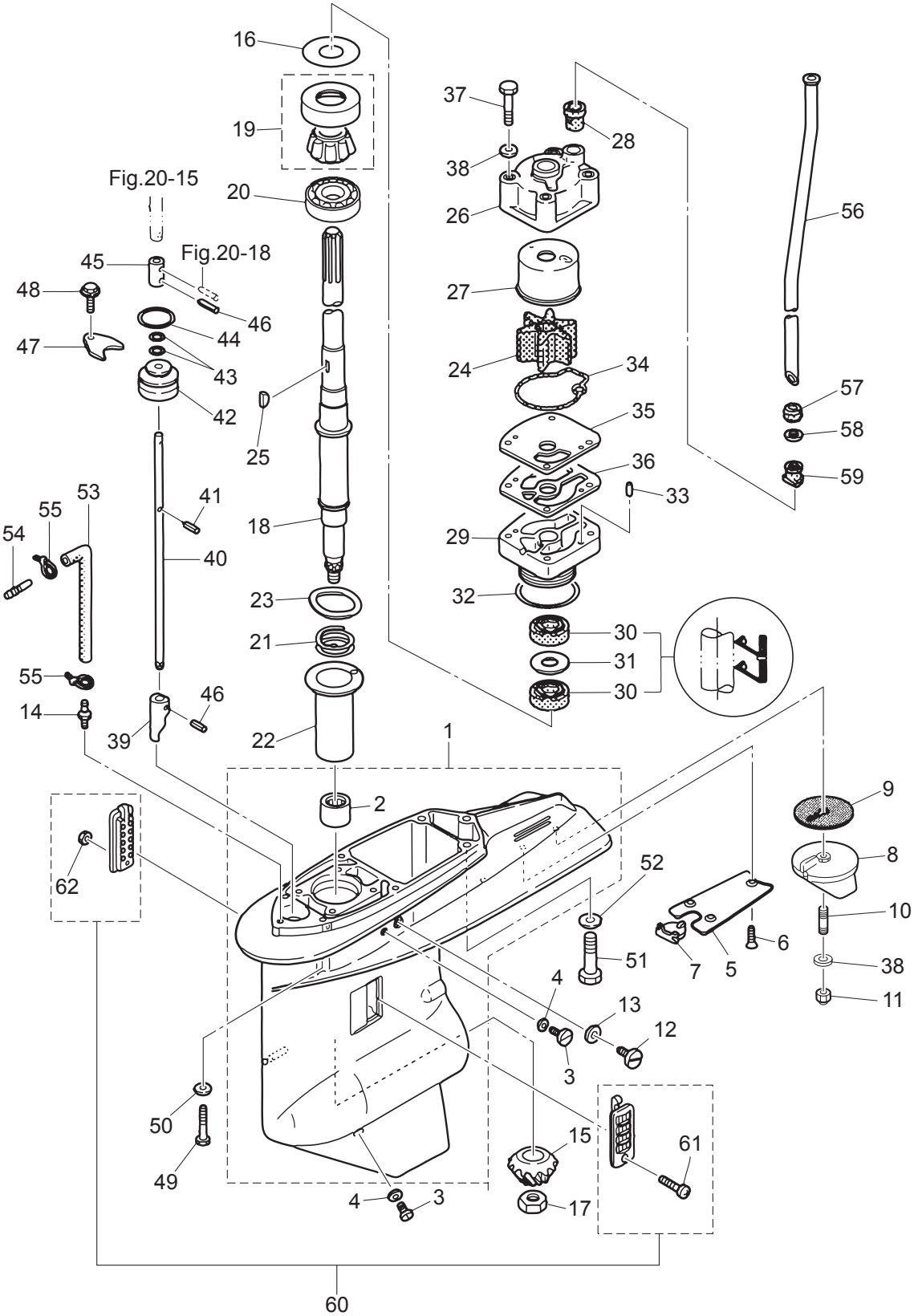

Ref.No. 見出番号		Part No. 部品番号	Description 部 品 名	Q'ty/個数 MD75C2	 MD90C2	Remarks 備 考
15-1		3C7Q60000-6	GEAR CASE ASSY ｷﾞﾔｹｰｽｱｯｼ	1	1	
15-2		3C7-60211-1	* ROLLER BEARING 28.6-38.1-3 * ﾛｰﾗﾍﾞｱﾘﾝｸﾞ 28.6-38.1-3	1	1	
15-3		332-60005-2	PLUG 8-8 ﾌﾟﾗｸﾞ 8-8	2	2	
15-4		332-60006-0	GASKET 8.1-15-1 ｶﾞｽｹｯﾄ 8.1-15-1	2	2	
15-5		3B7-60012-1	GEAR CASE PLATE ｷﾞﾔｹｰｽﾌﾟﾚｰﾄ	1	1	
15-6		9216E3-0614	SCREW ｽｸﾘｭ	3	3	
15-7		3B7-60013-0	GEAR CASE PLATE PLUG ｷﾞﾔｹｰｽﾌﾟﾚｰﾄﾌﾟﾗｸﾞ	1	1	
15-8		3B7-60217-1	TRIM TAB ﾄﾘﾑﾀﾌﾞ	1	1	
15-9		3B7-60219-0	TRIM TAB GASKET ﾄﾘﾑﾀﾌﾞｶﾞｽｹｯﾄ	1	1	
15-10		915303-0825	STUD ｽﾀｯﾄﾞ	1	1	
15-11		930403-0800	NYLON NUT 8-P1.25 ﾅｲﾛﾝﾅｯﾄ 8-P1.25	1	1	
15-12		3B7-60015-1	PLUG M10P1.25 ﾌﾟﾗｸﾞ ｳｫｰﾀ	1	1	
15-13		3B7-60016-1	GASKET 10.1-15-1 ｶﾞｽｹｯﾄ 10.1-15-1	1	1	
15-14		3C7-60017-0	NIPPLE 6-1/8 ﾆｯﾌﾟﾙ 6-1/8	1	1	
15-15		3FW-64020-0	BEVEL GEAR B ﾍﾞﾍﾞﾙｷﾞﾔ B	1	1	
15-16	1	353-64014-0	SHIM 52-60.5-0.3 ｼﾑ 52-60.5-0.3	A	A	
15-16	2	353-64015-0	SHIM 52-60.5-0.15 ｼﾑ 52-60.5-0.15	A	A	
15-16	3	353-64016-0	SHIM 52-60.5-0.1 ｼﾑ 52-60.5-0.1	A	A	
15-17		3B7-64027-0	NUT M16-P1.5 ﾅｯﾄ ﾍﾞﾍﾞﾙｷﾞﾔ B	1	1	
15-18	1	3C7-64302-3	DRIVE SHAFT (L) ﾄﾞﾗｲﾌﾞｼｬﾌﾄ (L)	1	1	for Transom "L"
15-18	2	3C7-64303-3	DRIVE SHAFT (UL) ﾄﾞﾗｲﾌﾞｼｬﾌﾄ (UL)	1	1	for Transom "UL"
15-19		3C7-60213-0	TAPERED ROLLER BEARING 0506 ﾃｰﾊﾟｰﾛｰﾗﾍﾞｱﾘﾝｸﾞ 0506	1	1	
15-20		3C7-60214-0	BALL BEARING 16007 ﾎﾞｰﾙﾍﾞｱﾘﾝｸﾞ 16007	1	1	
15-21		3C7-64327-1	DRIVE SHAFT SPRING ﾄﾞﾗｲﾌﾞｼｬﾌﾄｽﾌﾟﾘﾝｸﾞ	1	1	
15-22		3C7-64328-0	DRIVE SHAFT SPRING GUIDE ﾄﾞﾗｲﾌﾞｼｬﾌﾄｽﾌﾟﾘﾝｸﾞｶﾞｲﾄﾞ	1	1	
15-23		3C7-60210-0	WAVE WASHER d=47.2 ｳｪｰﾌﾞﾜｯｼｬ d=47.2	1	1	
15-24		3C7-65021-1	WATER PUMP IMPELLER ｳｫｰﾀﾎﾟﾝﾌﾟｲﾝﾍﾟﾗ	1	1	
15-25		3B7-65022-1	KEY 28-5.7-4 ｷｰ ﾎﾟﾝﾌﾟｲﾝﾍﾟﾗ	1	1	Pump Impeller
15-26		3C7-65016-0	PUMP CASE SUB-ASSY (UPPER) ﾎﾟﾝﾌﾟｹｰｽｻﾌﾞｱｯｼ (ｱｯﾊﾟ)	1	1	

Fig. 15 GEAR CASE (DRIVE SHAFT)
ギヤケース（ドライブシャフト）

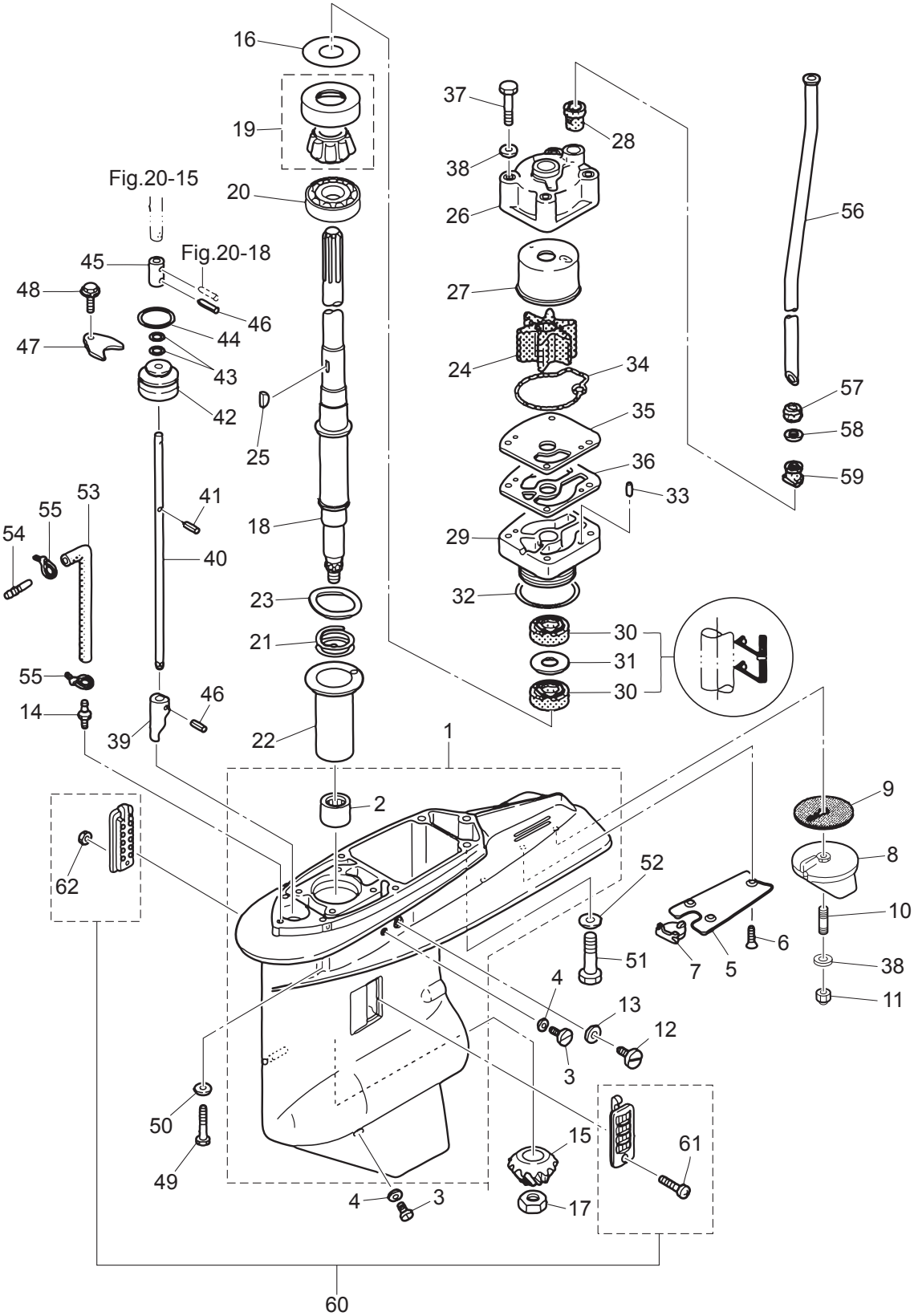

Ref.No. 見出番号		Part No. 部品番号	Description 部 品 名	Q'ty/個数 MD75C2	 MD90C2	Remarks 備 考
15-27		3C7-65011-0	PUMP CASE LINER ﾎﾟﾝﾌﾟｹｰｽﾗｲﾅ	1	1	
15-28		3C7-65014-0	WATER PIPE SEAL (LOWER) ｳｫｰﾀﾊﾟｲﾌﾟｼｰﾙ (ﾛﾜ)	1	1	
15-29		3C7-65017-2	PUMP CASE (LOWER) ﾎﾟﾝﾌﾟｹｰｽ (ﾛﾜ)	1	1	
15-30		3C7-60223-1	OIL SEAL 22-42-7 ｵｲﾙｼｰﾙ 22-42-7	2	2	
15-31		346-64084-0	SHIM 35-41.9-0.5 ｼﾑ 35-41.9-0.5	1	1	
15-32		3B7-65015-0	O-RING 3.1-54.4 Oﾘﾝｸﾞ 3.1-54.4	1	1	
15-33		334-65012-0	DOWEL PIN 4-10 ﾀﾞｳｪﾙﾋﾟﾝ 4-10	2	2	
15-34		3C7-65018-0	PUMP CASE GASKET ﾎﾟﾝﾌﾟｹｰｽｶﾞｽｹｯﾄ	1	1	
15-35		3C7-65025-0	WATER PUMP GUIDE PLATE ｳｫｰﾀﾎﾟﾝﾌﾟｶﾞｲﾄﾞﾌﾟﾚｰﾄ	1	1	
15-36		3C7-65029-0	GUIDE PLATE GASKET ｶﾞｲﾄﾞﾌﾟﾚｰﾄｶﾞｽｹｯﾄ	1	1	
15-37		9161E3-0885	BOLT ﾎﾞﾙﾄ	4	4	
15-38		940103-0800	WASHER ﾜｯｼｬ	5	5	Pump Case Trim Tab
15-39		3B7-66011-1	CLUTCH CAM ｸﾗｯﾁｶﾑ	1	1	
15-40	1	3B7-66013-1	CAM ROD (L) ｶﾑﾛｯﾄﾞ (L)	1	1	for Transom "L"
15-40	2	3B7-66014-1	CAM ROD (UL) ｶﾑﾛｯﾄﾞ (UL)	1	1	for Transom "UL"
15-41		951403-3510	SPRING PIN 3.5-10 ｽﾌﾟﾘﾝｸﾞﾋﾟﾝ 3.5-10	1	1	
15-42		3B7-66031-1	CAM ROD BUSHING ｶﾑﾛｯﾄﾞﾌﾞｯｼﾝｸﾞ	1	1	
15-43		345-66021-0	O-RING 1.9-6.8 Oﾘﾝｸﾞ 1.9-6.8	2	2	
15-44		3B7-66023-0	O-RING 3.5-27.7 Oﾘﾝｸﾞ 3.5-27.7	1	1	
15-45		353-66241-1	SHIFT ROD JOINT ｼﾌﾄﾛｯﾄﾞｼﾞｮｲﾝﾄ	1	1	
15-46		951403-3516	SPRING PIN 3.5-16 ｽﾌﾟﾘﾝｸﾞﾋﾟﾝ 3.5-16	2	2	Cluch Cam Shift Rod Joint
15-47		353-66024-0	STOPPER ｽﾄｯﾊﾟﾄﾞﾗｲﾌﾞｼｬﾌﾄﾊｳｼﾞﾝｸﾞ	1	1	
15-48		9101E3-5612	BOLT ﾎﾞﾙﾄ	1	1	
15-49		3T1-60001-1	BOLT 8-35 ﾎﾞﾙﾄ 8-35	4	4	
15-50		9402E3-0800	WASHER ﾜｯｼｬ	4	4	
15-51	1	3B7-60001-5	BOLT 10-40 ﾎﾞﾙﾄ 10-40	3	3	for Transom "L"
15-51	2	3B7-60001-5	BOLT 10-40 ﾎﾞﾙﾄ 10-40	2	2	for Transom "UL"
15-52		9402E3-1000	WASHER ﾜｯｼｬ	3	3	Gear Case & Extension Housing
15-53	1	98AL-40-800	HOSE ﾎｰｽ	1	1	for Transom "L" 98AL-401000

Fig. 15 GEAR CASE (DRIVE SHAFT)
ギヤケース（ドライブシャフト）

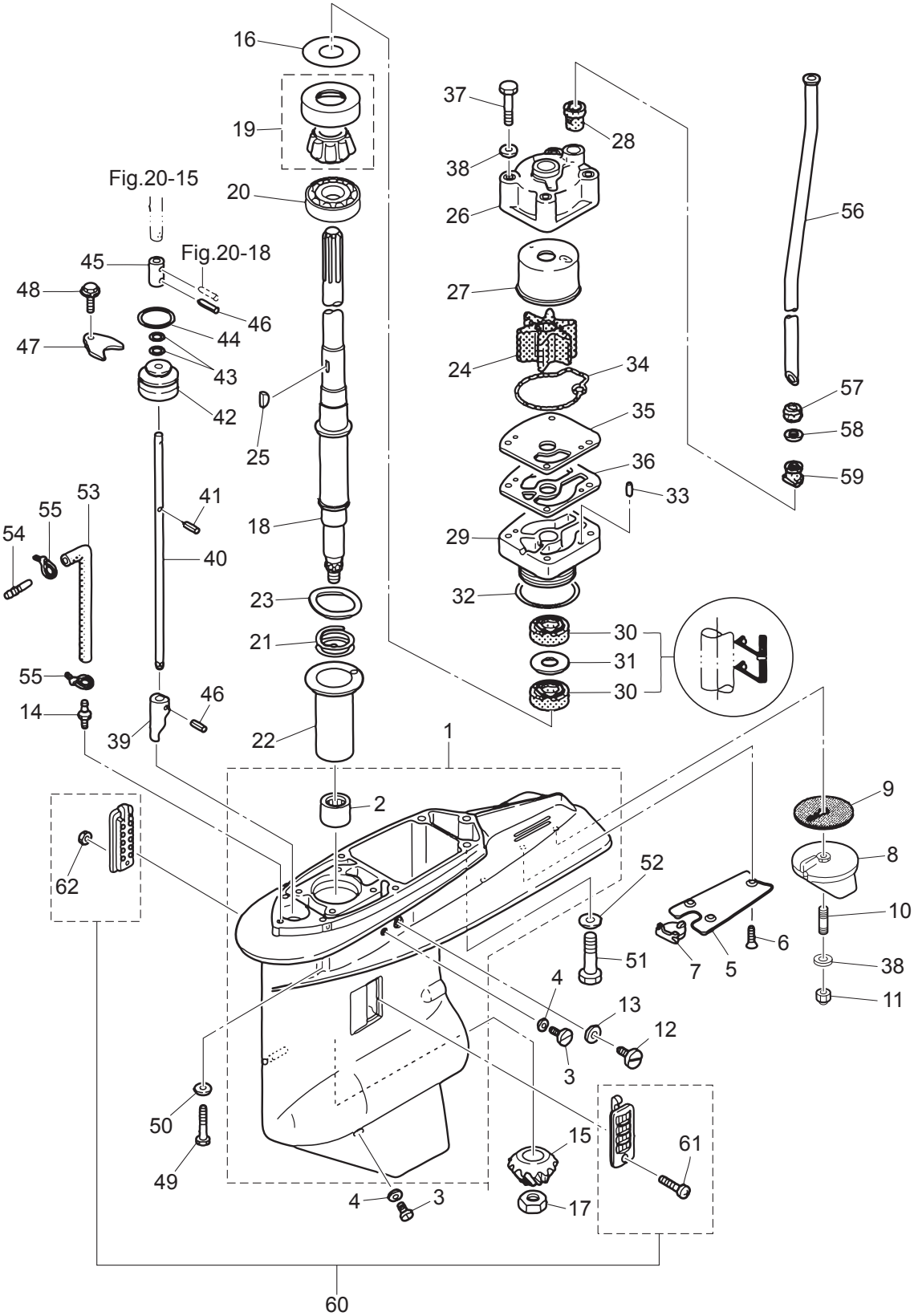

Ref.No. 見出番号		Part No. 部品番号	Description 部 品 名	Q'ty/個数 MD75C2	Q'ty/個数 MD90C2	Remarks 備 考
15-53	2	98AL-40-920	HOSE ホース	1	1	for Transom "UL" 98AL-401000
15-54		3C7-60018-0	NIPPLE 6-6 ﾆｯﾌﾟﾙ 6-6	1	1	
15-55		3T5-84398-0	BAND 104 ﾊﾞﾝﾄﾞ ﾘｰﾄﾞﾜｲﾔ 104	2	2	
15-56	1	3C7-65110-0	WATER PIPE (L) ｳｫｰﾀﾊﾟｲﾌﾟ (L)	1	1	for Transom "L"
15-56	2	3C7-65120-0	WATER PIPE (UL) ｳｫｰﾀﾊﾟｲﾌﾟ (UL)	1	1	for Transom "UL"
15-57		3C7-65206-0	WATER PIPE SEAL (UPPER) ｳｫｰﾀﾊﾟｲﾌﾟｼｰﾙ (ｱｯﾊﾟ)	1	1	
15-58		345-65205-0	COLLAR 18-20-4.5 ｶﾗｰ 18-20-4.5	1	1	
15-59		3C7-65204-0	WATER PIPE AUXILIARY MOUNT ｳｫｰﾀﾊﾟｲﾌﾟｵｳｷｼﾘｱﾘﾏｳﾝﾄ	1	1	Water Pipe Locking Rubber
15-60		3C7-60205-1	WATER STRAINER SET ｳｫｰﾀｽﾄﾚｰﾅｾｯﾄ	1	1	
15-61		921503-0445	* SCREW * ｽｸﾘｭ	1	1	
15-62		930403-0400	* NYLON NUT 4-P0.7 * ﾅｲﾛﾝﾅｯﾄ 4-P0.7	1	1	

Fig. 16 GEAR CASE (PROPELLER SHAFT)
ギヤケース（プロペラシャフト）

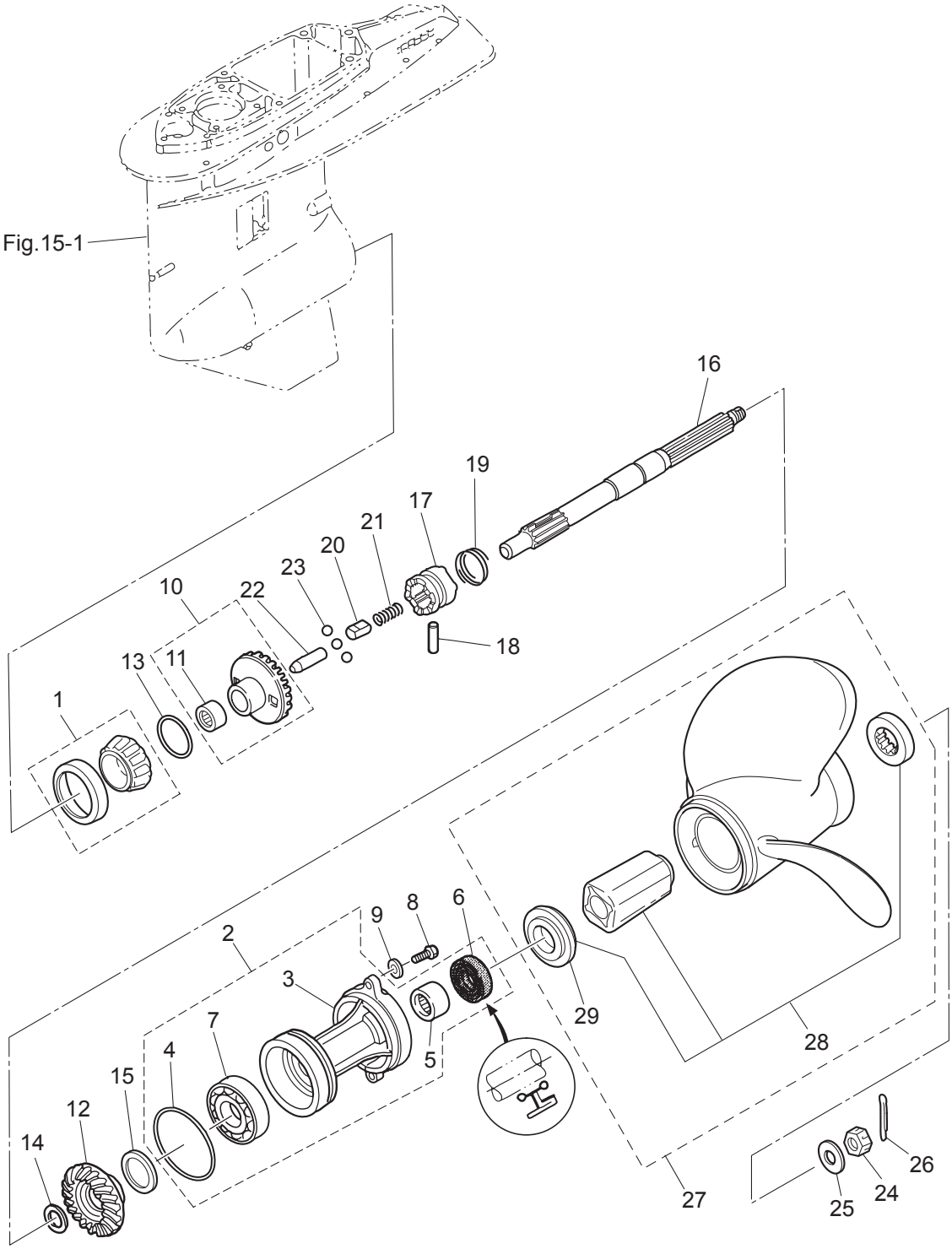

Ref.No. 見出番号		Part No. 部品番号	Description 部 品 名	Q'ty/個数 MD75C2	 MD90C2	Remarks 備 考
16-1		3C7-60215-0	TAPERED ROLLER BEARING 30209 ﾃｰﾊﾟｰﾛｰﾗﾍﾞｱﾘﾝｸﾞ 30209	1	1	
16-2		3B7Q87323-1	PROPELLER SHAFT HOUSING ASSY ﾌﾟﾛﾍﾟﾗｼｬﾌﾄﾊｳｼﾞﾝｸﾞｱｯｼ	1	1	
16-3		3B7Q60101-1	* PROPELLER SHAFT HOUSING * ﾌﾟﾛﾍﾟﾗｼｬﾌﾄﾊｳｼﾞﾝｸﾞ	1	1	
16-4		3B7-60103-0	* O-RING 3.1-94.4 * Oﾘﾝｸﾞ 3.1-94.4	1	1	
16-5		3B7-60211-0	* ROLLER BEARING 30-40-30 * ﾛｰﾗﾍﾞｱﾘﾝｸﾞ 30-40-30	1	1	
16-6		3B7-60111-0	* OIL SEAL 30-50-12 * ｵｲﾙｼｰﾙ 30-50-12	1	1	
16-7		9601-0-6208	* BALL BEARING 6208 * ﾎﾞｰﾙﾍﾞｱﾘﾝｸﾞ 6208	1	1	
16-8		3C7-60108-2	PRE-COATED BOLT 8-30 ﾌﾟﾚｺｰﾄﾎﾞﾙﾄ 8-30	2	2	
16-9		9402E3-0800	WASHER ﾜｯｼｬ	2	2	
16-10		3FW-64010-0	BEVEL GEAR ASSY (A) ﾍﾞﾍﾞﾙｷﾞﾔｱｯｼ (A)	1	1	
16-11		3B7-64011-0	* ROLLER BEARING 25-32-26 * ﾛｰﾗﾍﾞｱﾘﾝｸﾞ 25-32-26	1	1	
16-12		3Y7-64093-0	BEVEL GEAR C ﾍﾞﾍﾞﾙｷﾞﾔ C	1	1	
16-13	1	3B7-64015-0	SHIM 47-57-0.15 ｼﾑ 47-57-0.15	A	A	
16-13	2	3B7-64016-0	SHIM 47-57-0.1 ｼﾑ 47-57-0.1	A	A	
16-14	1	3B7-64032-0	WASHER t=3.2 ﾜｯｼｬ t=3.2	A	A	
16-14	2	3B7-64034-0	WASHER t=3.0 ﾜｯｼｬ t=3.0	A	A	
16-14	3	3B7-64035-0	WASHER t=2.8 ﾜｯｼｬ t=2.8	A	A	
16-15	1	3B7-64036-0	SHIM 42-50-0.15 ｼﾑ 42-50-0.15	A	A	
16-15	2	3B7-64037-0	SHIM 42-50-0.1 ｼﾑ 42-50-0.1	A	A	
16-16		3B7-64211-0	PROPELLER SHAFT ﾌﾟﾛﾍﾟﾗｼｬﾌﾄ	1	1	
16-17		3T1-64215-2	CLUTCH ｸﾗｯﾁ	1	1	
16-18		3B7-64218-0	PIN ﾋﾟﾝ ｸﾗｯﾁ	1	1	
16-19		3B7-64219-1	SNAP ｽﾅｯﾌﾟ ｸﾗｯﾁﾋﾟﾝ	1	1	
16-20		3T1-64222-0	SPRING RETAINER L=30.5 ｽﾌﾟﾘﾝｸﾞﾘﾃｰﾅ ｸﾗｯﾁ L=30.5	1	1	
16-21		346-64221-0	SPRING ｽﾌﾟﾘﾝｸﾞ ｸﾗｯﾁ	1	1	
16-22		3T1-64223-0	PUSH ROD ﾌﾟｯｼｭﾛｯﾄﾞ ｸﾗｯﾁ	1	1	
16-23		3T1-64224-0	BALL ｽﾁｰﾙﾎﾞｰﾙ	3	3	
16-24		353-64121-0	PROPELLER NUT M16P1.5 ﾌﾟﾛﾍﾟﾗﾅｯﾄ	1	1	
16-25		345-64124-0	WASHER 17-32-3 ﾜｯｼｬ 17-32-3	1	1	

Fig. 16 GEAR CASE (PROPELLER SHAFT)
ギヤケース（プロペラシャフト）

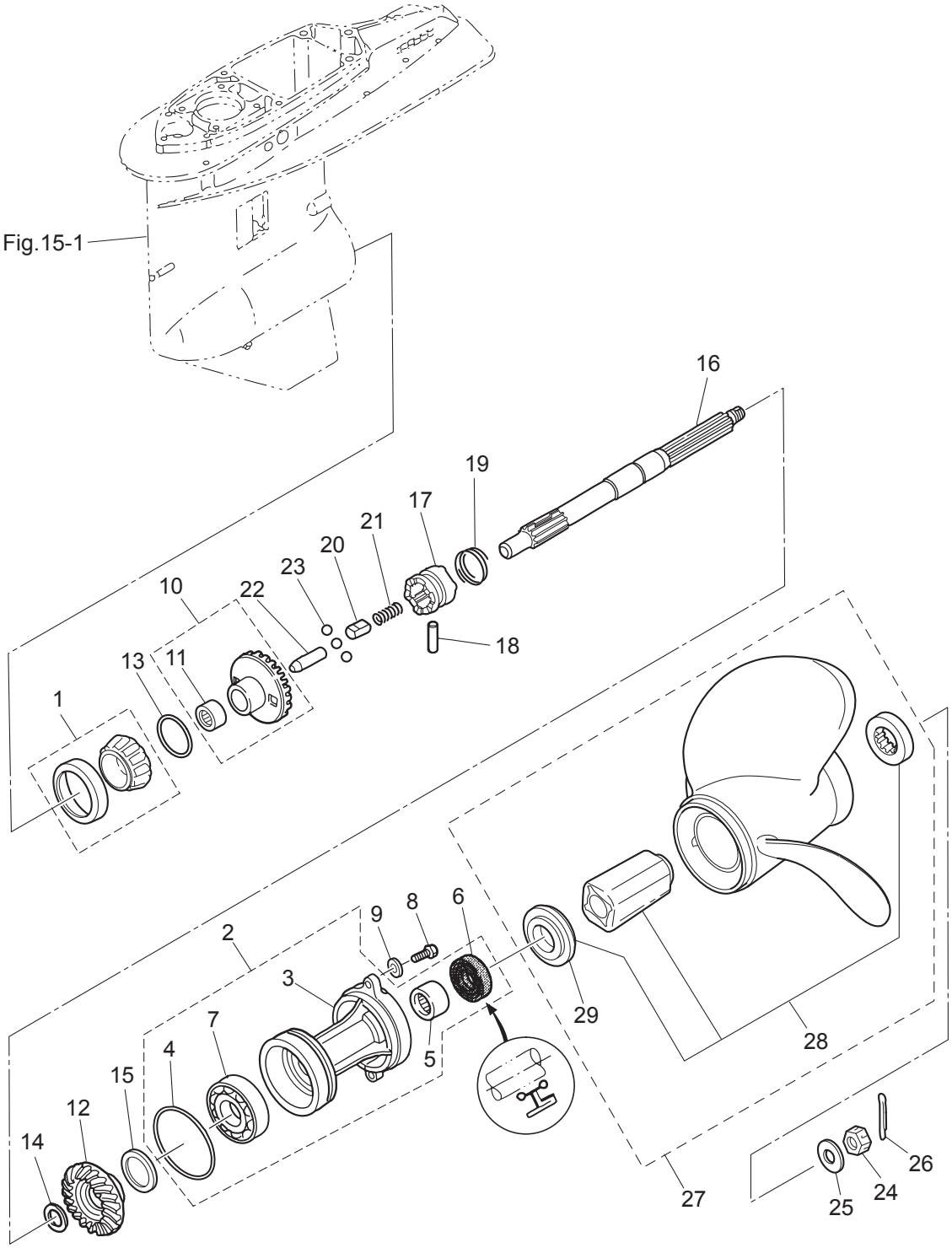

Ref.No. 見出番号		Part No. 部品番号	Description 部 品 名	Q'ty/個数 MD75C2	 MD90C2	Remarks 備 考
16-26		951503-0325	SPLIT PIN 3-25 ｽﾌﾟﾘｯﾄﾋﾟﾝ 3-25	1	1	
16-27	1	3HKB64518-0	PROPELLER ASSY (9″) ﾌﾟﾛﾍﾟﾗｱｯｼ (9″)	1	1	OPT 3 x 356 x 229
16-27	2	3HKB64523-0	PROPELLER ASSY (11″) ﾌﾟﾛﾍﾟﾗｱｯｼ (11″)	1	1	OPT 3 x 356 x 279
16-27	3	3HKB64527-0	PROPELLER ASSY (13″) ﾌﾟﾛﾍﾟﾗｱｯｼ (13″)	1	1	OPT 3 x 349 x 330
16-27	4	3HKB64532-0	PROPELLER ASSY (15″) ﾌﾟﾛﾍﾟﾗｱｯｼ (15″)	1	1	OPT 3 x 343 x 381
16-27	5	3HKB64536-0	PROPELLER ASSY (17″) ﾌﾟﾛﾍﾟﾗｱｯｼ (17″)	1	1	OPT 3 x 337 x 432
16-27	6	3HKB64541-0	PROPELLER ASSY (19″) ﾌﾟﾛﾍﾟﾗｱｯｼ (19″)	1	1	OPT 3 x 335 x 483
16-27	7	3HKB64545-0	PROPELLER ASSY (21″) ﾌﾟﾛﾍﾟﾗｱｯｼ (21″)	1	1	OPT 3 x 335 x 533
16-28		3HK-64238-0	* PROPELLER HUB KIT * ﾌﾟﾛﾍﾟﾗﾊﾌﾞｷｯﾄ	1	1	
16-29		3HK-64235-0	** FORWARD THRUST WASHER ** ﾌｫﾜｰﾄﾞ ｽﾗｽﾄﾜｯｼｬ	1	1	

Fig. 17 BRACKET
ブラケット

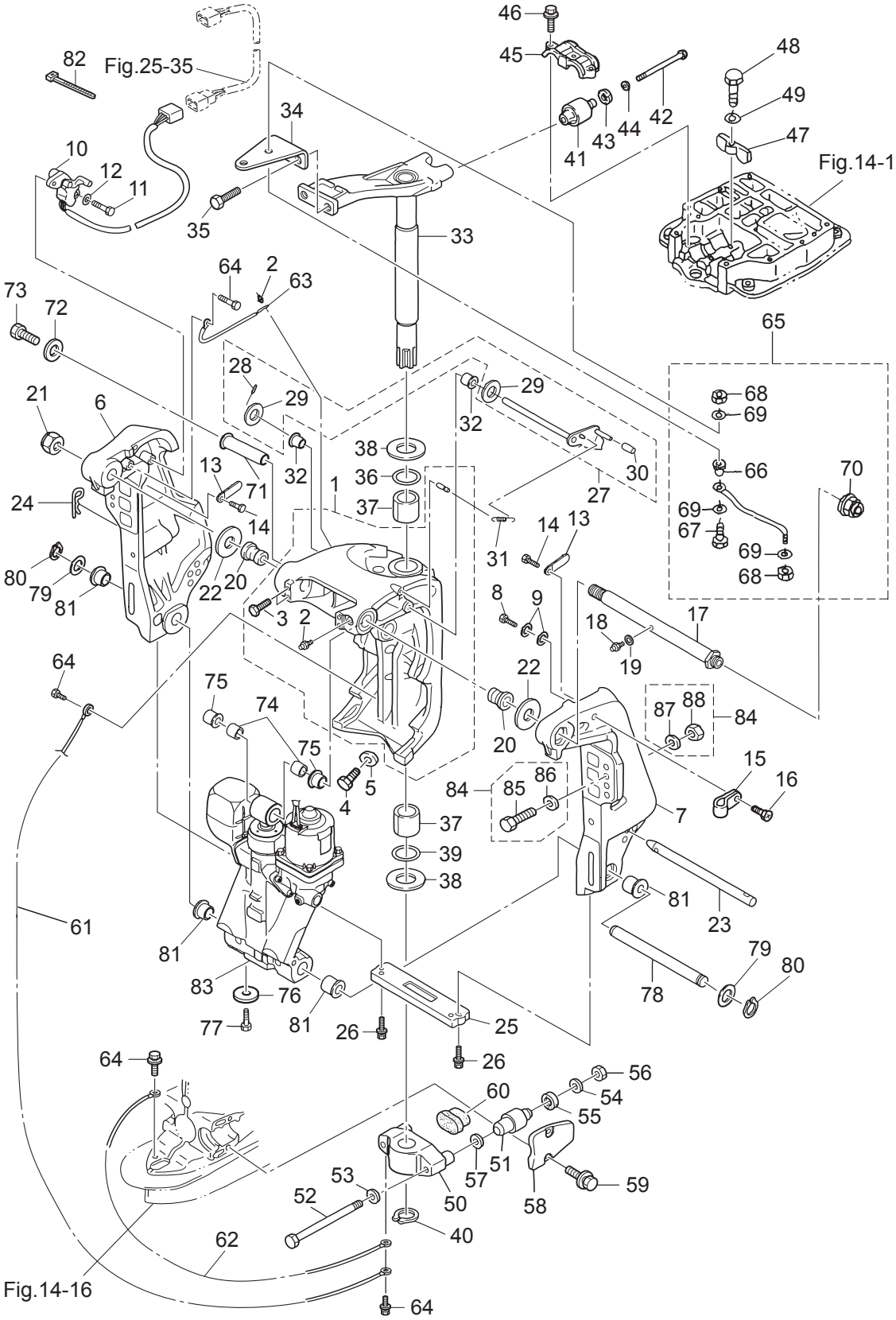

Ref.No. 見出番号	Part No. 部品番号	Description 部 品 名	Q'ty/個数 MD75C2	 MD90C2	Remarks 備 考
17-1	3E0Q62313-3	SWIVEL BRACKET ASSY ｽｲﾍﾞﾙﾌﾞﾗｹｯﾄｱｯｼ	1	1	
17-2	344-67177-1	* GREASE FITTING * ｸﾞﾘｽﾌｨｯﾃｨﾝｸﾞ	4	4	
17-3	9101E3-5612	* BOLT * ﾎﾞﾙﾄ	4	4	
17-4	3B7-77085-1	BOLT 12-20 P1.75 ﾎﾞﾙﾄ 12-20 P1.75	2	2	
17-5	940103-1200	WASHER ﾜｯｼｬ	2	2	
17-6	3E0Q62112-0	CLAMP BRACKET (R) ｸﾗﾝﾌﾟﾌﾞﾗｹｯﾄ (R)	1	1	Starboard Side
17-7	3E0Q62113-1	CLAMP BRACKET (L) ｸﾗﾝﾌﾟﾌﾞﾗｹｯﾄ (L)	1	1	Port Side
17-8	9102E3-1020	BOLT ﾎﾞﾙﾄ	1	1	
17-9	9402E3-1000	WASHER ﾜｯｼｬ	2	2	
17-10	3T1-72574-0	TRIM SENSOR L=1700 ﾄﾘﾑｾﾝｻ L=1700	1	1	
17-11	9101E3-0620	BOLT ﾎﾞﾙﾄ	2	2	
17-12	3R0-66308-0	WASHER 6-16-1.5 ﾜｯｼｬ 6-16-1.5	2	2	
17-13	3PR-06972-0	CLAMP 6.5-47.5P ｸﾗﾝﾌﾟ 6.5-47.5P	2	2	
17-14	9101E3-5612	BOLT ﾎﾞﾙﾄ	2	2	
17-15	345-06915-0	CLAMP 6.5-14L ｸﾗﾝﾌﾟ 6.5-14L	1	1	
17-16	9215E3-5612	SCREW ｽｸﾘｭ	1	1	
17-17	3E0-62191-1	SWIVEL BRACKET SHAFT ASSY ｽｲﾍﾞﾙﾌﾞﾗｹｯﾄｼｬﾌﾄｱｯｼ (ｽﾃﾝｺｰﾄ)	1	1	Bracket Bolt
17-18	344-67177-1	GREASE FITTING ｸﾞﾘｽﾌｨｯﾃｨﾝｸﾞ	1	1	
17-19	940103-0600	WASHER ﾜｯｼｬ	1	1	
17-20	3E0-62126-0	BUSHING 25.6-28.6-40 ﾌﾞｯｼﾝｸﾞ 25.6-28.6-40	2	2	
17-21	346-62124-1	NYLON NUT 7/8-14 ﾅｲﾛﾝﾅｯﾄ 7/8-14	1	1	
17-22	3FW-62116-0	WASHER 25.7-50-1 ﾜｯｼｬ 25.7-50-1	2	2	
17-23	3E0-62121-1	THRUST ROD ｽﾗｽﾄﾛｯﾄﾞ	1	1	
17-24	3B7-62129-1	PIN ﾋﾟﾝ ｽﾗｽﾄﾛｯﾄﾞ	1	1	
17-25	3C7-60218-2	ANODE ｱﾉｰﾄﾞ ｽﾀｰﾝﾌﾞﾗｹｯﾄ	1	1	
17-26	910103-5630	BOLT ﾎﾞﾙﾄ	2	2	
17-27	3Y9-62431-1	TILT STOPPER ASSY ﾁﾙﾄｽﾄｯﾊﾟｱｯｼ	1	1	
17-28	951403-3516	* SPRING PIN 3.5-16 * ｽﾌﾟﾘﾝｸﾞﾋﾟﾝ 3.5-16	1	1	
17-29	3T1-61315-0	* WASHER 10.5-18-2 * ﾜｯｼｬ 10.5-18-2	2	2	

Fig. 17 BRACKET
ブラケット

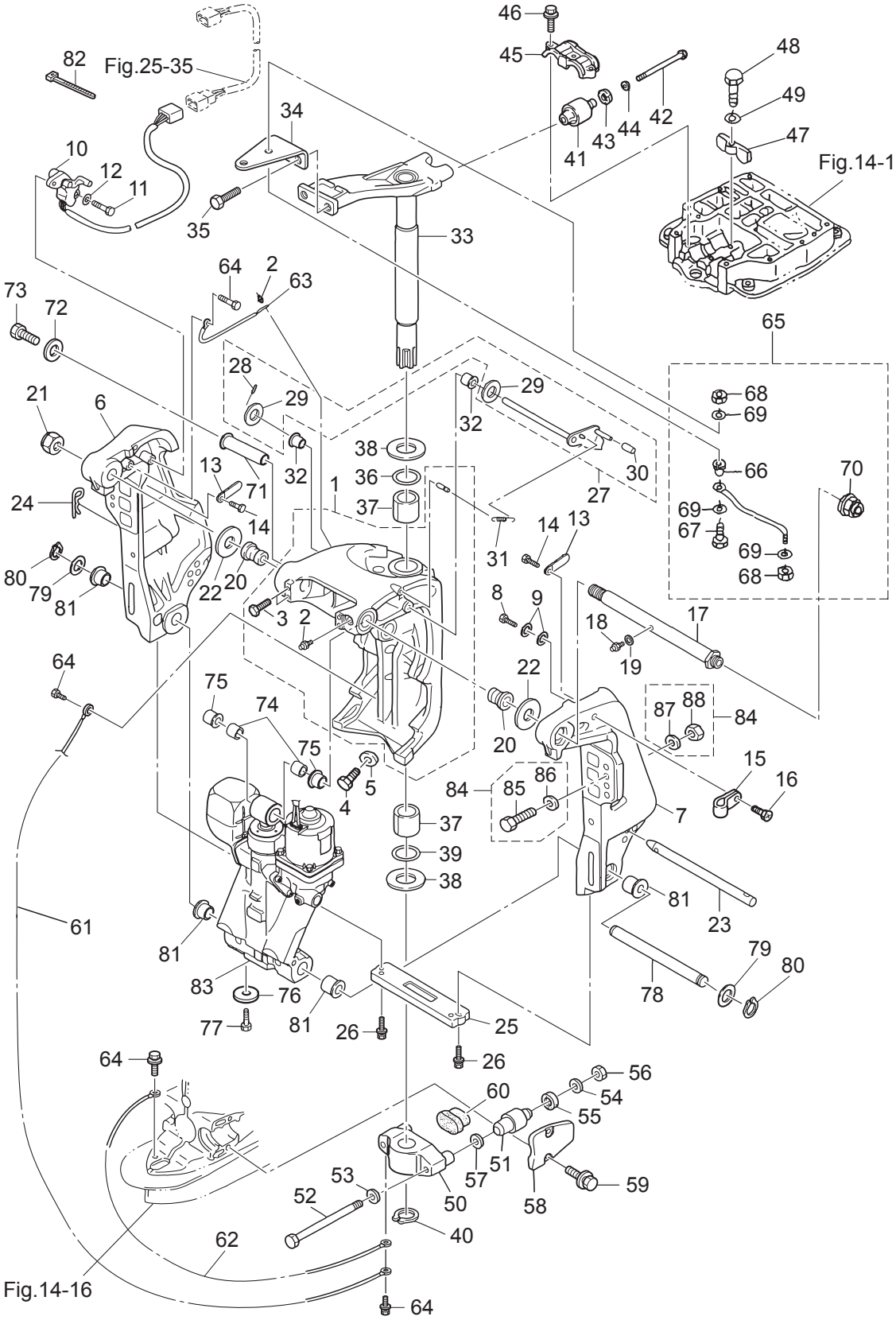

Ref.No. 見出番号	Part No. 部品番号	Description 部 品 名	Q'ty/個数 MD75C2	 MD90C2	Remarks 備 考
17-30	3Y9-62433-0	* TILT STOPPER GRIP * ﾁﾙﾄｽﾄｯﾊﾟｸﾞﾘｯﾌﾟ	1	1	
17-31	3E0-62473-1	TILT STOPPER SPRING ﾁﾙﾄｽﾄｯﾊﾟｽﾌﾟﾘﾝｸﾞ	1	1	
17-32	353-63207-0	COLLAR 10.2-12-12 ｶﾗｰ 10.2-12-12	2	2	
17-33	3FWQ62010-1	STEERING SHAFT ASSY ｽﾃｱﾘﾝｸﾞｼｬﾌﾄｱｯｼ	1	1	
17-34	3FW-83830-0	STEERING HOOK PLATE ｽﾃｱﾘﾝｸﾞﾌｯｸﾌﾟﾚｰﾄ	1	1	
17-35	910103-1030	BOLT ﾎﾞﾙﾄ	2	2	
17-36	3B7-62414-0	SEAL RING ｼｰﾙﾘﾝｸﾞ ｽﾃｱﾘﾝｸﾞｼｬﾌﾄ	1	1	
17-37	3B7-62417-0	BUSHING 32-40-45 ﾌﾞｯｼﾝｸﾞ 32-40-45	2	2	
17-38	3FW-62423-0	THRUST PLATE (UPPER) 32.9-56-2 ｽﾗｽﾄﾌﾟﾚｰﾄ (ｱｯﾊﾟ)	2	2	
17-39	3B7-62415-0	O-RING 4.5-32 Oﾘﾝｸﾞ 4.5-32	1	1	
17-40	945103-3200	C-RING d=32 Cﾘﾝｸﾞ d=32	1	1	
17-41	3B7-61301-0	RUBBER MOUNT (UPPER) ﾗﾊﾞｰﾏｳﾝﾄ (ｱｯﾊﾟ)	2	2	
17-42	3B7-61307-2	BOLT 7/16-115 ﾎﾞﾙﾄ 7/16-115	2	2	
17-43	3C7-61338-0	DAMPER 21-36-5 ﾀﾞﾝﾊﾟ 21-36-5	2	2	
17-44	3B7-61335-0	WASHER 11.5-32-3 ﾜｯｼｬ 11.5-32-3	2	2	
17-45	3B7-61341-1	MOUNT HOLDING PLATE (UPPER) ﾏｳﾝﾄﾎｰﾙﾃﾞｨﾝｸﾞﾌﾟﾚｰﾄ (ｱｯﾊﾟ)	1	1	
17-46	9101E3-5835	BOLT ﾎﾞﾙﾄ	3	3	
17-47	3B7-61339-0	DAMPER (UPPER) ﾀﾞﾝﾊﾟ (ｱｯﾊﾟ)	1	1	
17-48	9101E3-0625	BOLT ﾎﾞﾙﾄ	1	1	
17-49	3C8-66308-0	WASHER 6-16-1.5 ﾜｯｼｬ 6-16-1.5	1	1	
17-50	3C7Q61411-2	MOUNT BRACKET ﾏｳﾝﾄﾌﾞﾗｹｯﾄ	1	1	
17-51	353-61302-2	RUBBER MOUNT (LOWER) ﾗﾊﾞｰﾏｳﾝﾄ (ﾛﾜ)	2	2	
17-52	353-61321-3	BOLT M12-151 ﾎﾞﾙﾄ ﾏｳﾝﾄﾌﾞﾗｹｯﾄ	2	2	
17-53	353-61315-1	WASHER 12.2-25-2 ﾜｯｼｬ ﾏｳﾝﾄﾌﾞﾗｹｯﾄ 12.2-25-2	2	2	
17-54	353-61334-0	WASHER 13-34-3 ﾜｯｼｬ 13-34-3	2	2	
17-55	3C7-61338-0	DAMPER 21-36-5 ﾀﾞﾝﾊﾟ 21-36-5	2	2	
17-56	3B7-61324-0	NUT 12-P1.5 ﾅｯﾄ 12-P1.5	2	2	
17-57	9402E3-1200	WASHER ﾜｯｼｬ	2	2	
17-58	3B7Q61342-0	MOUNT HOLDING PLATE (LOWER) ﾏｳﾝﾄﾎｰﾙﾃﾞｨﾝｸﾞﾌﾟﾚｰﾄ (ﾛﾜ)	2	2	

Fig. 17 BRACKET
ブラケット

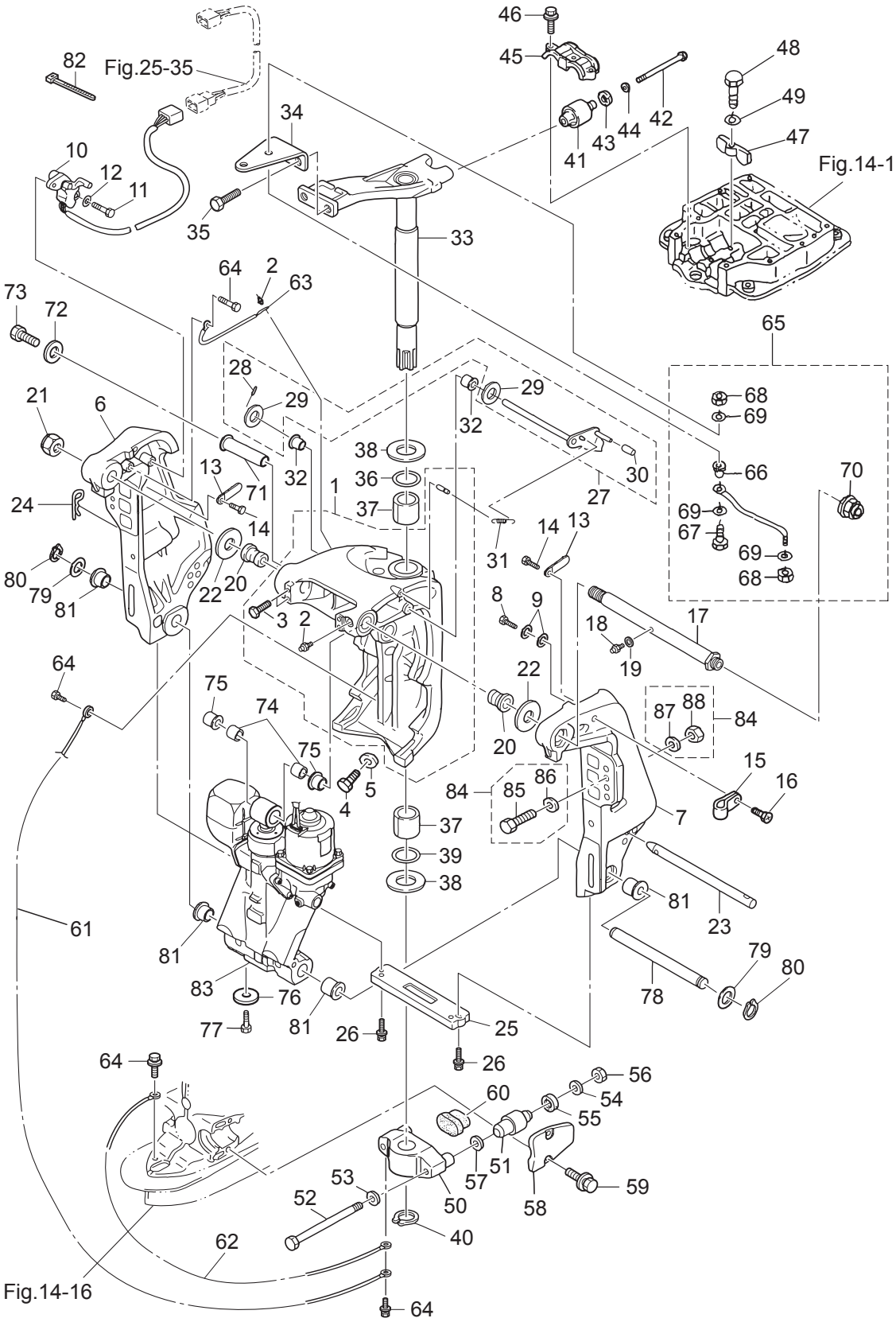

Ref.No. 見出番号	Part No. 部品番号	Description 部 品 名	Q'ty/個数 MD75C2	 MD90C2	Remarks 備 考
17-59	3N4-61343-0	BOLT 8-25 ﾎﾞﾙﾄ 8-25	4	4	
17-60	3C7-61336-0	DAMPER (LOWER) ﾀﾞﾝﾊﾟ (ﾛﾜ)	1	1	
17-61	3C8-62396-1	GROUND L=210 ｸﾞﾗﾝﾄﾞ (ｱｰｽﾜｲﾔ) L=210	1	1	
17-62	3A3-62396-1	GROUND L=110 ｸﾞﾗﾝﾄﾞ (ｱｰｽﾜｲﾔ) L=110	1	1	
17-63	398-62396-1	GROUND L=130 ｸﾞﾗﾝﾄﾞ (ｱｰｽﾜｲﾔ) L=130	1	1	
17-64	910103-5612	BOLT ﾎﾞﾙﾄ	4	4	
17-65	3FW-84905-0	DRAG LINK ASSY ﾄﾞﾗｯｸﾞﾘﾝｸｱｯｼ	1	1	
17-66	3FW-84914-0	* SPACER 9.6-19-26.5 * ｽﾍﾟｰｻ	1	1	
17-67	3E0-84917-0	* BOLT 3/8-50 * ﾎﾞﾙﾄ 3/8-50	1	1	
17-68	353-84918-0	* NYLON NUT 3/8-24UNF * ﾅｲﾛﾝﾅｯﾄ 3/8-24UNF	2	2	
17-69	353-84916-0	* WASHER 9.6-18-2 * ﾜｯｼｬ 9.6-18-2	3	3	
17-70	3F3-84908-0	* SEAL RING * ｼｰﾙﾘﾝｸﾞ ﾄﾞﾗｯｸﾞﾘﾝｸ	1	1	
17-71	3C8-77071-1	CYLINDER PIN (UPPER) ｼﾘﾝﾀﾞﾋﾟﾝ (ｱｯﾊﾟ)	1	1	
17-72	345-05122-1	WASHER 6.5-23-1.5 ﾜｯｼｬ 6.5-23-1.5	1	1	
17-73	9101E3-0612	BOLT ﾎﾞﾙﾄ	1	1	
17-74	3C8-77075-0	BUSHING 18-24-19 ﾌﾞｯｼﾝｸﾞ 18-24-19	2	2	
17-75	3E0-77076-0	BUSHING 18-20-20.5 ﾌﾞｯｼﾝｸﾞ 18-20-20.5	2	2	
17-76	369-60218-1	ANODE ｱﾉｰﾄﾞ	1	1	
17-77	910103-5616	BOLT ﾎﾞﾙﾄ	1	1	
17-78	3E0-77101-2	CYLINDER PIN (LOWER) ｼﾘﾝﾀﾞﾋﾟﾝ (ﾛﾜ)	1	1	
17-79	346-62412-1	WASHER 22.6-30-2 ﾜｯｼｬ 22.6-30-2	2	2	
17-80	945103-2200	C-RING d=22 Cﾘﾝｸﾞ d=22	2	2	
17-81	3E0-77103-0	BUSHING 22-25.4-23.5 ﾌﾞｯｼﾝｸﾞ 22-25.4-23.5	4	4	
17-82	3T5-84398-0	BAND 104 ﾊﾞﾝﾄﾞ ﾘｰﾄﾞﾜｲﾔ 104	2	2	
17-83	3T9-77150-1	PTT ASSY PTTｱｯｼ	1	1	see Fig.18
17-84	3C8-72120-0	RIGGING BOLT SET ﾘｷﾞﾝｸﾞﾎﾞﾙﾄｾｯﾄ	1	1	
17-85	3C7-62133-2	BOLT 12-105 P1.25 ﾎﾞﾙﾄ 12-105 P1.25	4	4	
17-86	353-61334-0	WASHER 13-34-3 ﾜｯｼｬ 13-34-3	4	4	
17-87	940103-1200	WASHER ﾜｯｼｬ	4	4	

Fig. 17 BRACKET
ブラケット

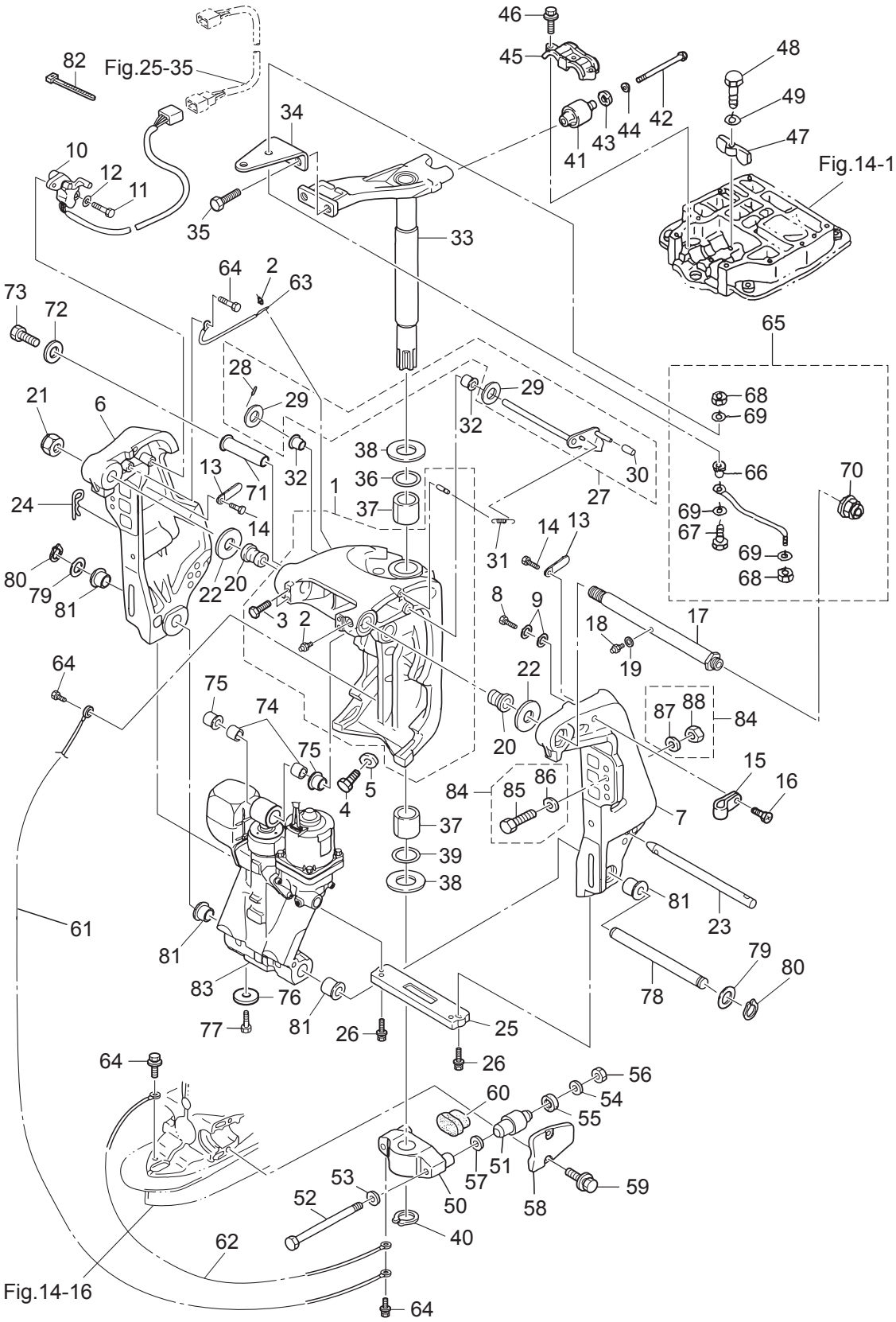

Ref.No. 見出番号		Part No. 部品番号	Description 部 品 名	Q'ty/個数		Remarks 備 考
				MD75C2	MD90C2	
17-88		3C7-62139-1	NUT 12-P1.25 ﾅｯﾄ 12-P1.25	4	4	

Fig. 18 POWER TRIM & TILT
パワートリム＆チルト

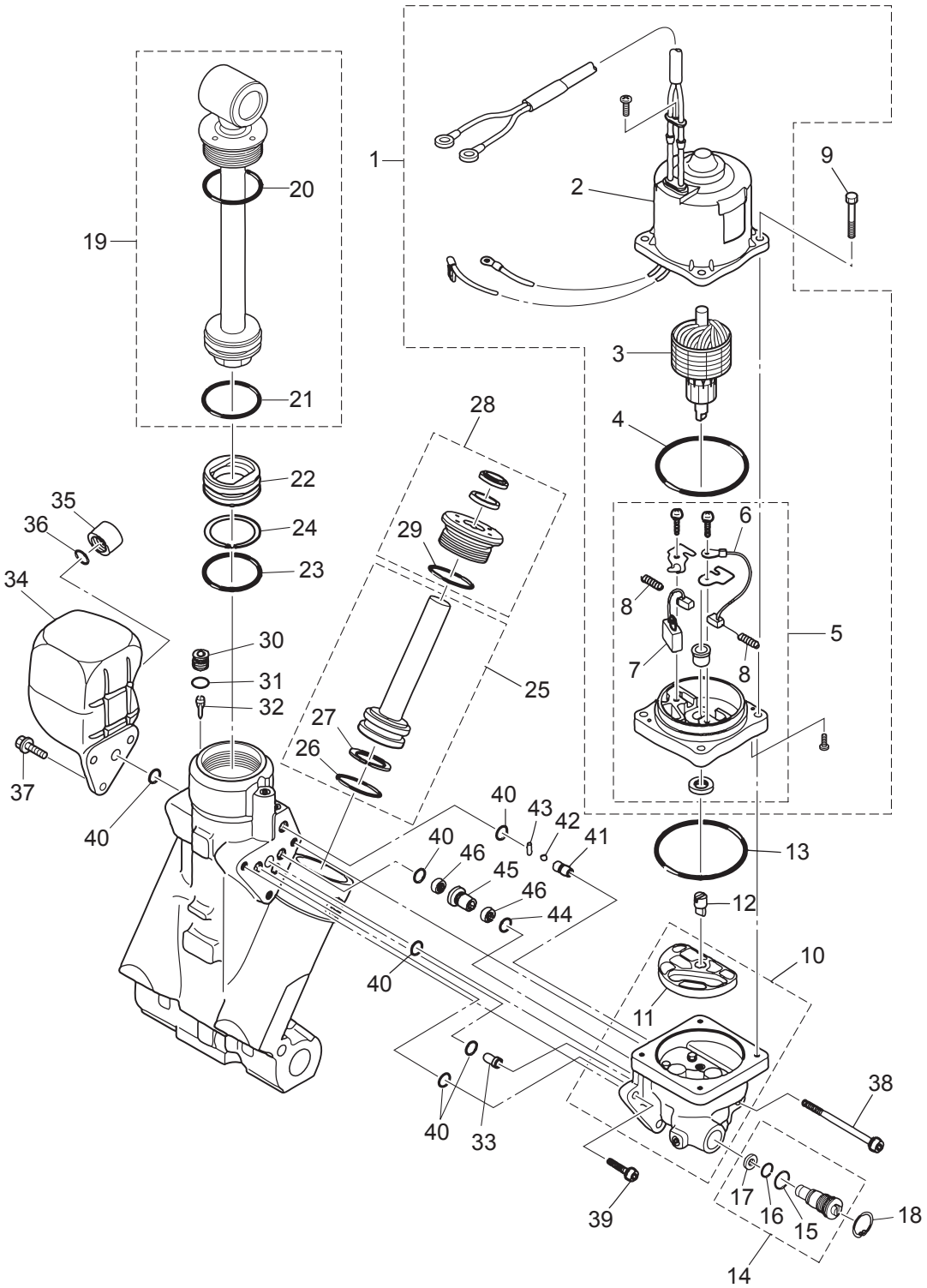

Ref.No. 見出番号	Part No. 部品番号	Description 部 品 名	Q'ty/個数 MD75C2	 MD90C2	Remarks 備 考
18-1	3T9-77180-0	MOTOR ASSY ﾓｰﾀｱｯｼ	1	1	
18-2	3T9-77195-0	* YOKE ASSY * ﾖｰｸｱｯｼ	1	1	
18-3	3E0-77190-0	* ARMATURE ASSY * ｱｰﾏﾁｭｱｱｯｼ	1	1	
18-4	353-77182-1	* O-RING * Oﾘﾝｸﾞ ﾓｰﾀ	1	1	
18-5	3E0-77192-0	* MOTOR BRACKET ASSY * ﾓｰﾀﾌﾞﾗｹｯﾄｱｯｼ	1	1	
18-6	3E0-77183-0	** BRUSH ** ﾌﾞﾗｼ	1	1	
18-7	353-77191-0	** BREAKER ** ﾌﾞﾚｰｶ	1	1	
18-8	3E0-77184-0	** BRUSH SPRING ** ﾌﾞﾗｼｽﾌﾟﾘﾝｸﾞ	2	2	
18-9	3E0-77199-1	BOLT ﾎﾞﾙﾄ	4	4	
18-10	3E0-77430-1	PUMP ﾎﾟﾝﾌﾟ	1	1	
18-11	3E0-77434-0	* FILTER * ﾌｨﾙﾀ B	1	1	
18-12	3E0-77163-0	COUPLING ｶｯﾌﾟﾘﾝｸﾞ ﾎﾟﾝﾌﾟ	1	1	
18-13	3B7-77167-0	O-RING 1.8-69.6 Oﾘﾝｸﾞ 1.8-69.6	1	1	
18-14	3E0-77176-1	MANUAL VALVE ﾏﾆｭｱﾙﾊﾞﾙﾌﾞ	1	1	
18-15	3B7-77411-0	* O-RING * Oﾘﾝｸﾞ	1	1	
18-16	3E0-77407-0	* O-RING * Oﾘﾝｸﾞ	1	1	
18-17	3E0-77408-0	* BACK-UP RING * ﾊﾞｯｸｱｯﾌﾟﾘﾝｸﾞ	1	1	
18-18	9450E3-1800	C-RING d=18 Cﾘﾝｸﾞ d=18	1	1	
18-19	3E0-77365-1	PISTON ROD ASSY ﾋﾟｽﾄﾝﾛｯﾄﾞｱｯｼ	1	1	
18-20	3E0-77383-0	* O-RING * Oﾘﾝｸﾞ	1	1	
18-21	3B7-77375-0	* O-RING * Oﾘﾝｸﾞ	1	1	
18-22	3B7-77377-1	FREE PISTON ﾌﾘｰﾋﾟｽﾄﾝ	1	1	
18-23	3B7-77375-0	O-RING Oﾘﾝｸﾞ	1	1	
18-24	3B7-77376-0	BACK-UP RING ﾊﾞｯｸｱｯﾌﾟﾘﾝｸﾞ	1	1	
18-25	3E0-77388-0	TRIM PISTON ASSY ﾄﾘﾑﾋﾟｽﾄﾝｱｯｼ	2	2	
18-26	3B7-77392-0	* O-RING * Oﾘﾝｸﾞ	1	1	
18-27	3B7-77393-0	* BACK-UP RING * ﾊﾞｯｸｱｯﾌﾟﾘﾝｸﾞ	1	1	
18-28	3E0-77395-0	ROD GUIDE SUB-ASSY ﾛｯﾄﾞｶﾞｲﾄﾞｻﾌﾞｱｯｼ ﾄﾘﾑ	2	2	
18-29	3E0-77398-0	* O-RING * Oﾘﾝｸﾞ	1	1	

Fig. 18 POWER TRIM & TILT
パワートリム＆チルト

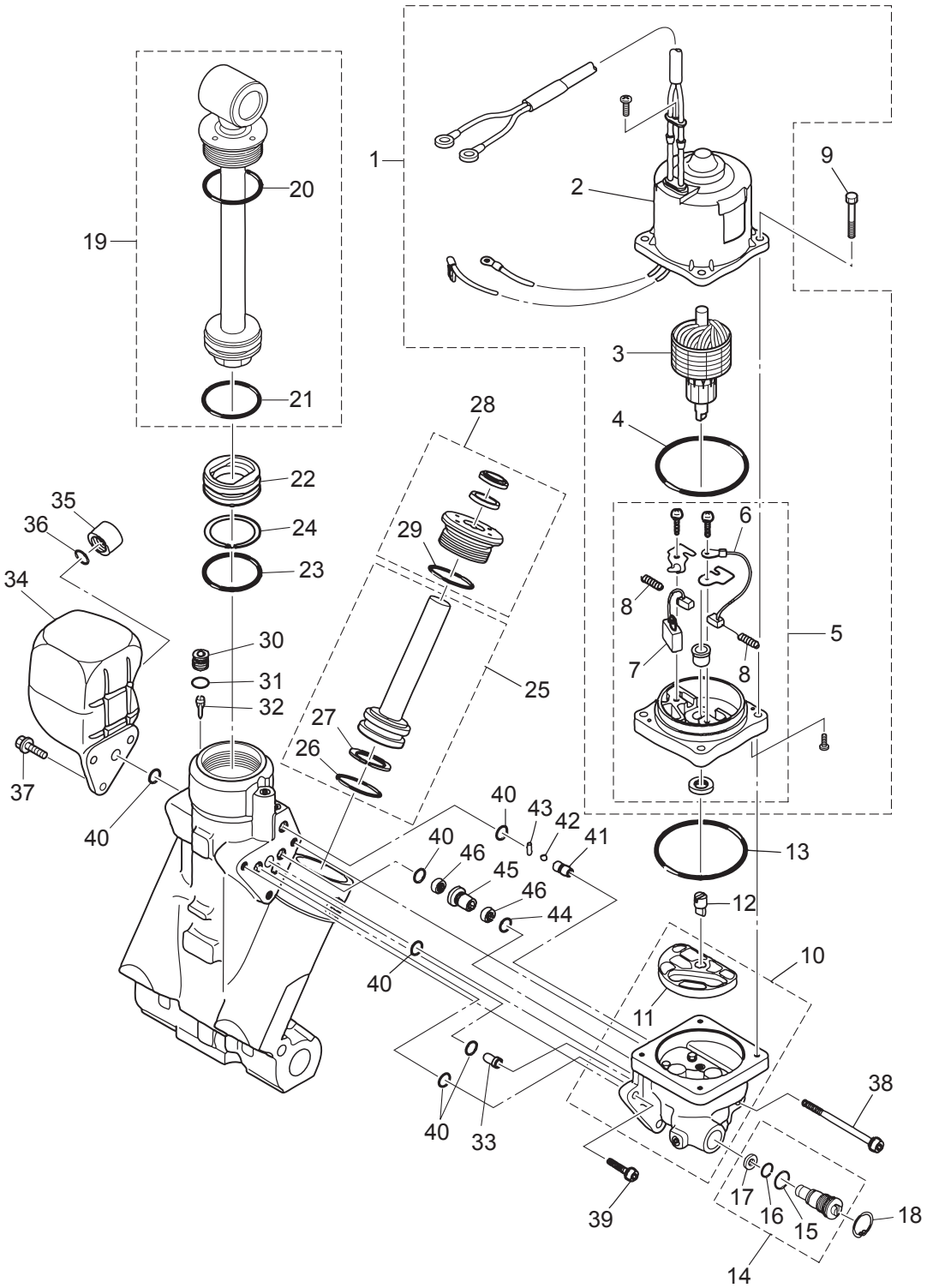

Ref.No. 見出番号		Part No. 部品番号	Description 部 品 名	Q'ty/個数 MD75C2	 MD90C2	Remarks 備 考
18-30		3E0-77472-1	PLUG ﾌﾟﾗｸﾞ	1	1	
18-31		3B7-77179-0	O-RING Oﾘﾝｸﾞ	1	1	
18-32		3E0-77475-0	FILTER ﾌｨﾙﾀ	1	1	
18-33		3E0-77479-0	ORIFICE ｵﾘﾌｨｽ	1	1	
18-34		3E0-77165-0	RESERVE TANK ﾘｻﾞｰﾌﾞﾀﾝｸ	1	1	
18-35		3E0-77168-0	CAP ｷｬｯﾌﾟ	1	1	
18-36		3E0-77169-0	O-RING Oﾘﾝｸﾞ	1	1	
18-37		3E0-77159-1	BOLT ﾎﾞﾙﾄ	3	3	
18-38		3E0-77431-1	BOLT ﾎﾞﾙﾄ	1	1	
18-39		3E0-77432-1	BOLT ﾎﾞﾙﾄ	2	2	
18-40		3E0-77167-0	O-RING Oﾘﾝｸﾞ	6	6	
18-41		3E0-77557-0	ORIFICE ｵﾘﾌｨｽ	1	1	
18-42		3E0-77558-0	BALL ﾎﾞｰﾙ	1	1	
18-43		3E0-77559-0	PIN ﾋﾟﾝ	1	1	
18-44		3B7-77169-0	O-RING Oﾘﾝｸﾞ	1	1	
18-45		3E0-77453-0	VALVE SEAT ﾊﾞﾙﾌﾞｼｰﾄ	1	1	
18-46		3E0-77456-0	FILTER ﾌｨﾙﾀ	2	2	

Fig. 19 BOTTOM COWL
ボトムカウル

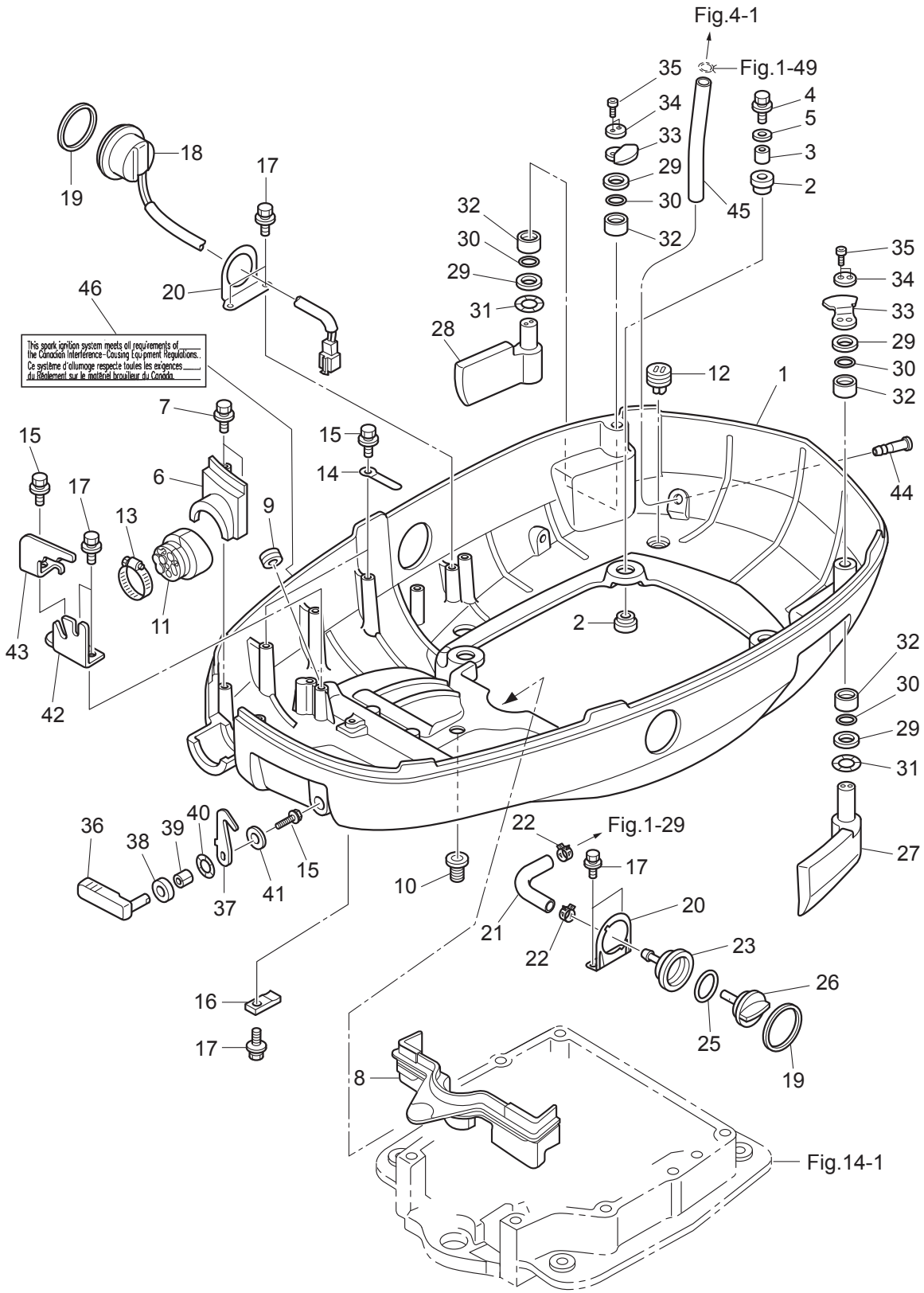

Ref.No. 見出番号	Part No. 部品番号	Description 部 品 名	Q'ty/個数		Remarks 備 考
			MD75C2	MD90C2	
19-1	3T1Q67100-2	BOTTOM COWL ﾎﾞﾄﾑｶｳﾙ	1	1	
19-2	345-67113-0	MOUNT 12-18-2.5 ﾏｳﾝﾄ 12-18-2.5	8	8	
19-3	3C7-67114-1	SPACER 8.4-12-17 ｽﾍﾟｰｻ 8.4-12-17	4	4	
19-4	9101E3-0835	BOLT ﾎﾞﾙﾄ	4	4	
19-5	3B7-63730-0	WASHER 8.5-24-1.5 ﾜｯｼｬ 8.5-24-1.5	4	4	
19-6	3KVQ76118-0	CLAMP ｸﾗﾝﾌﾟ	1	1	
19-7	910103-5625	BOLT ﾎﾞﾙﾄ	2	2	
19-8	3C7-67164-0	GROMMET ｸﾞﾛﾒｯﾄ A ﾎﾞﾄﾑｶｳﾙ	1	1	
19-9	3C7-77156-0	GROMMET 20-6 ｸﾞﾛﾒｯﾄ PTTｺｰﾄﾞ	1	1	
19-10	345-66226-0	GROMMET 17-3 ｸﾞﾛﾒｯﾄ 17-3	1	1	
19-11	3T1-76116-1	GROMMET ｸﾞﾛﾒｯﾄ ｺｰﾄﾞ	1	1	
19-12	3T1-67161-0	GROMMET ｸﾞﾛﾒｯﾄ	4	4	
19-13	3R0-02426-1	CLAMP 60 ｸﾗﾝﾌﾟ	1	1	
19-14	398-06972-0	CLAMP 6.5-67P ｸﾗﾝﾌﾟ 6.5-67P	2	2	
19-15	910103-5612	BOLT ﾎﾞﾙﾄ	4	4	Clamp, Cable Clip Front Hook
19-16	3C7-72577-0	CLAMP ｸﾗﾝﾌﾟ PTT	1	1	
19-17	910103-5616	BOLT ﾎﾞﾙﾄ	7	7	PTT Clamp, Cable Clip PTT SW Bracket
19-18	3AC-72615-0	PTT SWITCH ASSY PTTｽｲｯﾁｱｯｼ	1	1	
19-19	3F3-72616-1	GASKET ｶﾞｽｹｯﾄ PTTｽｲｯﾁ	2	2	
19-20	3T1-72617-0	PTT SWITCH ASSY BRACKET PTTｽｲｯﾁｱｯｼﾌﾞﾗｹｯﾄ	2	2	Flushing Connector PTT Bracket PTT SW Bracket
19-21	3FW-72410-1	FLUSHING HOSE ﾌﾗｯｼﾝｸﾞﾎｰｽ	1	1	
19-22	3T1-07737-1	CLIP φ17.8 ｸﾘｯﾌﾟ φ17.8	2	2	
19-23	3T1-72403-0	FLUSHING CONNECTOR ﾌﾗｯｼﾝｸﾞｺﾈｸﾀ	1	1	
19-25	3R0-07422-0	O-RING 3.1-24.4 Oﾘﾝｸﾞ 3.1-24.4	1	1	
19-26	3T1-72404-0	FLUSHING CONNECTOR CAP ﾌﾗｯｼﾝｸﾞｺﾈｸﾀｷｬｯﾌﾟ	1	1	
19-27	3T1-67680-0	HOOK LEVER ASSY (LEFT) ﾌｯｸﾚﾊﾞｰｱｯｼ (L)	1	1	
19-28	3T1-67681-0	HOOK LEVER ASSY (RIGHT) ﾌｯｸﾚﾊﾞｰｱｯｼ (R)	1	1	
19-29	3T1-63731-0	WASHER 18.5-30-1 ﾜｯｼｬ 18.5-30-1	4	4	
19-30	3T1-62435-0	O-RING φ3.5-18 Oﾘﾝｸﾞ φ3.5-18	4	4	

Fig. 19 BOTTOM COWL
ボトムカウル

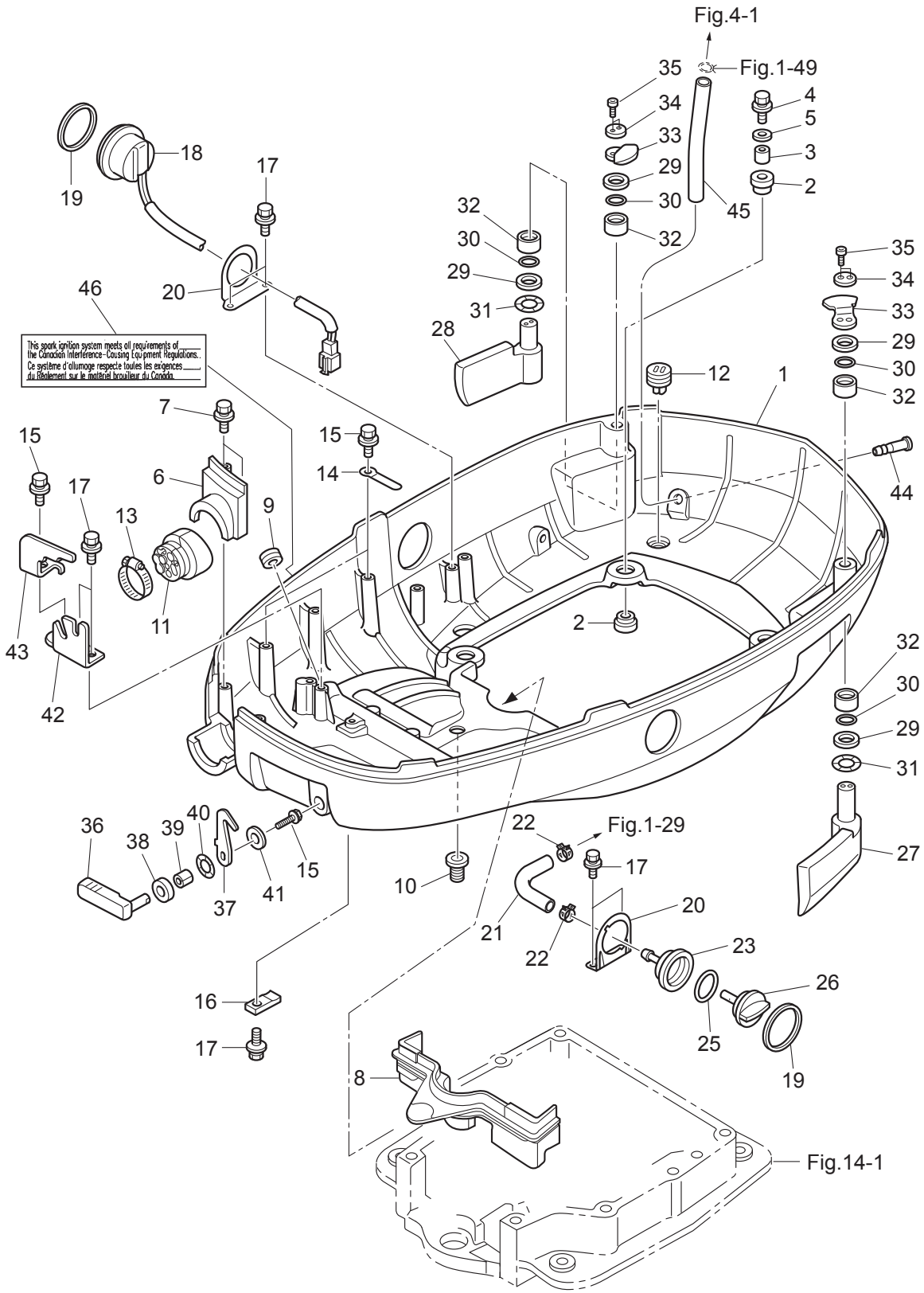

Ref.No. 見出番号		Part No. 部品番号	Description 部 品 名	Q'ty/個数 MD75C2	 MD90C2	Remarks 備 考
19-31		3T1-63109-0	WAVE WASHER 18.7-26-0.3 ｳｪｰﾌﾞﾜｯｼｬ 18.7-26-0.3	2	2	
19-32		3C8-77075-0	BUSHING 18-24-19 ﾌﾞｯｼﾝｸﾞ 18-24-19	4	4	
19-33		3T1-67142-0	COVER HOOK ｶﾊﾞｰﾌｯｸ	2	2	
19-34		3T1-67146-0	WASHER 5.3-20-2 ﾜｯｼｬ	2	2	
19-35		910203-0520	BOLT ﾎﾞﾙﾄ	4	4	Hexagon Cap Bolt
19-36		3R3Q67141-0	HOOK LEVER ﾌｯｸﾚﾊﾞｰ	1	1	
19-37		3R3-67142-0	COVER HOOK ｶﾊﾞｰﾌｯｸ	1	1	
19-38		338-67147-0	SEAL RING 13.8-22-3.7 ｼｰﾙﾘﾝｸﾞ 13.8-22-3.7	1	1	
19-39		332-67105-1	HOOK LEVER BUSHING 14-16-1.8 ﾌｯｸﾚﾊﾞｰﾌﾞｯｼﾝｸﾞ 14-16-1.8	1	1	
19-40		941403-1400	WAVE WASHER d=14 ｳｪｰﾌﾞﾜｯｼｬ d=14	1	1	
19-41		3R0-66308-0	WASHER 6-16-1.5 ﾜｯｼｬ 6-16-1.5	1	1	
19-42		3FW-83734-0	CABLE CLIP ｹｰﾌﾞﾙｸﾘｯﾌﾟ	1	1	
19-43		3FW-83735-0	CABLE CLIP ｹｰﾌﾞﾙｸﾘｯﾌﾟ	1	1	
19-44		3T1-01138-0	NIPPLE 6-8-11 ﾆｯﾌﾟﾙ ｳｫｰﾀ	1	1	
19-45		98AB-50-180	HOSE ｺﾞﾑﾎｰｽ	1	1	98AB-501000
19-46		3C7-72030-0	INTERFERENCE DECAL ｲﾝﾀﾌｪﾗﾝｽﾃﾞｶｰﾙ	1	1	for USA Model

Fig. 20 SHIFT
シフト

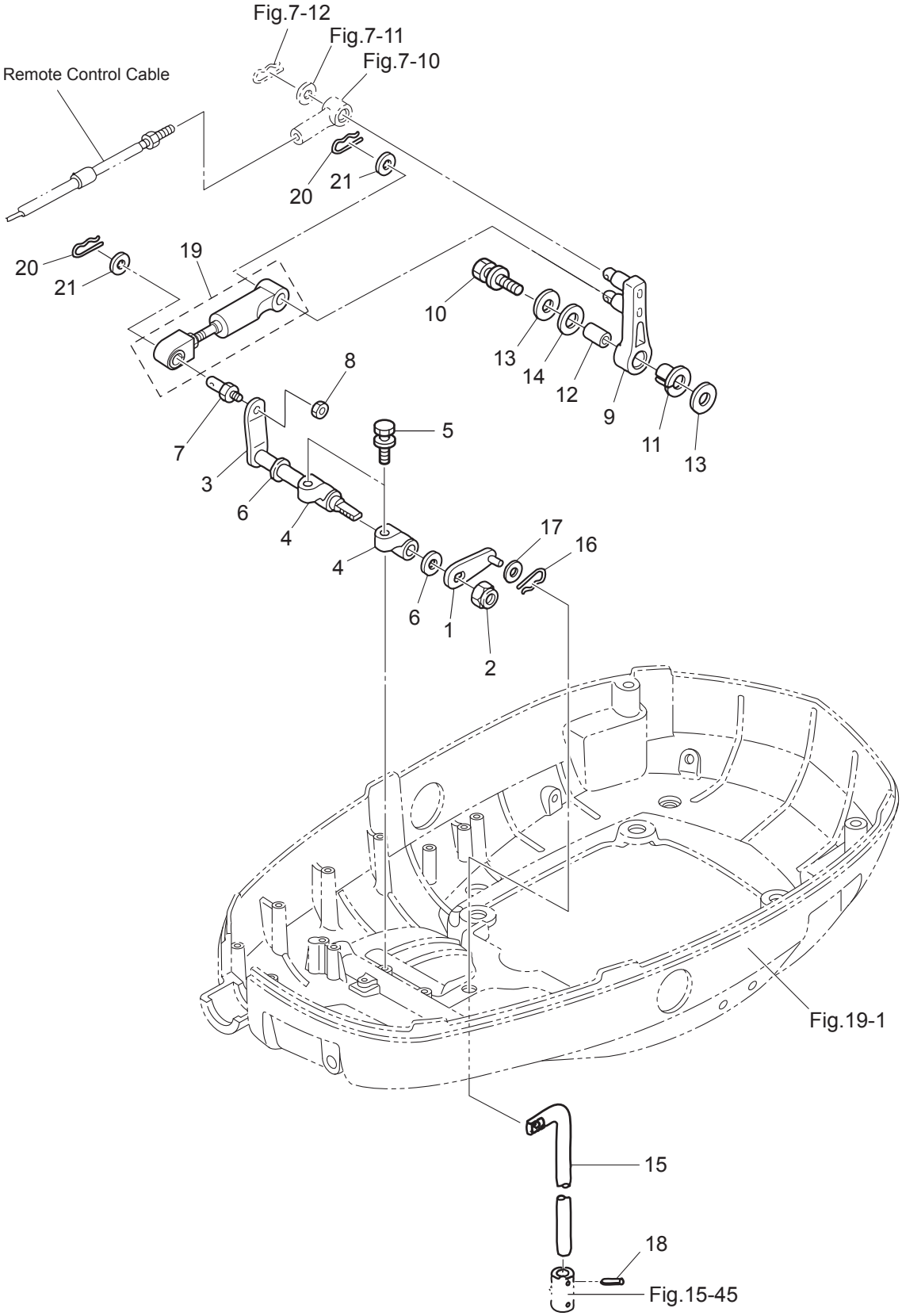

Ref.No. 見出番号	Part No. 部品番号	Description 部 品 名	Q'ty/個数		Remarks 備 考
			MD75C2	MD90C2	
20-1	3Y9-66225-0	SHIFT ROD LEVER ｼﾌﾄﾛｯﾄﾞﾚﾊﾞｰ	1	1	
20-2	930403-1000	NYLON NUT 10-P1.5 ﾅｲﾛﾝﾅｯﾄ 10-P1.5	1	1	
20-3	3T9-66225-0	SHIFT LEVER SHAFT ｼﾌﾄﾚﾊﾞｰｼｬﾌﾄ	1	1	
20-4	353-66145-1	HOLDER ﾎﾙﾀﾞ ｼﾌﾄﾚﾊﾞｰｼｬﾌﾄ	2	2	
20-5	3T1-60108-0	PRE-COATED BOLT 8-25 ﾌﾟﾚｺｰﾄﾎﾞﾙﾄ 8-25	2	2	
20-6	332-61315-0	WASHER 10.5-18-1.5 ﾜｯｼｬ 10.5-18-1.5	2	2	
20-7	353-83728-1	PIN ﾋﾟﾝ ｹｰﾌﾞﾙ	1	1	
20-8	930103-0600	NUT ﾅｯﾄ	1	1	
20-9	3B7-66122-2	SHIFT ARM ｼﾌﾄｱｰﾑ	1	1	
20-10	910103-5835	BOLT ﾎﾞﾙﾄ	1	1	
20-11	3B7-63713-0	BUSHING 12-14-15.5 ﾌﾞｯｼﾝｸﾞ 12-14-15.5	1	1	
20-12	3B7-63732-1	COLLAR 8.4-12-17 ｶﾗｰ 8.4-12-17	1	1	
20-13	3B7-63730-0	WASHER 8.5-24-1.5 ﾜｯｼｬ 8.5-24-1.5	2	2	
20-14	3B7-63731-0	WASHER 12.5-24-1 ﾜｯｼｬ 12.5-24-1	1	1	
20-15	3T9-66215-0	SHIFT ROD (L) ｼﾌﾄﾛｯﾄﾞ (L)	1	1	
20-16	951603-0600	SNAP PIN d=6 ｽﾅｯﾌﾟﾋﾟﾝ d=6	1	1	
20-17	3AL-83719-0	WASHER 7-18-1.6 ﾜｯｼｬ 7-18-1.6	1	1	
20-18	951403-3516	SPRING PIN 3.5-16 ｽﾌﾟﾘﾝｸﾞﾋﾟﾝ 3.5-16	1	1	
20-19	3FW-66148-0	LINK ROD ASSY (SHIFT) ﾘﾝｸﾛｯﾄﾞｱｯｼ (ｼﾌﾄ)	1	1	
20-20	951603-0800	SNAP PIN d=8 ｽﾅｯﾌﾟﾋﾟﾝ d=8	2	2	
20-21	3AA-83719-0	WASHER 8.5-18-1.6 ﾜｯｼｬ 8.5-18-1.6	2	2	

Fig. 21 TOP COWL
トップカウル

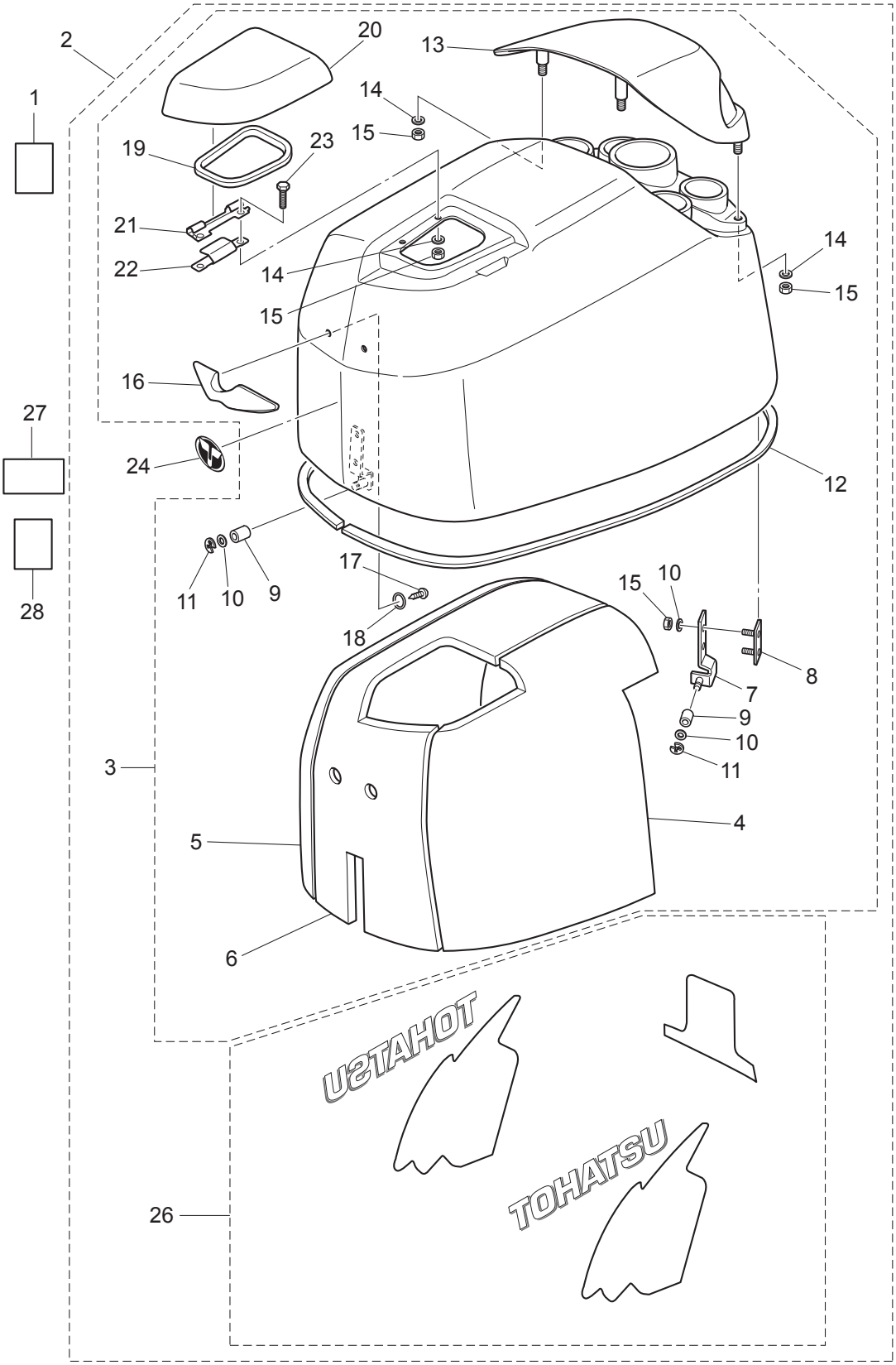

Ref.No. 見出番号		Part No. 部品番号	Description 部 品 名	Q'ty/個数 MD75C2	 MD90C2	Remarks 備 考
21-1		3T1-72043-0	OIL CAUTION DECAL ｵｲﾙｺｰｼｮﾝﾃﾞｶｰﾙ	1	1	
21-2		3FWQ67645-5	TOP COWL ASSY (SERVICE) ﾄｯﾌﾟｶｳﾙｱｯｼ	1	1	
21-3		3FWQ67640-0	* TOP COWL SUB-ASSY * ﾄｯﾌﾟｶｳﾙｻﾌﾞｱｯｼ	1	1	
21-4		3FW-67602-0	** SOUND ISOLATION (LEFT) ** ｻｳﾝﾄﾞｱｲｿﾚｰｼｮﾝ (L)	1	1	
21-5		3FW-67603-0	** SOUND ISOLATION (RIGHT) ** ｻｳﾝﾄﾞｱｲｿﾚｰｼｮﾝ (R)	1	1	
21-6		3FW-67604-0	** SOUND ISOLATION (TOP) ** ｻｳﾝﾄﾞｱｲｿﾚｰｼｮﾝ (ﾄｯﾌﾟ)	1	1	
21-7		3FW-67513-0	** COVER STAY (REAR) ** ｶﾊﾞｰｽﾃｰ (ﾘﾔ)	2	2	
21-8		3FW-67516-0	** PLATE ** ﾌﾟﾚｰﾄ	2	2	
21-9		3R0-67517-0	** ROLLER 6.1-14.7-14 ** ﾛｰﾗ 6.1-14.7-14	3	3	
21-10		940103-0600	** WASHER ** ﾜｯｼｬ	7	7	Cover Stay, Plate
21-11		945303-0500	** E-RING d=5 ** Eﾘﾝｸﾞ d=5	3	3	
21-12		3FW-67501-0	** TOP COWL SEAL ** ﾄｯﾌﾟｶｳﾙｼｰﾙ	1	1	
21-13		3T1Q67521-0	** TILT HANDLE ** ﾁﾙﾄﾊﾝﾄﾞﾙ	1	1	
21-14		3C8-66308-0	** WASHER 6-16-1.5 ** ﾜｯｼｬ 6-16-1.5	6	6	Tilt Handle, Filler Lid
21-15		930403-0600	** NYLON NUT 6-P1.0 ** ﾅｲﾛﾝﾅｯﾄ 6-P1.0	10	10	Tilt Handle, Filler Lid Cover Stay
21-16		3T1-67660-0	** COWL HANDLE ** ｶｳﾙﾊﾝﾄﾞﾙ	1	1	
21-17		3T5-06437-0	** TAPPING SCREW 6-16 ** ﾀｯﾋﾟﾝｸﾞｽｸﾘｭ 6-16	2	2	
21-18		345-05122-1	** WASHER 6.5-23-1.5 ** ﾜｯｼｬ 6.5-23-1.5	2	2	
21-19		3T1-67213-0	** SEAL ** ｼｰﾙ ﾗﾊﾞｰ ﾌｨﾗﾘｯﾄﾞ	1	1	
21-20		3T1Q67209-1	** FILLER LID ASSY ** ﾌｨﾗﾘｯﾄﾞｱｯｼ	1	1	
21-21		3FW-67211-0	** FILLER LID HINGE ** ﾌｨﾗﾘｯﾄﾞﾋﾝｼﾞ	1	1	
21-22		3T1-67212-0	** SPRING ** ｽﾌﾟﾘﾝｸﾞ ﾌｨﾗﾘｯﾄﾞ	1	1	
21-23		910103-0616	** BOLT ** ﾎﾞﾙﾄ	2	2	
21-24		3KY-67531-0	* FRONT DECAL * ﾌﾛﾝﾄﾃﾞｶｰﾙ	1	1	
21-26	1	3FW-87802-3	* DECAL SET (MD90C2) * ﾃﾞｶｰﾙｾｯﾄ (MD90C2)		1	90ps
21-26	2	3FY-87802-2	* DECAL SET (MD75C2) * ﾃﾞｶｰﾙｾｯﾄ (MD75C2)	1		75ps
21-27		3C7-72180-3	CAUTION DECAL (A) ｺｰｼｮﾝﾃﾞｶｰﾙ (A)	1	1	
21-28		3AC-72185-0	CAUTION DECAL ｺｰｼｮﾝﾃﾞｶｰﾙ	1	1	for EU Model

Fig. 22 COMPONENT PARTS OF REMOTE CONTROL
リモコンボックス構成部品

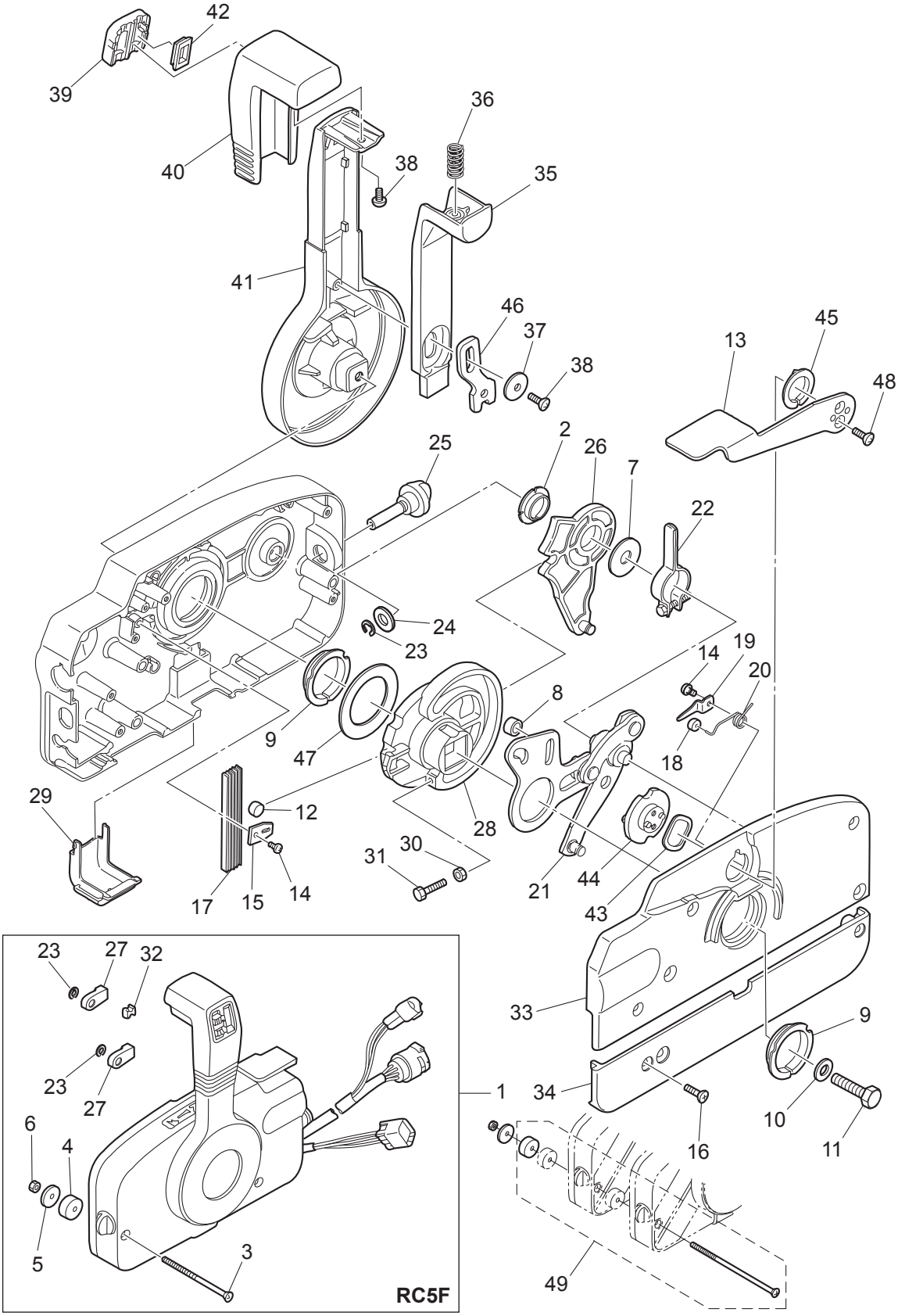

Ref.No. 見出番号	Part No. 部品番号	Description 部 品 名	Q'ty/個数		Remarks 備 考
			MD75C2	MD90C2	
22-1	3GFQ84500-1	REMOTE CONTROL HEAD ASSY (RC5F) ﾚﾓｰﾄｺﾝﾄﾛｰﾙﾍﾞｯﾄﾞｱｯｼ(RC5F)	1	1	
22-2	3A3-84432-0	* BUSHING * ﾌﾞｯｼﾝｸﾞ B	1	1	
22-3	3A3-84375-0	* SCREW * ｽｸﾘｭ	3	3	
22-4	3A3-84374-0	* SPACER * ｽﾍﾟｰｻ	3	3	
22-5	353-84371-0	* WASHER * ﾜｯｼｬ ﾘﾓｺﾝﾎﾞｯｸｽ	3	3	
22-6	930103-0600	* NUT * ﾅｯﾄ	3	3	
22-7	3A3-84383-0	* WASHER * ﾜｯｼｬ	1	1	
22-8	3A3-84421-0	* ROLLER * ﾛｰﾗ	1	1	
22-9	3A3-84431-0	* BUSHING * ﾌﾞｯｼﾝｸﾞ A	2	2	
22-10	940103-0800	* WASHER * ﾜｯｼｬ	1	1	
22-11	3A3-84442-0	* BOLT * ﾎﾞﾙﾄ	1	1	
22-12	353-84388-0	* DETENT ROLLER * ﾃﾞﾃﾝﾄﾛｰﾗ	1	1	
22-13	3B7Q84312-0	* FREE THROTTLE LEVER * ﾌﾘｰｽﾛｯﾄﾙﾚﾊﾞｰ	1	1	
22-14	921503-0406	* SCREW * ｽｸﾘｭ	2	2	
22-15	3A3-84423-0	* DETENT RETAINER * ﾃﾞﾃﾝﾄﾘﾃｰﾅ	1	1	
22-16	921603-0518	* SCREW * ｽｸﾘｭ	5	5	
22-17	3A3-84307-0	* DETENT SPRING * ﾃﾞﾃﾝﾄｽﾌﾟﾘﾝｸﾞ	5	5	
22-18	3A3-84424-0	* FREE THROTTLE ROLLER * ﾌﾘｰｽﾛｯﾄﾙﾛｰﾗ	1	1	
22-19	3A3-84426-0	* ROLLER RETAINER * ﾛｰﾗﾘﾃｰﾅ	1	1	
22-20	3A3-84425-0	* FREE THROTTLE SPRING * ﾌﾘｰｽﾛｯﾄﾙｽﾌﾟﾘﾝｸﾞ	1	1	
22-21	3A3-84365-1	* THROTTLE ARM * ｽﾛｯﾄﾙｱｰﾑ	1	1	
22-22	3A3-84428-0	* THROTTLE FRICTION ARM * ｽﾛｯﾄﾙﾌﾘｸｼｮﾝｱｰﾑ	1	1	
22-23	945303-0600	* E-RING d=6 * Eﾘﾝｸﾞ d=6	3	3	
22-24	353-84394-0	* WASHER * ﾜｯｼｬ	1	1	
22-25	3A3-84427-0	* ADJUST SCREW * ｱｼﾞｬｽﾄｽｸﾘｭ ｽﾛｯﾄﾙﾌﾘｸｼｮﾝ	1	1	
22-26	3A3-84381-0	* SHIFT GEAR ASSY * ｼﾌﾄｷﾞﾔｱｯｼ	1	1	
22-27	3A3-83314-2	* CABLE TERMINAL * ｹｰﾌﾞﾙﾀｰﾐﾅﾙ	2	2	
22-28	3A3-84364-2	* DRIVE GEAR * ﾄﾞﾗｲﾌﾞｷﾞﾔ	1	1	
22-29	3A3-84429-0	* WIRE COVER * ﾜｲﾔｶﾊﾞｰ	1	1	

Fig. 22 COMPONENT PARTS OF REMOTE CONTROL
リモコンボックス構成部品

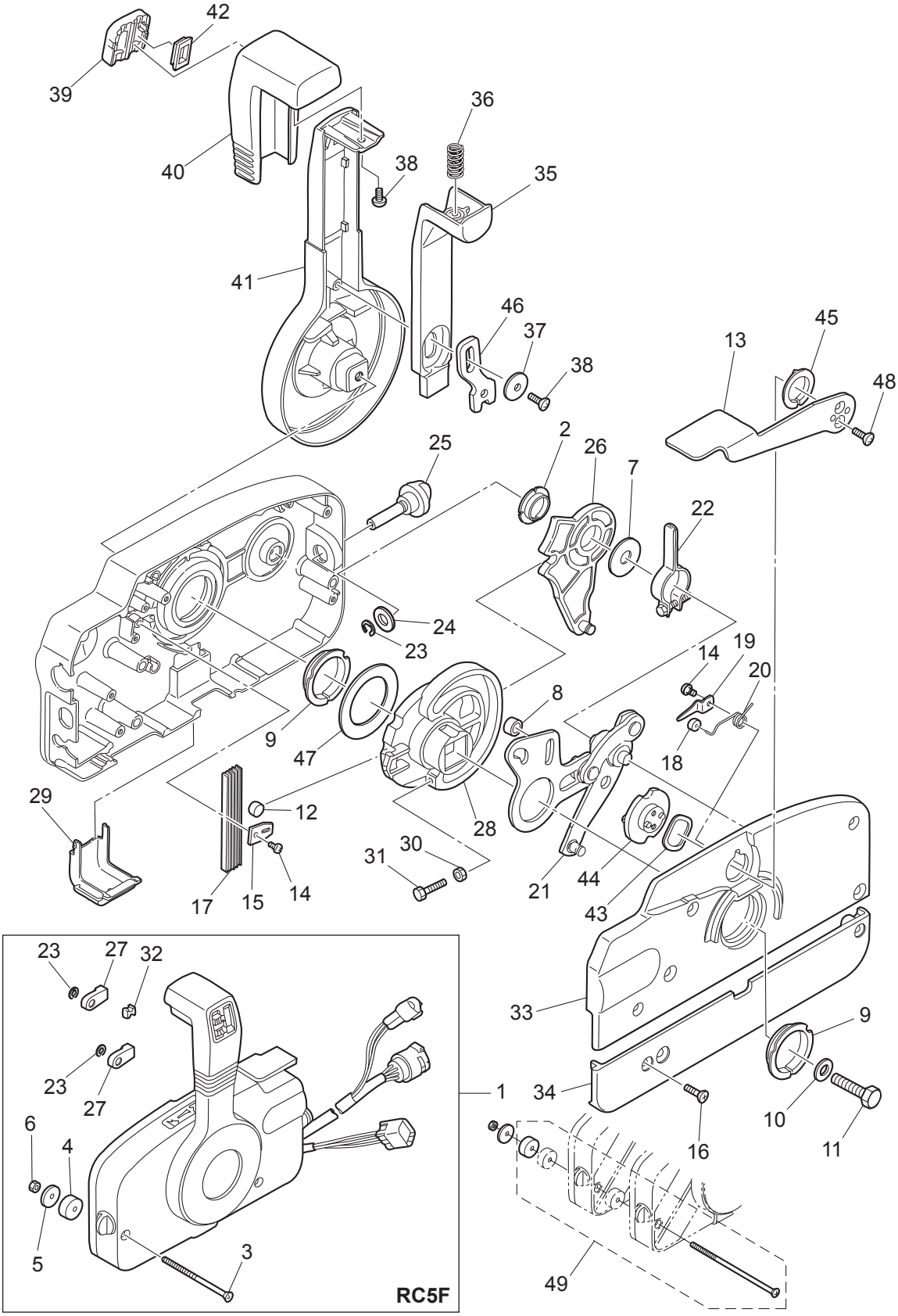

Ref.No. 見出番号		Part No. 部品番号	Description 部 品 名	Q'ty/個数 MD75C2	 MD90C2	Remarks 備 考
22-30		930103-0500	* NUT * ﾅｯﾄ	1	1	
22-31		910103-0525	* BOLT * ﾎﾞﾙﾄ	1	1	
22-32		3A3-84376-0	* GROMMET * ｸﾞﾛﾒｯﾄ	1	1	
22-33		3B7Q84441-0	* REAR HOUSING * ﾘﾔﾊｳｼﾞﾝｸﾞ	1	1	
22-34		3B7Q84366-0	* REAR PANEL * ﾘﾔﾊﾟﾈﾙ	1	1	
22-35		3A3-84401-0	* NEUTRAL LOCK ARM * ﾆｭｰﾄﾗﾙﾛｯｸｱｰﾑ	1	1	
22-36		3A3-84403-0	* NEUTRAL LOCK SPRING * ﾆｭｰﾄﾗﾙﾛｯｸｽﾌﾟﾘﾝｸﾞ	1	1	
22-37		3A3-84407-0	* WASHER * ﾜｯｼｬ ﾛｯｸｱｰﾑ	1	1	
22-38		921503-0510	* SCREW * ｽｸﾘｭ	2	2	
22-39		3A3-84451-0	* TILT SWITCH COVER * ﾁﾙﾄｽｲｯﾁｶﾊﾞｰ	1	1	
22-40		3A3-84404-0	* GRIP * ｸﾞﾘｯﾌﾟ	1	1	
22-41		3B7Q84343-0	* CONTROL LEVER * ｺﾝﾄﾛｰﾙﾚﾊﾞｰ	1	1	
22-42		3A3-84452-0	* TILT SWITCH PLUG * ﾁﾙﾄｽｲｯﾁﾌﾟﾗｸﾞ	1	1	
22-43		3A3-84368-0	* WAVE WASHER * ｳｪｰﾌﾞﾜｯｼｬ	1	1	
22-44		3A3-84391-0	* FREE THROTTLE DRUM * ﾌﾘｰｽﾛｯﾄﾙﾄﾞﾗﾑ	1	1	
22-45		3A3-84435-0	* BUSHING * ﾌﾞｯｼﾝｸﾞ D	1	1	
22-46		3A3-84406-0	* PLATE * ﾌﾟﾚｰﾄ ﾛｯｸｱｰﾑ	1	1	
22-47		3A3-84422-0	* THRUST PLATE * ｽﾗｽﾄﾌﾟﾚｰﾄ	1	1	
22-48		921603-0512	* SCREW * ｽｸﾘｭ	2	2	
22-49		3A3-81301-0	TWIN REMOTE CONTROL KIT ﾂｲﾝﾘﾓｰﾄｺﾝﾄﾛｰﾙｷｯﾄ	1	1	for Twin Outboards

Fig. 23 COMPONENT PARTS OF REMOTE CONTROL (ELECTRIC PARTS)
リモコンボックス構成部品（電装品関係）

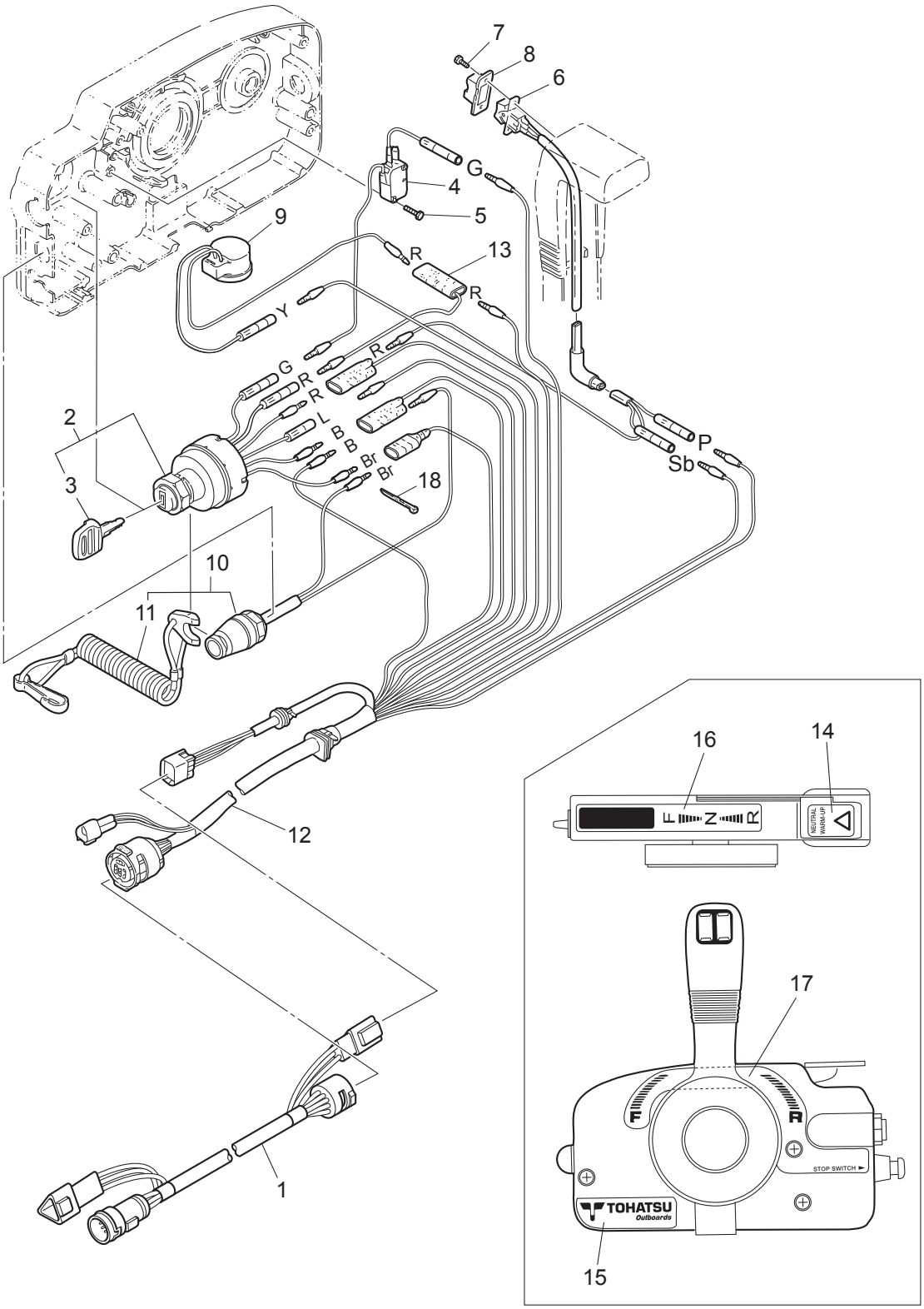

Ref.No. 見出番号		Part No. 部品番号	Description 部 品 名	Q'ty/個数 MD75C2	 MD90C2	Remarks 備 考
23-1		3T5-76114-0	EXTENSION CORD L=2000 (11P) ｴｸｽﾃﾝｼｮﾝｺｰﾄﾞ L=2000 (11P)	1	1	11P
23-2		353-76020-3	MAIN SWITCH ASSY ﾒｲﾝｽｲｯﾁｱｯｼ	1	1	
23-3	1	3F3-76217-0	* MAIN SWITCH KEY No.301 * ﾒｲﾝｽｲｯﾁｷｰ No.301	A	A	
23-3	2	3F3-76218-0	* MAIN SWITCH KEY No.302 * ﾒｲﾝｽｲｯﾁｷｰ No.302	A	A	
23-3	3	3F3-76219-0	* MAIN SWITCH KEY No.303 * ﾒｲﾝｽｲｯﾁｷｰ No.303	A	A	
23-4		3T5-76086-0	NEUTRAL SWITCH (REMOTE CONT) ﾆｭｰﾄﾗﾙｽｲｯﾁ (ﾘﾓｰﾄｺﾝﾄﾛｰﾙ)	1	1	
23-5		921503-5316	SCREW ｽｸﾘｭ	2	2	
23-6		3A3-72560-0	PTT SWITCH ASSY PTTｽｲｯﾁｱｯｼ	1	1	
23-7		921503-0206	SCREW ｽｸﾘｭ	2	2	
23-8		3A3-72591-0	PTT SWITCH COVER PTTｽｲｯﾁｶﾊﾞｰ	1	1	
23-9		3C8-76171-0	OVERHEAT BUZZER ｵｰﾊﾞｰﾋｰﾄﾌﾞｻﾞｰ	1	1	
23-10		3A3-06830-0	STOP SWITCH ASSY ｽﾄｯﾌﾟｽｲｯﾁｱｯｼ	1	1	
23-11		353-06821-0	* STOP SWITCH LANYARD ASSY * ｽﾄｯﾌﾟｽｲｯﾁﾗﾝﾔｰﾄﾞｱｯｼ	1	1	
23-12		3T5-76115-1	CORD ASSY L=6200 ｺｰﾄﾞｱｯｼ B L=6200	1	1	
23-13		353-72546-0	ASSIST CORD (RED) L=200 ｱｼｽﾄｺｰﾄﾞ (ﾚｯﾄﾞ) L=200	1	1	
23-14		3N5-84331-0	DECAL (LEVER) ﾃﾞｶｰﾙ (ﾚﾊﾞｰ)	1	1	
23-15		3N5-84333-0	DECAL (TOHATSU) ﾃﾞｶｰﾙ (ﾄｰﾊﾂ)	1	1	
23-16		3N5-84336-0	SHIFT POSITION DECAL ｼﾌﾄﾎﾟｼﾞｼｮﾝﾃﾞｶｰﾙ	1	1	
23-17		3N5-84465-0	SHIFT POSITION SIDE DECAL ｼﾌﾄﾎﾟｼﾞｼｮﾝｻｲﾄﾞﾃﾞｶｰﾙ	1	1	
23-18		3A3-84398-0	BAND ﾊﾞﾝﾄﾞ ﾘｰﾄﾞﾜｲﾔ	2	2	

Fig. 24 ACCESSORIES
アクセサリ

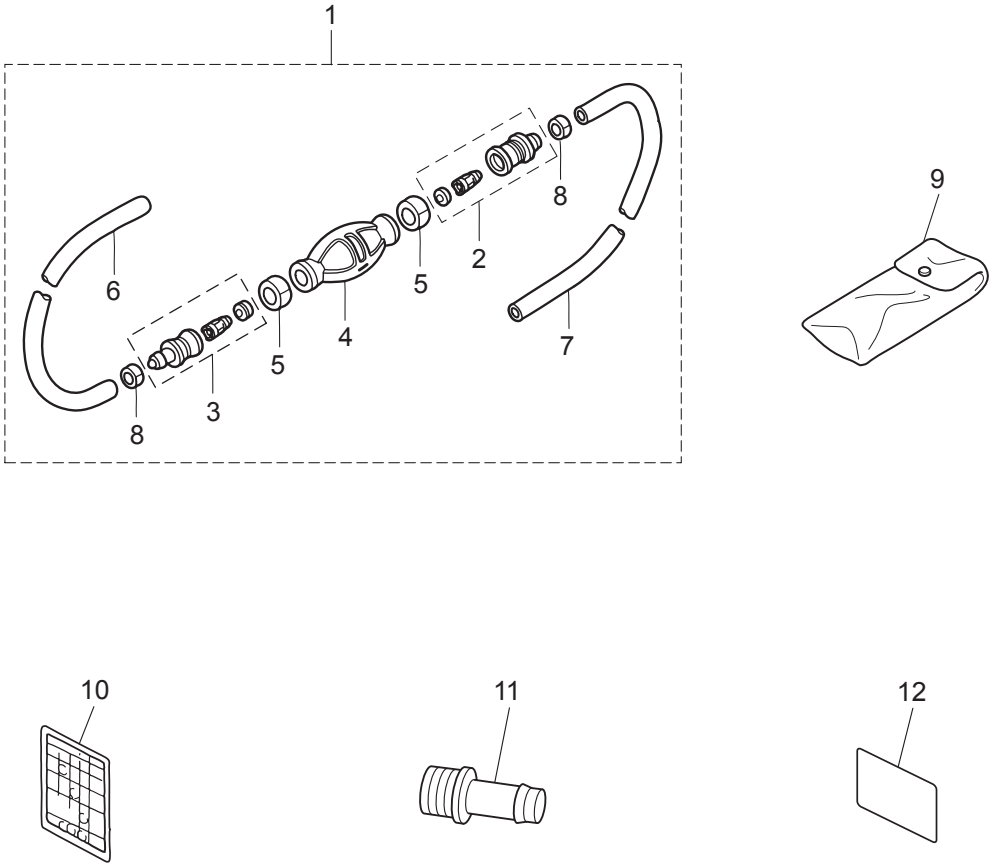

Ref.No. 見出番号		Part No. 部品番号	Description 部 品 名	Q'ty/個数 MD75C2	Q'ty/個数 MD90C2	Remarks 備 考
24-1	1	3T1-70200-1	PRIMER BULB ASSY ﾌﾟﾗｲﾏﾊﾞﾙﾌﾞｱｯｼ	1	1	STD
24-1	2	3FF-70200-4	PRIMER BULB ASSY ﾌﾟﾗｲﾏﾊﾞﾙﾌﾞｱｯｼ	1	1	Low Permeation Parts for USA Model
24-2		3C7-70220-1	* JOINT ASSY (INLET) * ｼﾞｮｲﾝﾄｱｯｼ (ｲﾝﾚｯﾄ)	1	1	
24-3		3C7-70224-1	* JOINT ASSY (OUTLET) * ｼﾞｮｲﾝﾄｱｯｼ (ｱｳﾄﾚｯﾄ)	1	1	
24-4	1	3C7-70211-1	* PRIMER BULB * ﾌﾟﾗｲﾏﾊﾞﾙﾌﾞ	1	1	STD
24-4	2	3GF-70211-1	* PRIMER BULB * ﾌﾟﾗｲﾏﾊﾞﾙﾌﾞ	1	1	Low Permeation Parts for USA Model
24-5		3C7-70217-0	* CLAMP * ｸﾗﾝﾌﾟ	2	2	
24-6	1	98AB-70-700	* HOSE * ﾎｰｽ	1	1	STD 98AB-701000
24-6	2	3GF-70241-1	* LOW PERMEATION HOSE L=700 * ﾛｰﾊﾟｰﾐｭｰｼｮﾝﾎｰｽ L=700	1	1	Low Permeation Parts USA EPA-KRI-15G
24-7	1	98AB-701600	* HOSE * ﾎｰｽ	1	1	STD 98AB-701000 x2
24-7	2	3GF-70240-1	* LOW PERMEATION HOSE L=1600 * ﾛｰﾊﾟｰﾐｭｰｼｮﾝﾎｰｽ L=1600	1	1	Low Permeation Parts USA EPA-KRI-15G
24-8		332-70201-0	* CLAMP * ｸﾗﾝﾌﾟ	2	2	
24-9		3H6-72100-0	TOOL KIT ﾂｰﾙｷｯﾄ	1	1	
24-10		3T5-72050-0	BUZZER CAUTION DECAL ﾌﾞｻﾞｰｺｰｼｮﾝﾃﾞｶｰﾙ	1	1	
24-11		3T1-72405-0	HOSE JOINT (WATER-WORKS) ﾎｰｽｼﾞｮｲﾝﾄ (ｳｫｰﾀﾜｰｸ)	1	1	STD
24-12	1	3B7-72042-0	OIL CAUTION DECAL ｵｲﾙｺｰｼｮﾝﾃﾞｶｰﾙ (D)	1	1	for Japan
24-12	2	3B7-72043-0	OIL CAUTION DECAL ｵｲﾙｺｰｼｮﾝﾃﾞｶｰﾙ (X)	1	1	for EU & USA

Fig. 24A OPTIONAL PARTS (1)
オプショナルパーツ (1)

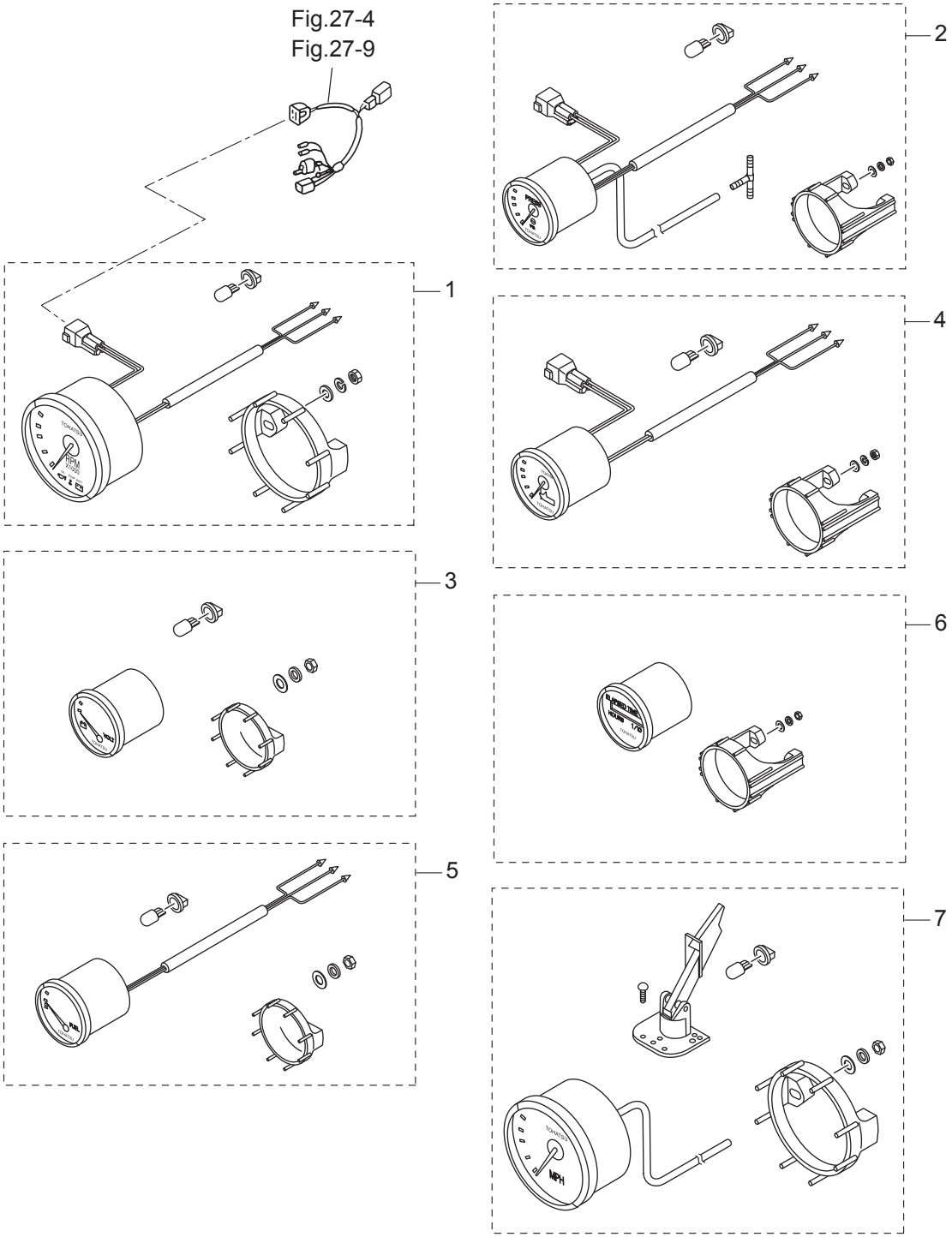

Ref.No. 見出番号		Part No. 部品番号	Description 部 品 名	Q'ty/個数 MD75C2	Q'ty/個数 MD90C2	Remarks 備 考
24A-1	1	3GL-72647-1	TACHOMETER ﾀｺﾒｰﾀ White	1	1	White
24A-1	2	3GF-72647-1	TACHOMETER ﾀｺﾒｰﾀ Black	1	1	Black
24A-2	1	3GL-72598-0	WATER PRESSURE METER KIT ｳｫｰﾀﾌﾟﾚｯｼｬﾒｰﾀｷｯﾄ	1	1	White
24A-2	2	3GF-72598-0	WATER PRESSURE METER KIT ｳｫｰﾀﾌﾟﾚｯｼｬﾒｰﾀｷｯﾄ	1	1	Black
24A-3	1	3GL-72529-0	VOLTMETER ASSY ﾎﾞﾙﾄﾒｰﾀｱｯｼ	1	1	White
24A-3	2	3GF-72529-0	VOLTMETER ASSY ﾎﾞﾙﾄﾒｰﾀｱｯｼ	1	1	Black
24A-4	1	3GL-72571-0	TRIM METER KIT ﾄﾘﾑﾒｰﾀｷｯﾄ	1	1	White
24A-4	2	3GF-72571-0	TRIM METER KIT ﾄﾘﾑﾒｰﾀｷｯﾄ	1	1	Black
24A-5	1	3GL-72596-0	FUEL METER ASSY ﾌｭｴﾙﾒｰﾀｱｯｼ	1	1	White
24A-5	2	3GF-72596-0	FUEL METER ASSY ﾌｭｴﾙﾒｰﾀｱｯｼ	1	1	Black
24A-6	1	3GL-72524-0	HOUR METER ASSY ｱﾜｰﾒｰﾀｱｯｼ	1	1	White
24A-6	2	3GF-72524-0	HOUR METER ASSY ｱﾜｰﾒｰﾀｱｯｼ	1	1	Black
24A-7	1	3GL-72672-0	SPEEDOMETER KIT (60MPH) ｽﾋﾟｰﾄﾞﾒｰﾀｷｯﾄ (60MPH)	1	1	White
24A-7	2	3GF-72672-0	SPEEDOMETER KIT (60MPH) ｽﾋﾟｰﾄﾞﾒｰﾀｷｯﾄ (60MPH)	1	1	Black

Fig. 25 OPTIONAL PARTS (2)
オプショナルパーツ (2)

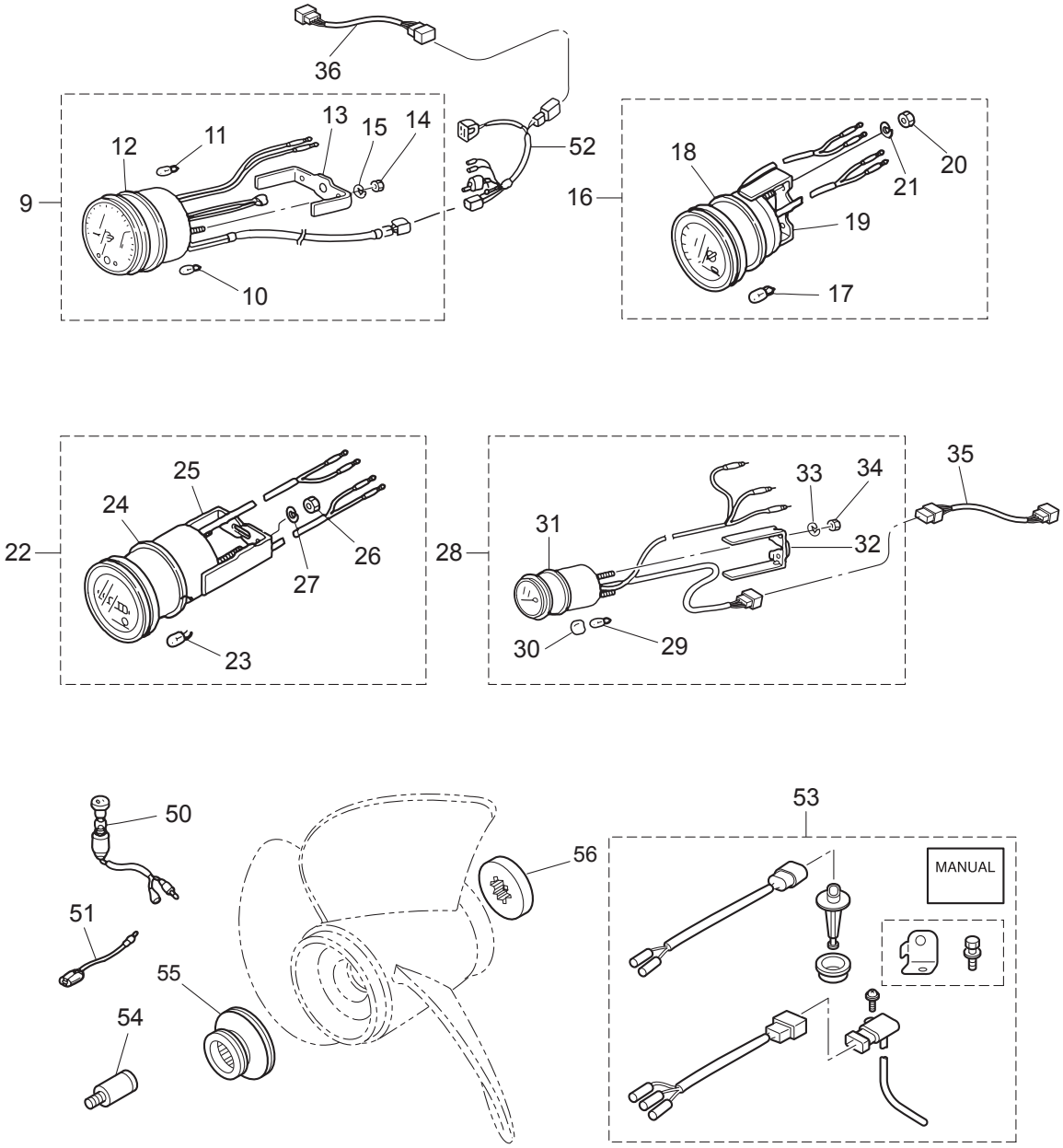

Ref.No. 見出番号		Part No. 部品番号	Description 部 品 名	Q'ty/個数 MD75C2	 MD90C2	Remarks 備 考
25-9		3Z5-72640-1	TACHOMETER W/OIL LAMP ﾀｺﾒｰﾀ W/ｵｲﾙﾗﾝﾌﾟ	1	1	for Japan
25-10		3B7-72658-0	* OIL BULB 12V-1.7W * ｵｲﾙﾊﾞﾙﾌﾞ 12V-1.7W	3	3	
25-11		3B7-72659-0	* METER BULB 12V-1.7W * ﾒｰﾀﾊﾞﾙﾌﾞ 12V-1.7W	1	1	
25-12		3B7-72656-0	* METER DAMPER * ﾒｰﾀﾀﾞﾝﾊﾟ	1	1	
25-13		3B7-72661-0	* FITTING PLATE * ﾌｨｯﾃｨﾝｸﾞﾌﾟﾚｰﾄ	1	1	
25-14		930203-0500	* NUT * ﾅｯﾄ	2	2	
25-15		941303-0500	* SPRING WASHER * ｽﾌﾟﾘﾝｸﾞﾜｯｼｬ	2	2	
25-16		3E0-72529-0	VOLTMETER ASSY ﾎﾞﾙﾄﾒｰﾀｱｯｼ	1	1	
25-17		3B7-72657-0	* METER BULB 12V-1.7W * ﾒｰﾀﾊﾞﾙﾌﾞ 12V-1.7W	1	1	
25-18		3B7-72655-0	* METER DAMPER * ﾒｰﾀﾀﾞﾝﾊﾟ	1	1	
25-19		3B7-72662-0	* FITTING PLATE * ﾌｨｯﾃｨﾝｸﾞﾌﾟﾚｰﾄ	1	1	
25-20		930203-0400	* NUT * ﾅｯﾄ	2	2	
25-21		941303-0400	* SPRING WASHER * ｽﾌﾟﾘﾝｸﾞﾜｯｼｬ	2	2	
25-22		3E0-72524-0	HOUR METER ASSY ｱﾜｰﾒｰﾀｱｯｼ	1	1	
25-23		3B7-72657-0	* METER BULB 12V-1.7W * ﾒｰﾀﾊﾞﾙﾌﾞ 12V-1.7W	1	1	
25-24		3B7-72655-0	* METER DAMPER * ﾒｰﾀﾀﾞﾝﾊﾟ	1	1	
25-25		3B7-72664-0	* FITTING PLATE * ﾌｨｯﾃｨﾝｸﾞﾌﾟﾚｰﾄ	1	1	
25-26		930203-0400	* NUT * ﾅｯﾄ	2	2	
25-27		941303-0400	* SPRING WASHER * ｽﾌﾟﾘﾝｸﾞﾜｯｼｬ	2	2	
25-28		3T1-72571-0	TRIM METER ASSY ﾄﾘﾑﾒｰﾀｱｯｼ	1	1	
25-29		3T1-72659-0	* METER BULB 12V-1.7W * ﾒｰﾀﾊﾞﾙﾌﾞ 12V-1.7W	1	1	
25-30		3T1-72653-0	* METER BULB CAP * ﾒｰﾀﾊﾞﾙﾌﾞｷｬｯﾌﾟ	1	1	
25-31		3B7-72655-0	* METER DAMPER * ﾒｰﾀﾀﾞﾝﾊﾟ	1	1	
25-32		3T1-72665-0	* FITTING PLATE * ﾌｨｯﾃｲﾝｸﾞﾌﾟﾚｰﾄ	1	1	
25-33		941303-0400	* SPRING WASHER * ｽﾌﾟﾘﾝｸﾞﾜｯｼｬ	2	2	
25-34		930203-0400	* NUT * ﾅｯﾄ	2	2	
25-35	1	3T1-72573-0	EXTENSION CORD (TRIM SENSOR) L=6000 ｴｸﾃﾝｼｮﾝｺｰﾄﾞ (ﾄﾘﾑｾﾝｻ) L=6000	1	1	
25-35	2	3Z4-72573-0	EXTENSION CORD (TRIM SENSOR) L=2000 ｴｸﾃﾝｼｮﾝｺｰﾄﾞ (ﾄﾘﾑｾﾝｻ) L=2000	1	1	
25-36		3T5-76112-0	EXTENSION CORD L=2000 (2P) ｴｸｽﾃﾝｼｮﾝｺｰﾄﾞ L=2000 (2P)	1	1	2P

Fig. 25 OPTIONAL PARTS (2)
オプショナルパーツ (2)

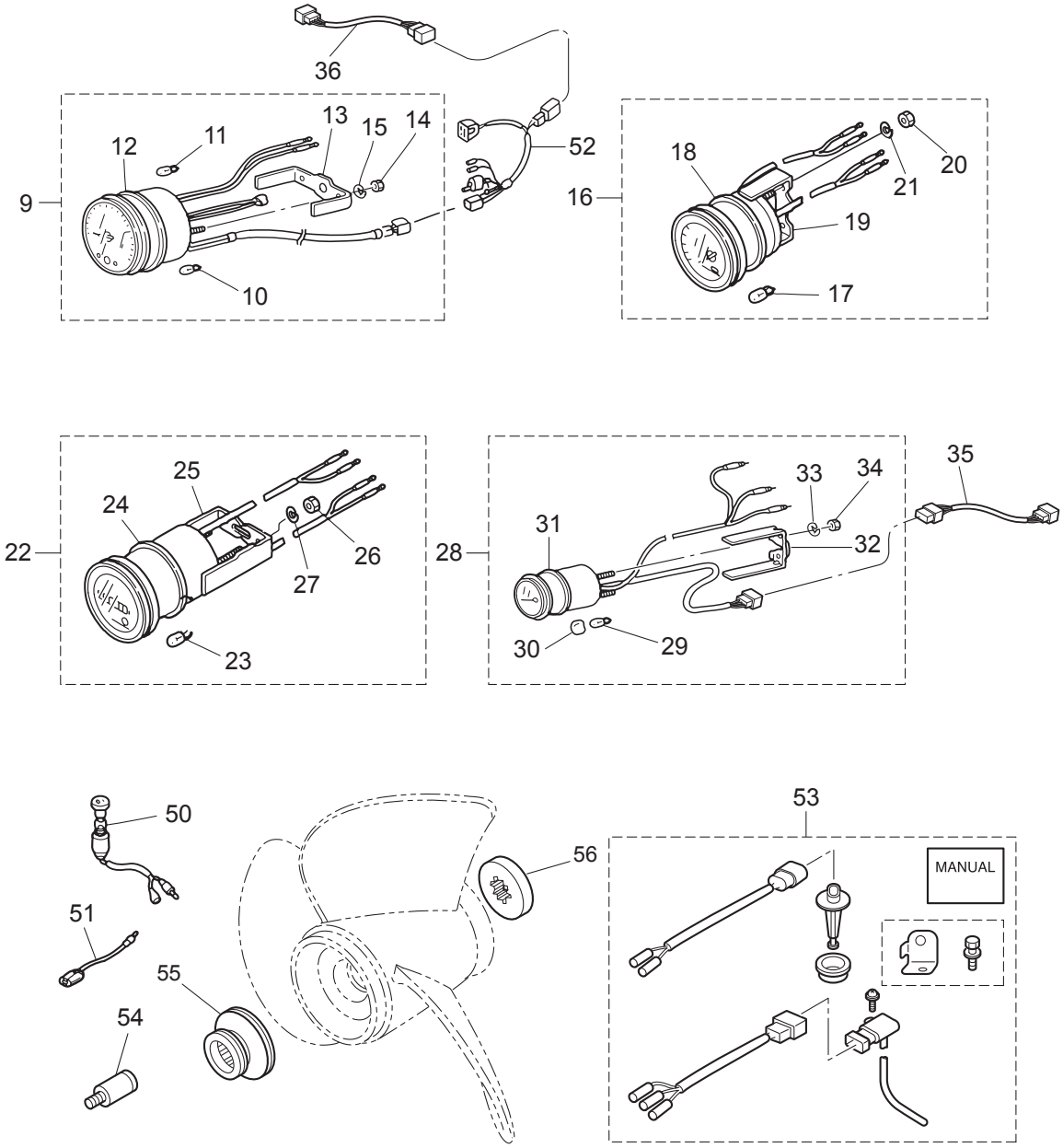

Ref.No. 見出番号		Part No. 部品番号	Description 部 品 名	Q'ty/個数 MD75C2	 MD90C2	Remarks 備 考
25-50		353-72521-1	METER LAMP SWITCH ﾒｰﾀﾗﾝﾌﾟｽｲｯﾁ	1	1	
25-51	1	353-72547-0	ASSIST CORD (BLU) L=200 ｱｼｽﾄｺｰﾄﾞ (ﾌﾞﾙｰ) L=200	1	1	
25-51	2	353-72548-0	ASSIST CORD (BLK) L=200 ｱｼｽﾄｺｰﾄﾞ (ﾌﾞﾗｯｸ) L=200	1	1	
25-51	3	353-72546-0	ASSIST CORD (RED) L=200 ｱｼｽﾄｺｰﾄﾞ (ﾚｯﾄﾞ) L=200	1	1	
25-52		3T5-72537-1	METER LEAD WIRE L=8000 ﾒｰﾀﾘｰﾄﾞﾜｲﾔ L=8000	1	1	
25-53		3GF-10230-0	ALTITUDE ADJUSTMENT KIT 高地補正ｷｯﾄ	1	1	High Altitude
25-54		3B7-60007-0	FLUSHING PLUG ﾌﾗｯｼﾝｸﾞﾌﾟﾗｸﾞ	1	1	
25-55		3B7-64231-2	THRUST HOLDER ｽﾗｽﾄﾎﾙﾀﾞ	1	1	OPT Test Propeller Use
25-56		3B7-64233-1	STOPPER ｽﾄｯﾊﾟ	1	1	OPT Test Propeller Use

Fig. 26 OPTIONAL PARTS (4)
オプショナルパーツ (4)

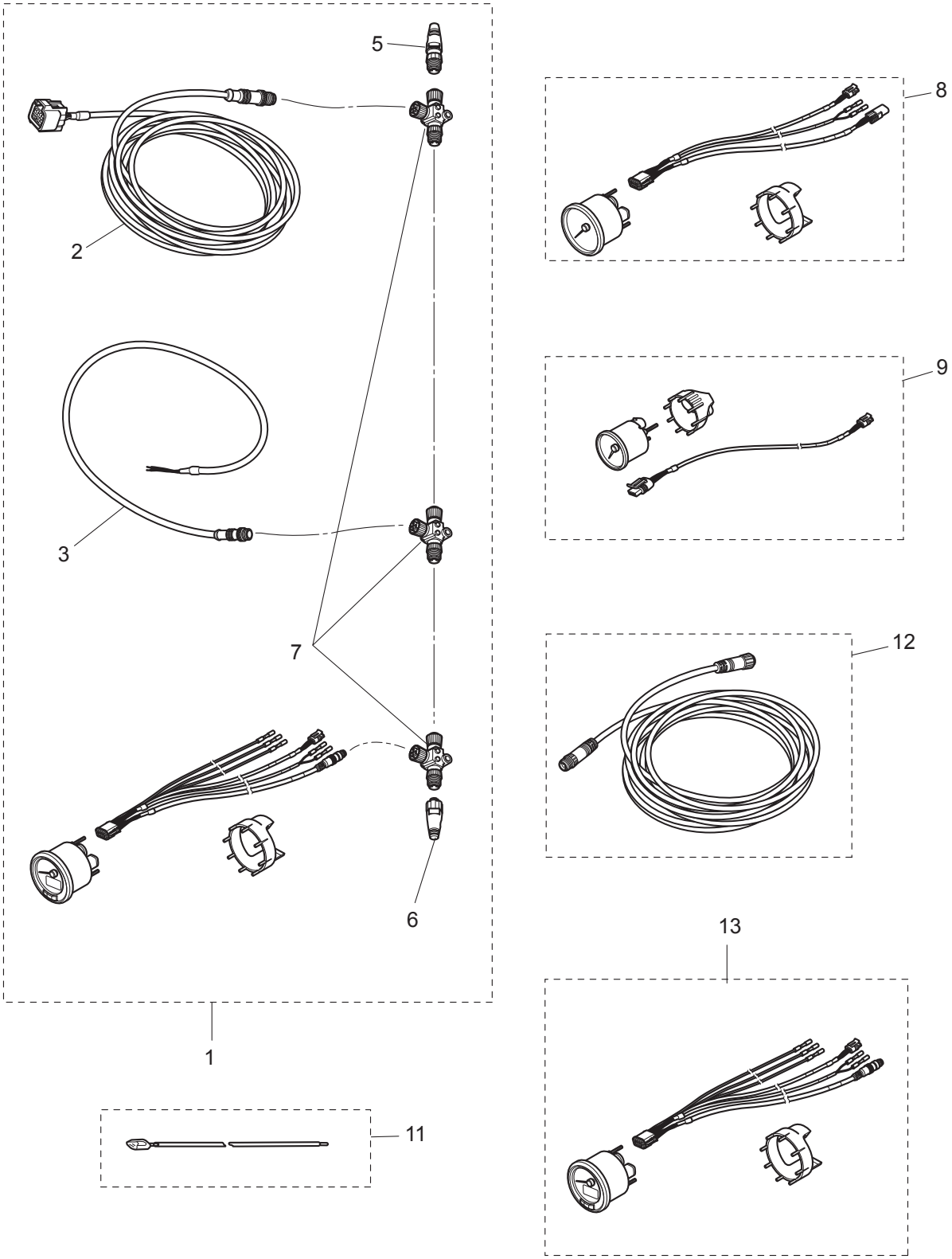

Ref.No. 見出番号		Part No. 部品番号	Description 部 品 名	Q'ty/個数 MD75C2	 MD90C2	Remarks 備 考
26-1		3KY-72637-0	TOCS STARTER KIT TOCSｽﾀｰﾀｰｷｯﾄ	1	1	OPT TOCS
26-2		3KY-76131-0	* ENGINE DROP CABLE L=6m * ｴﾝｼﾞﾝﾄﾞﾛｯﾌﾟｹｰﾌﾞﾙ	1	1	L=6000
26-3		3KY-76120-0	* BATTERY CABLE * ﾊﾞｯﾃﾘｹｰﾌﾞﾙ	1	1	
26-5		3KY-76153-0	* TERMINATOR (MALE) * ﾀｰﾐﾈｰﾀｰ(MALE)	1	1	
26-6		3KY-76152-0	* TERMINATOR (FEMALE) * ﾀｰﾐﾈｰﾀｰ(FEMALE)	1	1	
26-7		3KY-76151-0	* TEE CONNECTOR * T-ｺﾈｸﾀ	3	3	
26-8		3KY-72672-0	SPEEDOMETER KIT (60MPH) ｽﾋﾟｰﾄﾞﾒｰﾀｰｷｯﾄ(60MPH)	1	1	OPT TOCS
26-9	1	3KY-72523-0	TRIM METER KIT ﾄﾘﾑﾒｰﾀｷｯﾄ	1	1	OPT TOCS
26-9	2	3KY-72600-0	FUEL METER KIT ﾌｭｴﾙﾒｰﾀｷｯﾄ	1	1	OPT TOCS
26-9	3	3KY-72531-0	VOLTMETER KIT ﾎﾞﾙﾄﾒｰﾀｷｯﾄ	1	1	OPT TOCS
26-11		3KY-72573-0	EXTENSION CORD (TRIM SENSOR) L=6000 ｴｸｽﾃﾝｼｮﾝｺｰﾄﾞ(TRIM SENSOR)	1	1	OPT TOCS L=6000
26-12		3KY-76132-0	BACKBONE CABLE L=5m ﾊﾞｯｸﾎﾞｰﾝｹｰﾌﾞﾙ	1	1	OPT TOCS L=5000
26-13		3KY-72638-0	TACHOMETER KIT ﾀｺﾒｰﾀｷｯﾄ	1	1	OPT TOCS

Fig. 27 RIGGING KIT
リギングキット

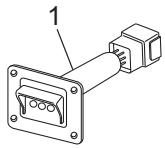

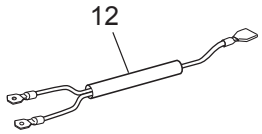

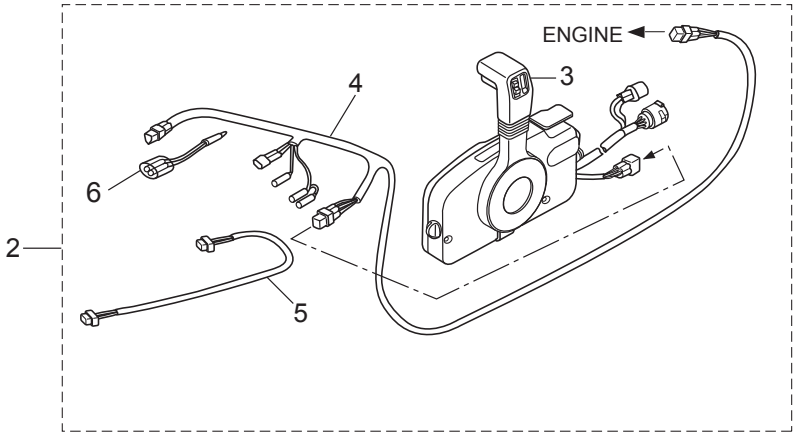

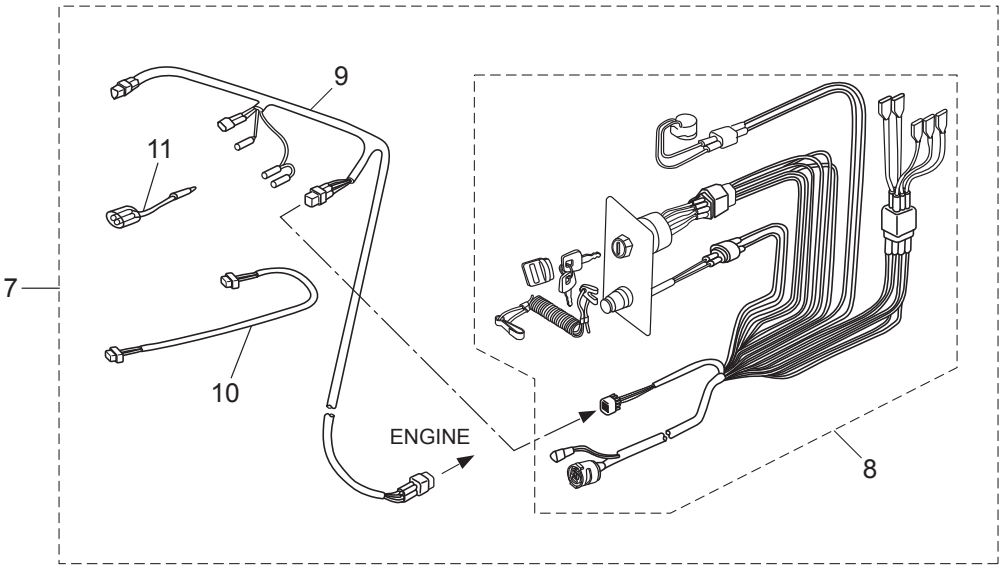

Ref.No. 見出番号		Part No. 部品番号	Description 部 品 名	Q'ty/個数 MD75C2	 MD90C2	Remarks 備 考
27-1		3T5-71040-0	PILOT LAMP ASSY ﾊﾟｲﾛｯﾄﾗﾝﾌﾟｱｯｼ	1	1	
27-2		3GLQ84550-2	PRE-RIGGING KIT ﾌﾟﾚﾘﾝｸﾞｷｯﾄ	1	1	with Remorte Control without Meter
27-3		3GFQ84500-1	* REMOTE CONTROL HEAD ASSY (RC5F) * ﾚﾓｰﾄｺﾝﾄﾛｰﾙﾍﾞｯﾄﾞｱｯｼ(RC5F)	1	1	
27-4		3T5-72537-1	* METER LEAD WIRE L=8000 * ﾒｰﾀﾘｰﾄﾞﾜｲﾔ L=8000	1	1	L=8000
27-5		3T1-72573-0	* EXTENSION CORD (TRIM SENSOR) L=6000 * ｴｸﾃﾝｼｮﾝｺｰﾄﾞ (ﾄﾘﾑｾﾝｻ) L=6000	1	1	L=6000
27-6		353-72548-0	* ASSIST CORD (BLK) L=200 * ｱｼｽﾄｺｰﾄﾞ (ﾌﾞﾗｯｸ) L=200	1	1	L=200
27-7		3GM-84550-1	PRE-RIGGING KIT ﾌﾟﾚﾘｷﾞﾝｸﾞｷｯﾄ	1	1	without Remorte Control & Meter
27-8		3GF-84560-0	* RIGGING CORD KIT * ﾘｷﾞﾝｸﾞｺｰﾄﾞｷｯﾄ	1	1	with Panel Main Switch & Over Heat Buzzer
27-9		3T5-72537-1	* METER LEAD WIRE L=8000 * ﾒｰﾀﾘｰﾄﾞﾜｲﾔ L=8000	1	1	L=8000
27-10		3T1-72573-0	* EXTENSION CORD (TRIM SENSOR) L=6000 * ｴｸﾃﾝｼｮﾝｺｰﾄﾞ (ﾄﾘﾑｾﾝｻ) L=6000	1	1	L=6000
27-11		353-72548-0	* ASSIST CORD (BLK) L=200 * ｱｼｽﾄｺｰﾄﾞ (ﾌﾞﾗｯｸ) L=200	1	1	L=200
27-12		3Y9-76049-0	LEAD WIRE L=200 ﾘｰﾄﾞﾜｲﾔ L=200	1	1	L=200

Fig. 28 ASSEMBLY・KIT PARTS
アッセンブリ・キットパーツ

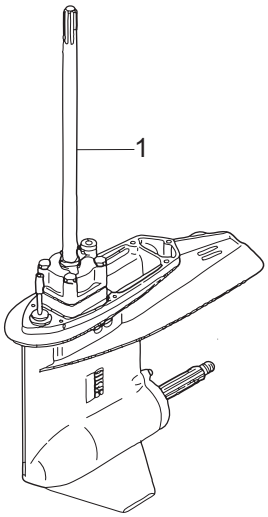

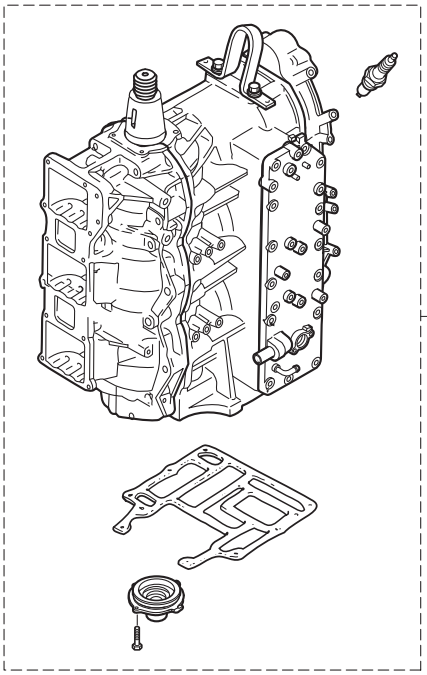

POWER HEAD GASKET SET
パワーヘッドガスケットセット — 3

LOWER UNIT GASKET SET
ロワユニットガスケットセット — 4

WATER PUMP REPAIR KIT
ウォータポンプリペアキット — 5

WATER PUMP KIT (CHROME PLATED)
ウォータポンプキット（クロムメッキ） — 6

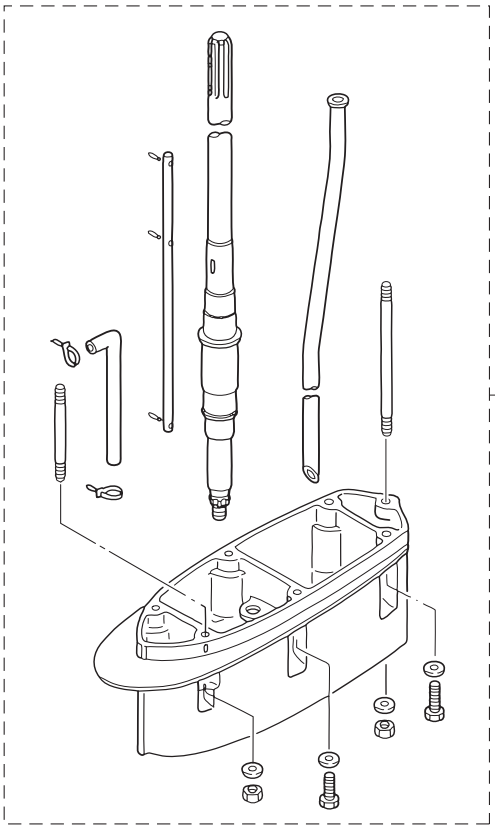

Ref.No. 見出番号		Part No. 部品番号	Description 部 品 名	Q'ty/個数 MD75C2	Q'ty/個数 MD90C2	Remarks 備 考
28-1	1	3FWQ87302-4	LOWER UNIT ASSY (L) ﾛﾜﾕﾆｯﾄｱｯｼ (L)	1	1	for Transom "L"
28-1	2	3FWQ87304-4	LOWER UNIT ASSY (UL) ﾛﾜﾕﾆｯﾄｱｯｼ (UL)	1	1	for Transom "UL"
28-2		3FWB87090-3	ENGINE SHORT BLOCK KIT ｴﾝｼﾞﾝｼｮｰﾄﾌﾞﾛｯｸｷｯﾄ	1	1	
28-3	1	3FW-87121-1	POWER HEAD GASKET SET ﾊﾟﾜｰﾍｯﾄﾞｶﾞｽｹｯﾄｾｯﾄ	1	1	
28-3	2	3T9-01005-0	* CYLINDER HEAD GASKET * ｼﾘﾝﾀﾞｰﾍｯﾄﾞｶﾞｽｹｯﾄ	1	1	
28-3	3	3T9-01024-0	* CYLINDER HEAD COVER GASKET * ｼﾘﾝﾀﾞｰﾍｯﾄﾞｶﾊﾞｰｶﾞｽｹｯﾄ	1	1	
28-3	4	3T9-01032-1	* THERMOSTAT CAP GASKET * ｻｰﾓｽﾀｯﾄｷｬｯﾌﾟｶﾞｽｹｯﾄ	1	1	
28-3	5	3FW-02305-0	* EXHAUST COVER GASKET * ｴｷｿﾞｰｽﾄｶﾊﾞｰｶﾞｽｹｯﾄ	1	1	
28-3	6	171-00053-0	* O-RING 2-74.5 * Oﾘﾝｸﾞ 2-74.5	1	1	Crankcase Head
28-3	7	3T9-00121-0	* OIL SEAL 35-58-9 * ｵｲﾙｼｰﾙ 35-58-9	1	1	Crankshaft (Lower)
28-3	8	3C7-01215-0	* OIL SEAL 19.6-35-10 * ｵｲﾙｼｰﾙ 19.6-35-10	1	1	Drive Shaft
28-3	9	3T9-02104-0	* INTAKE MANIFOLD GASKET * ｲﾝﾃｰｸﾏﾆﾎｰﾙﾄﾞｶﾞｽｹｯﾄ	1	1	
28-3	10	3T9-02242-0	* AIR CHAMBER GASKET * ｴｱﾁｬﾝﾊﾞｶﾞｽｹｯﾄ	1	1	
28-3	11	3FW-02245-0	* AIR CHAMBER COVER GASKET * ｴｱﾁｬﾝﾊﾞｶﾊﾞｰｶﾞｽｹｯﾄ	1	1	
28-3	12	346-04901-2	* GASKET * ｶﾞｽｹｯﾄ ﾌｭｴﾙﾎﾟﾝﾌﾟ	1	1	Fuel Pump
28-3	13	3B7-02235-0	* O-RING * Oﾘﾝｸﾞ A	2	2	Oil Filter
28-3	14	3B7-02236-0	* O-RING * Oﾘﾝｸﾞ B	2	2	Oil Filter
28-3	15	3C8-71016-0	* GASKET 36-52-2 * ｶﾞｽｹｯﾄ 36-52-2	1	1	
28-3	16	3B7-01303-4	* ENGINE BASEMENT GASKET * ｴﾝｼﾞﾝﾍﾞｰｽｶﾞｽｹｯﾄ	1	1	
28-3	17	353-00108-0	* O-RING 2.4-44.7 * Oﾘﾝｸﾞ 2.4-44.7	1	1	Crankshaft (Upper)
28-4	1	3T9-87321-2	LOWER UNIT GASKET SET ﾛﾜﾕﾆｯﾄｶﾞｽｹｯﾄｾｯﾄ	1	1	
28-4	2	3B7-61012-2	* DRIVE SHAFT HOUSING GASKET * ﾄﾞﾗｲﾌﾞｼｬﾌﾄﾊｳｼﾞﾝｸﾞｶﾞｽｹｯﾄ	1	1	
28-4	3	3B7-02312-2	* EXHAUST PIPE GASKET * ｴｷｿﾞｰｽﾄﾊﾟｲﾌﾟｶﾞｽｹｯﾄ	1	1	
28-4	4	3B7-61181-2	* EXHAUST HOUSING GASKET * ｴｷｿﾞｰｽﾄﾊｳｼﾞﾝｸﾞｶﾞｽｹｯﾄ	1	1	
28-4	5	332-60006-0	* GASKET 8.1-15-1 * ｶﾞｽｹｯﾄ 8.1-15-1	2	2	
28-4	6	3B7-60016-1	* GASKET 10.1-15-1 * ｶﾞｽｹｯﾄ 10.1-15-1	1	1	

Fig. 28 ASSEMBLY・KIT PARTS
アッセンブリ・キットパーツ

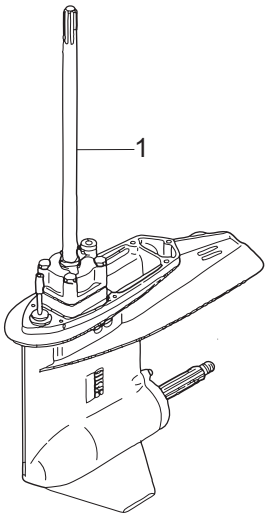

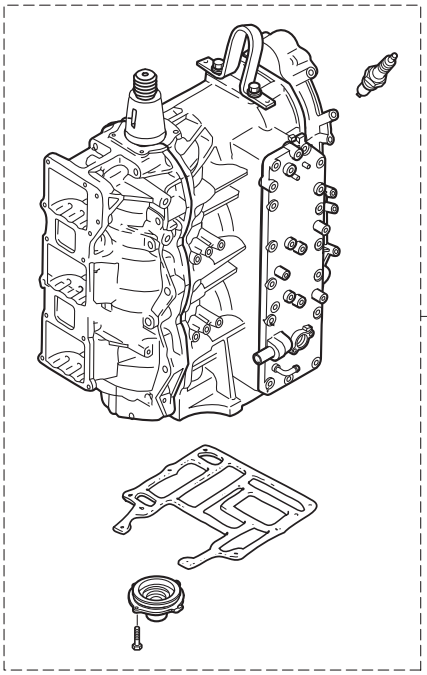

POWER HEAD GASKET SET
パワーヘッドガスケットセット — 3

LOWER UNIT GASKET SET
ロワユニットガスケットセット — 4

WATER PUMP REPAIR KIT
ウォータポンプリペアキット — 5

WATER PUMP KIT (CHROME PLATED)
ウォータポンプキット（クロムメッキ） — 6

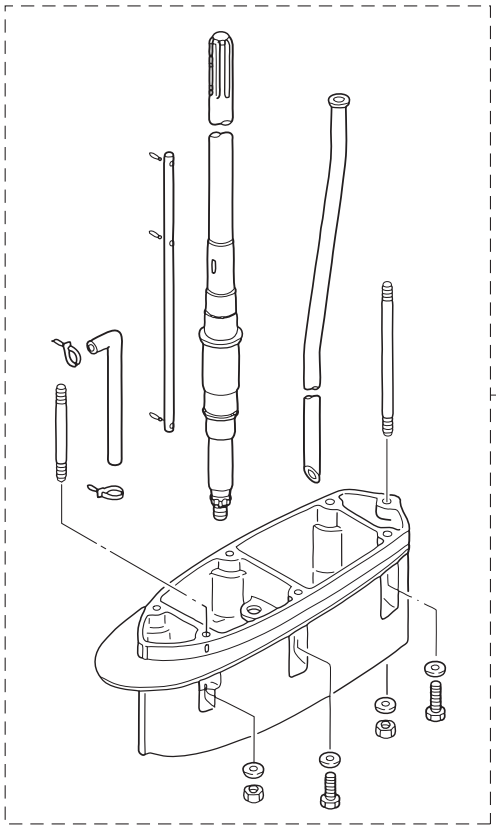

Ref.No. 見出番号		Part No. 部品番号	Description 部 品 名	Q'ty/個数 MD75C2	Q'ty/個数 MD90C2	Remarks 備 考
28-4	7	3C7-65018-0	* PUMP CASE GASKET * ﾎﾟﾝﾌﾟｹｰｽｶﾞｽｹｯﾄ	1	1	
28-4	8	3C7-65029-0	* GUIDE PLATE GASKET * ｶﾞｲﾄﾞﾌﾟﾚｰﾄｶﾞｽｹｯﾄ	1	1	
28-4	9	3C7-60223-1	* OIL SEAL 22-42-7 * ｵｲﾙｼｰﾙ 22-42-7	2	2	Drive Shaft
28-4	10	346-64084-0	* SHIM 35-41.9-0.5 * ｼﾑ 35-41.9-0.5	1	1	Drive Shaft Oil Seal
28-4	11	3B7-65015-0	* O-RING 3.1-54.4 * Oﾘﾝｸﾞ 3.1-54.4	1	1	Pump Case (Lower)
28-4	12	345-66021-0	* O-RING 1.9-6.8 * Oﾘﾝｸﾞ 1.9-6.8	2	2	Cam Rod
28-4	13	3B7-66023-0	* O-RING 3.5-27.7 * Oﾘﾝｸﾞ 3.5-27.7	1	1	Cam Rod Bushing
28-4	14	3B7-60103-0	* O-RING 3.1-94.4 * Oﾘﾝｸﾞ 3.1-94.4	1	1	Propeller Shaft Housing
28-4	15	3B7-60111-0	* OIL SEAL 30-50-12 * ｵｲﾙｼｰﾙ 30-50-12	1	1	Propeller Shaft
28-4	16	3B7-60219-0	* TRIM TAB GASKET * ﾄﾘﾑﾀﾌﾞｶﾞｽｹｯﾄ	1	1	
28-5	1	3C7-87322-2	WATER PUMP REPAIR KIT ｳｫｰﾀﾎﾟﾝﾌﾟﾘﾍﾟｱｷｯﾄ	1	1	
28-5	2	3C7-65021-1	* WATER PUMP IMPELLER * ｳｫｰﾀﾎﾟﾝﾌﾟｲﾝﾍﾟﾗ	1	1	
28-5	3	3B7-65022-1	* KEY 28-5.7-4 * ｷｰ ﾎﾟﾝﾌﾟｲﾝﾍﾟﾗ	1	1	
28-5	4	3C7-65011-0	* PUMP CASE LINER * ﾎﾟﾝﾌﾟｹｰｽﾗｲﾅ	1	1	
28-5	5	3C7-65018-0	* PUMP CASE GASKET * ﾎﾟﾝﾌﾟｹｰｽｶﾞｽｹｯﾄ	1	1	
28-5	6	3C7-65025-0	* WATER PUMP GUIDE PLATE * ｳｫｰﾀﾎﾟﾝﾌﾟｶﾞｲﾄﾞﾌﾟﾚｰﾄ	1	1	
28-5	7	3C7-65029-0	* GUIDE PLATE GASKET * ｶﾞｲﾄﾞﾌﾟﾚｰﾄｶﾞｽｹｯﾄ	1	1	
28-5	8	9161E3-0885	* BOLT * ﾎﾞﾙﾄ	4	4	
28-5	9	940103-0800	* WASHER * ﾜｯｼｬ	4	4	
28-6	1	3C7-65231-1	WATER PUMP KIT (CHROME PLATED) ｳｫｰﾀﾎﾟﾝﾌﾟｷｯﾄ (ｸﾛﾑﾒｯｷ)	1	1	
28-6	2	3C7-65021-1	* WATER PUMP IMPELLER * ｳｫｰﾀﾎﾟﾝﾌﾟｲﾝﾍﾟﾗ	1	1	
28-6	3	3C7-65238-0	* PUMP CASE LINER * ﾎﾟﾝﾌﾟｹｰｽﾗｲﾅ ｸﾛﾑﾒｯｷ	1	1	Chrome Plated
28-6	4	3C7-65018-0	* PUMP CASE GASKET * ﾎﾟﾝﾌﾟｹｰｽｶﾞｽｹｯﾄ	1	1	
28-6	5	3C7-65239-1	* WATER PUMP GUIDE PLATE * ｳｫｰﾀﾎﾟﾝﾌﾟｶﾞｲﾄﾞﾌﾟﾚｰﾄ ｸﾛﾑﾒｯｷ	1	1	Chrome Plated
28-6	6	3C7-65029-0	* GUIDE PLATE GASKET * ｶﾞｲﾄﾞﾌﾟﾚｰﾄｶﾞｽｹｯﾄ	1	1	
28-7	1	3C7Q87314-2	EXTENSION HOUSING KIT (UL) ｴｸｽﾃﾝｼｮﾝﾊｳｼﾞﾝｸﾞｷｯﾄ (UL)	1	1	for Transom "L"⇒"UL"

Fig. 28 ASSEMBLY・KIT PARTS
アッセンブリ・キットパーツ

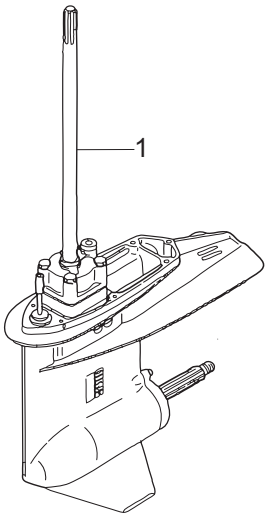

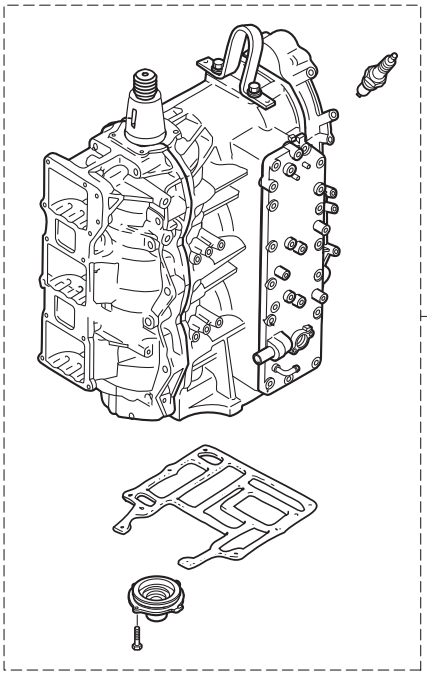

POWER HEAD GASKET SET
パワーヘッドガスケットセット — 3

LOWER UNIT GASKET SET
ロワユニットガスケットセット — 4

WATER PUMP REPAIR KIT
ウォータポンプリペアキット — 5

WATER PUMP KIT (CHROME PLATED)
ウォータポンプキット（クロムメッキ） — 6

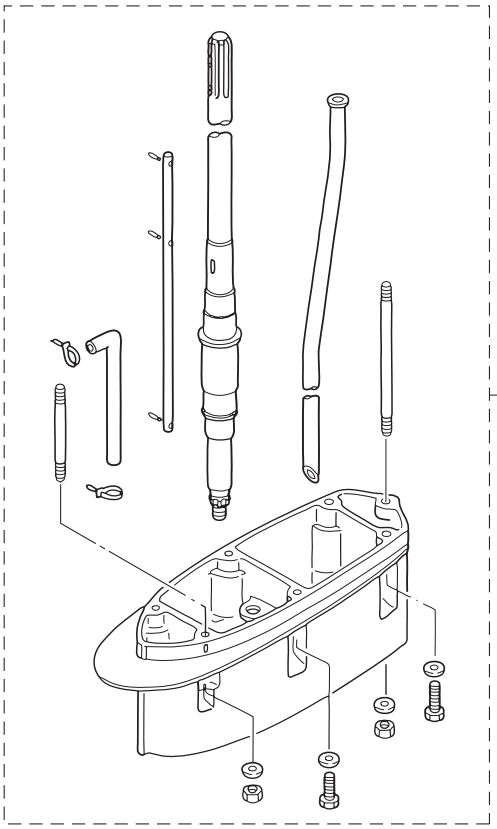

Ref.No. 見出番号		Part No. 部品番号	Description 部 品 名	Q'ty/個数 MD75C2	Q'ty/個数 MD90C2	Remarks 備 考
28-7	2	3B7Q61110-0	* EXTENSION HOUSING * ｴｸｽﾃﾝｼｮﾝﾊｳｼﾞﾝｸﾞ	1	1	
28-7	3	3T1-60001-1	* BOLT 8-35 * ﾎﾞﾙﾄ 8-35	3	3	
28-7	4	3B7-60001-5	* BOLT 10-40 * ﾎﾞﾙﾄ 10-40	2	2	
28-7	5	3B7-61112-1	* STUD 10-165 * ｽﾀｯﾄﾞ 10-165	1	1	
28-7	6	9153E3-0825	* STUD * ｽﾀｯﾄﾞ	1	1	
28-7	7	9401E3-0800	* WASHER * ﾜｯｼｬ	4	4	
28-7	8	930103-0800	* NUT * ﾅｯﾄ	1	1	
28-7	9	9402E3-1000	* WASHER * ﾜｯｼｬ	3	3	
28-7	10	3B7-61114-0	* NUT 10-P1.25 * ﾅｯﾄ 10-P1.25	1	1	
28-7	11	98AL-40-920	* HOSE * ﾎｰｽ	1	1	98AL-401000
28-7	12	3C7-64303-3	* DRIVE SHAFT (UL) * ﾄﾞﾗｲﾌﾞｼｬﾌﾄ (UL)	1	1	
28-7	13	3B7-66014-1	* CAM ROD (UL) * ｶﾑﾛｯﾄﾞ (UL)	1	1	
28-7	14	3C7-65120-0	* WATER PIPE (UL) * ｳｫｰﾀﾊﾟｲﾌﾟ (UL)	1	1	
28-7	15	951403-3510	* SPRING PIN 3.5-10 * ｽﾌﾟﾘﾝｸﾞﾋﾟﾝ 3.5-10	1	1	
28-7	16	951403-3516	* SPRING PIN 3.5-16 * ｽﾌﾟﾘﾝｸﾞﾋﾟﾝ 3.5-16	2	2	
28-7	17	3T5-84398-0	* BAND 104 * ﾊﾞﾝﾄﾞ ﾘｰﾄﾞﾜｲﾔ 104	2	2	

索引

<C>
Cリング d=18 18-18
Cリング d=22 17-80
Cリング d=32 17-40
Cリング d=35 2-6
<E>
ECUアッシ 10-1-1
ECUアッシ 10-1-2
Eリング d=5 21-11
Eリング d=6 22-23
<O>
Oリング 8-9
Oリング 8-11
Oリング 18-15
Oリング 18-16
Oリング 18-20
Oリング 18-21
Oリング 18-23
Oリング 18-26
Oリング 18-29
Oリング 18-31
Oリング 18-36
Oリング 18-40
Oリング 18-44
Oリング 1.8-69.6. 18-13
Oリング 1.9-13. 5-14
Oリング 1.9-6.8 4-5
Oリング 1.9-6.8 15-43
Oリング 1.9-6.8 28-4-12
Oリング 1.9-9.8 4-33
Oリング 1.9-9.8 4-35
Oリング 2.4-44.7. 2-9
Oリング 2.4-44.7. 28-3-17
Oリング 2.4-9.6 4-14
Oリング 2.5-20. 4-23
Oリング 2.5-20. 4-26
Oリング 2.5-5 4-24
Oリング 2.5-5 4-27
Oリング 2.8-20.2. 4-20
Oリング 2-10. 5-25
Oリング 2-10. 10-49
Oリング 2-74.5. 1-40
Oリング 2-74.5. 28-3-6
Oリング 3.1-24.4. 19-25
Oリング 3.1-54.4. 15-32
Oリング 3.1-54.4. 28-4-11
Oリング 3.1-94.4. 16-4
Oリング 3.1-94.4. 28-4-14
Oリング 3.5-27.7. 15-44
Oリング 3.5-27.7. 28-4-13
Oリング 3.5-7.5 4-21
Oリング 4.5-32. 17-39
Oリング 5-52. 4-13
Oリング A. 8-31
Oリング A. 13-39
Oリング A. 28-3-13
Oリング B. 8-34
Oリング B. 13-41
Oリング B. 28-3-14
Oリング φ3.5-18 19-30
Oリング モータ 18-4
<P>
PTTアッシ. 17-83
PTTスイッチアッシ. 19-18
PTTスイッチアッシ. 23-6
PTTスイッチアッシブラケット. 19-20
PTTスイッチカバー. 23-8
PTTソレノイドスイッチ (A). 10-42
PTTソレノイドスイッチ (B). 10-43
<T>
TOCSスターターキット 26-1
TPSアッシ. 7-21
TPSデカール 7-26
T-コネクタ 26-7
<ア>
アーマチュアアッシ 18-3
アイドルエキゾーストパッセージ. 14-29
アイドルエキゾーストパッセージカバーアッシ. 14-31
アイドルエキゾーストパッセージセパレーション 14-30
アイドルエキゾーストポートグロメット 14-12
アシストコード (ブラック) L=200. 25-51-2
アシストコード (ブラック) L=200. 27-6
アシストコード (ブラック) L=200. 27-11
アシストコード (ブルー) L=200 25-51-1
アシストコード (レッド) L=200 23-13
アシストコード (レッド) L=200 25-51-3
アジャストスクリュ スロットルフリクション 22-25
アダプタ. 5-3
アダプタ. 6-5
アッパケースアッシ FFP. 6-4
アドバンサアーム. 7-1
アノード. 1-32
アノード. 1-37
アノード. 17-76
アノード スターンブラケット 17-25
アノードプラグ 1-34
アワーメータアッシ 24A-6-1
アワーメータアッシ 24A-6-2
アワーメータアッシ 25-22
<イ>
イグニッションコイル W/R-キャップ 10-7
インターナルギヤ. 12-3
インタフェランスデカール 19-46
インテークマニホールドガスケット 3-4
インテークマニホールドガスケット 28-3-9
<ウ>
ウェーブワッシャ. 22-43
ウェーブワッシャ 18.7-26-0.3 19-31
ウェーブワッシャ d=14 19-40
ウェーブワッシャ d=47.2. 15-23
ウォータアウトレットホース. 14-35
ウォータストレーナセット 15-60
ウォータテンプセンサ. 5-24
ウォータテンプセンサ. 10-48
ウォータパイプ (L) 15-56-1
ウォータパイプ (UL) 15-56-2
ウォータパイプ (UL) 28-7-14
ウォータパイプオウキシリアリマウント 15-59
ウォータパイプシール (アッパ) 15-57
ウォータパイプシール (ロワ). 15-28
ウォータプレッシャメータキット. 24A-2-1
ウォータプレッシャメータキット. 24A-2-2
ウォータポンプインペラ 15-24
ウォータポンプインペラ 28-5-2
ウォータポンプインペラ 28-6-2
ウォータポンプガイドプレート 15-35
ウォータポンプガイドプレート 28-5-6
ウォータポンプガイドプレート クロムメッキ 28-6-5
ウォータポンプキット (クロムメッキ). 28-6-1
ウォータポンプリペアキット. 28-5-1
<エ>
エアインジェクタコンプリート 4-12
エアコンプレッサアッシ 5-1
エアコンプレッサシリンダアッシ. 5-15
エアコンプレッサハウジングアッシ 5-16
エアコンプレッサピストンリング. 5-10
エアチャンバアッシ 3-1
エアチャンバガスケット 3-3
エアチャンバガスケット 28-3-10
エアチャンバカバー 3-6
エアチャンバカバーガスケット 3-7
エアチャンバカバーガスケット 28-3-11
エアフィルタアッシ 5-30
エアホースアッシ L=300 4-32
エアレールアッシ. 4-1
エアレールデカール 4-51
エアレギュレータアッシ 4-25
エキゾーストカバーアッシ 1-29
エキゾーストカバーガスケット 1-30
エキゾーストカバーガスケット 28-3-5
エキゾーストパイプ 14-7
エキゾーストパイプガスケット 14-9
エキゾーストパイプガスケット 28-4-3
エキゾーストハウジング 14-10
エキゾーストハウジングガスケット 14-15
エキゾーストハウジングガスケット 28-4-4
エクステンションコード L=2000 (11P) 23-1
エクステンションコード L=2000 (2P) 25-36

エクステンションコ-ド（TRIM SENSOR). 26-11
エクステンションハウジング. 14-21
エクステンションハウジング. 28-7-2
エクステンションハウジングキット (UL) 28-7-1
エクテンションコード (トリムセンサ) L=2000. 25-35-2
エクテンションコード (トリムセンサ) L=6000. 25-35-1
エクテンションコード (トリムセンサ) L=6000. 27-5
エクテンションコード (トリムセンサ) L=6000. 27-10
エプロンアッシ 14-37
エレクトリックオイルポンプ. 13-1
エンジンショートブロックキット. 28-2
エンジンドロップケ-ブル 26-2
エンジンベース 14-1
エンジンベースガスケット 14-4
エンジンベースガスケット 28-3-16
エンジンベースシール L=690 14-3
<オ>
オイルコーションデカール 21-1
オイルコーションデカール (D). 24-12-1
オイルコーションデカール (X). 24-12-2
オイルシール 19.6-35-10 1-42
オイルシール 19.6-35-10 28-3-8
オイルシール 22-42-7 15-30
オイルシール 22-42-7 28-4-9
オイルシール 25-45-8 5-18
オイルシール 30-50-12. 16-6
オイルシール 30-50-12. 28-4-15
オイルシール 35-58-9 1-41
オイルシール 35-58-9 28-3-7
オイルシール 36-46-6 2-8
オイルタンク. 13-26
オイルタンクキャップチェックバルブ. 13-30
オイルパイプ. 13-16
オイルバルブ 12V-1.7W 25-10
オイルフィラキャップ 13-27
オイルフィルタアッシ 13-37
オイルホ-ス. 1-57
オイルホ-ス. 1-58
オイルレベルセンサ 13-31
オーバーヒートブザー 23-9
オリフィス 18-33
オリフィス 18-41
オルタネータアッシ 9-2
<カ>
ガイドプレートガスケット 15-36
ガイドプレートガスケット 28-4-8
ガイドプレートガスケット 28-5-7
ガイドプレートガスケット 28-6-6
カウルハンドル 21-16
ガスケット 10.1-15-1. 15-13
ガスケット 10.1-15-1. 28-4-6
ガスケット 36-52-2. 13-28
ガスケット 36-52-2. 28-3-15
ガスケット 8.1-15-1. 15-4
ガスケット 8.1-15-1. 28-4-5
ガスケット FFP. 6-7
ガスケット PTTスイッチ. 19-19
ガスケット コンプレッサハウジング. 5-17
ガスケット コンプレッサヘッド. 5-6
ガスケット スロットルボディ 7-29
ガスケット パッセージカバー 14-32
ガスケット バルブシート 5-8
ガスケット フュエルポンプ. 8-26
ガスケット フュエルポンプ. 28-3-12
カップ 8-30
カップ 13-38
カップリング ポンプ 18-12
カバーステー (リヤ). 21-7
カバーフック. 19-33
カバーフック. 19-37
カムロッド (L) 15-40-1
カムロッド (UL) 15-40-2
カムロッド (UL) 28-7-13
カムロッドブッシング. 15-42
カラー 10.2-12-12. 17-32
カラー 13.5-25-13. 5-13
カラー 18-20-4.5. 15-58
カラー 4.2-6-10.5 7-23
カラー 6.2-9-10.7 10-18
カラー 6.2-9-10.7 10-35
カラー 6.2-9-9.3 1-6
カラー 6.7-12.7-3 4-42
カラー 8.4-12-17. 7-9
カラー 8.4-12-17. 20-12
<キ>
キー 19-7-5 9-9
キー ポンプインペラ 15-25
キー ポンプインペラ 28-5-3
ギヤケースアッシ. 15-1
ギヤケースプレート 15-5
ギヤケースプレートプラグ. 15-7
キャップ. 18-35
キャップ バルブ 4-45
キャップフック タンク. 13-29
<ク>
クラッチ. 16-17
クラッチカム. 15-39
クランクケースヘッド 1-39
クランクシャフトアッシ 2-1
グランド (アースワイヤ) L=110 17-62
グランド (アースワイヤ) L=130 17-63
グランド (アースワイヤ) L=210 17-61
グランドケーブル L=140&285 10-44
クランプ. 1-60
クランプ. 1-61
クランプ. 19-6
クランプ. 19-13
クランプ. 24-5
クランプ. 24-8
クランプ 21/32. 4-38
クランプ 29/64. 4-9
クランプ 6.5-14L. 17-15
クランプ 6.5-47.5P 6-18
クランプ 6.5-47.5P 10-29
クランプ 6.5-47.5P 17-13
クランプ 6.5-67P 19-14
クランプ PTT 19-16
クランプ φ10 8-58
クランプ φ10 8-59
クランプ φ10 8-60
クランププラケット (L) 17-7
クランププラケット (R) 17-6
グリスフィッティング. 17-2
グリスフィッティング. 17-18
クリップ. 4-48
クリップ. 8-8
クリップ. 8-45
クリップ. 13-10
クリップ. 13-24
グリップ. 22-40
クリップ φ10 1-49
クリップ φ10 4-50
クリップ φ10 8-42
クリップ φ10 8-48
クリップ φ11.3 8-41
クリップ φ11.3 8-54
クリップ φ12 8-51
クリップ φ17.8 19-22
クリップ φ6.9 13-21
クリップ φ7 1-53
クリップ φ7 1-56
クリップ φ7.8 13-20
グロメット 3-10
グロメット 14-11
グロメット 19-12
グロメット 22-32
グロメット 16-2.5. 11-2
グロメット 17-3 19-10
グロメット A ボトムカウル. 19-8
グロメット FFP. 6-8
グロメット FFP ロワ 6-9
グロメット PTTコード 19-9
グロメット エプロン 14-36
グロメット ケーブルターミナル. 6-12
グロメット ケーブルターミナル アッパ 6-13
グロメット コード 19-11
グロメット パイプ 6-19
<ケ>
ケースアッシ FFP 6-3
ケーブルクリップ. 19-42
ケーブルクリップ. 19-43
ケーブルジョイント 7-10
ケーブルターミナル 22-27
ケーブルターミナルアッシ (-) 6-11
ケーブルターミナルアッシ (+). 6-10
ケーブルターミナルホルダ 10-14

<コ>
高地補正キット 25-53
コイルブラケット 9-4
コーションデカール 21-28
コーションデカール (A) 21-27
コーションデカール (B) 11-3-1
コーションデカール (B) 11-3-2
コード FFP 6-14
コードアッシ B L=6200 23-12
コードカバー FFP 6-15
コ-ドアッシ 10-19
ゴムホース 19-45
コントロールレバー 22-41
コンプレッサクランクシャフトアッシ 5-11
コンプレッサヘッドアッシ 5-2
<サ>
サーモスタット 1-17
サーモスタットキャップアッシ 1-18
サーモスタットキャップガスケット 1-19
サーモスタットキャップガスケット 28-3-4
サウンドアイソレーション (L) 21-4
サウンドアイソレーション (R) 21-5
サウンドアイソレーション (トップ) 21-6
<シ>
シーリングキャップ 3-2
シール エプロン 14-38
シール コンプレッション 4-17
シール ラバー フィラリッド 21-19
シールリング 1-35
シールリング 13.8-22-3.7 19-38
シールリング ステアリングシャフト 17-36
シールリング ドラッグリンク 17-70
シフトアーム 20-9
シフトギヤアッシ 22-26
シフトポジションサイドデカール 23-17
シフトポジションデカール 23-16
シフトレバーシャフト 20-3
シフトレバーセット 12-7
シフトロッド (L) 20-15
シフトロッドジョイント 15-45
シフトロッドレバー 20-1
シム 35-41.9-0.5 15-31
シム 35-41.9-0.5 28-4-10
シム 42-50-0.1 16-15-2
シム 42-50-0.15 16-15-1
シム 47-57-0.1 16-13-2
シム 47-57-0.15 16-13-1
シム 52-60.5-0.1 15-16-3
シム 52-60.5-0.15 15-16-2
シム 52-60.5-0.3 15-16-1
ジョイント ニップル 13-18
ジョイントアッシ (アウトレット) 24-3
ジョイントアッシ (インレット) 24-2
シリンダピン (アッパ) 17-71
シリンダピン (ロワ) 17-78
シリンダブロック&クランクケースアッシ 1-1
シリンダヘッド 1-21
シリンダヘッドガスケット 1-22
シリンダヘッドガスケット 28-3-2
シリンダヘッドカバー 1-13
シリンダヘッドカバーガスケット 1-14
シリンダヘッドカバーガスケット 28-3-3
<ス>
スイベルブラケットアッシ 17-1
スイベルブラケットシャフトアッシ (ステンコート) 17-17
スクリュ 7-24
スクリュ 8-2
スクリュ 8-3
スクリュ 8-6
スクリュ 8-19
スクリュ 8-23
スクリュ 15-6
スクリュ 15-61
スクリュ 17-16
スクリュ 22-3
スクリュ 22-14
スクリュ 22-16
スクリュ 22-38
スクリュ 22-48
スクリュ 23-5
スクリュ 23-7
スタータケーブル L=270 10-50
スタータソレノイド 10-39
スタータモータアッシ 12-1
スタータモータバンド 11-19
スタータモータブラケット 11-12
スタータモータブラケット 11-15
スタータモータマウント A 11-10
スタータモータマウント B 11-11
スタッド 1-4
スタッド 14-23
スタッド 15-10
スタッド 28-7-6
スタッド 10-165 14-41
スタッド 10-165 28-7-5
スチールボール 16-23
ステアリングシャフトアッシ 17-33
ステアリングフックプレート 17-34
ステー 10-26
ステー 13-7
ステー リードワイヤバンド 4-31
ストッパ 25-56
ストッパ ドライブシャフトハウジング 15-47
ストップスイッチアッシ 23-10
ストップスイッチランヤードアッシ 23-11
スナップ クラッチピン 16-19
スナップピン d=6 20-16
スナップピン d=8 7-12
スナップピン d=8 20-20
スパークプラグ (IZFR6Q) 1-44
スパークプラグデカール (IZFR6Q) 11-5
スピードメーターキット（60MPH） 26-8
スピードメータキット (60MPH) 24A-7-1
スピードメータキット (60MPH) 24A-7-2
スプリットピン 3-25 16-26
スプリング クラッチ 16-21
スプリング フィラリッド 21-22
スプリングピン 3.5-10 15-41
スプリングピン 3.5-10 28-7-15
スプリングピン 3.5-16 15-46
スプリングピン 3.5-16 17-28
スプリングピン 3.5-16 20-18
スプリングピン 3.5-16 28-7-16
スプリングリテーナ クラッチ L=30.5 16-20
スプリングワッシャ 10-43b
スプリングワッシャ 25-15
スプリングワッシャ 25-21
スプリングワッシャ 25-27
スプリングワッシャ 25-33
スペーサ 17-66
スペーサ 22-4
スペーサ 35-48.6-16 2-5
スペーサ 40-52-7 2-4
スペーサ 6.2-9-15.7 6-24
スペーサ 6.2-9-15.7 8-16
スペーサ 6.2-9-15.7 13-36
スペーサ 6.2-9-16.6 10-6
スペーサ 8.4-12-17 13-3
スペーサ 8.4-12-17 19-3
スペーサ 8.4-12-21.5 11-9
スモールエンドベアリングワッシャ 2-12
スラストプレート 22-47
スラストプレート (アッパ) 17-38
スラストプレート 66-85-2 2-3
スラストプレート 66-85-2 2-10
スラストホルダ 25-55
スラストロッド 17-23
スロットルアーム 22-21
スロットルカム 7-14
スロットルフリクションアーム 22-22
スロットルボディアッシ 7-13-1
スロットルボディアッシ 7-13-2
<タ>
ターミナルキャップ 10-41
ターミナルキャップ 10-46
ターミナルキャップ 10-54
ターミナルキャップ スタータ 10-47
ターミネーター（FEMALE） 26-6
ターミネーター（MALE） 26-5
ダイヤフラムガスケット B 8-21
ダイヤフラムガスケットセット 8-25
ダウェルピン 1-3
ダウェルピン 4-10 1-15
ダウェルピン 4-10 1-23
ダウェルピン 4-10 3-8
ダウェルピン 4-10 5-20

ダウェルピン 4-10 15-33
ダウェルピン 6-12 1-2
ダウェルピン 6-12 5-27
ダウェルピン 6-12 9-6
ダウェルピン 6-12 14-5
タコメータ Black 24A-1-2
タコメータ W/オイルランプ 25-9
タコメータ White 24A-1-1
タコメ-タキット 26-13
ダストカバーセット 12-9
タッピングスクリュ 6-16 10-38
タッピングスクリュ 6-16 21-17
ダンパ (アッパ). 17-47
ダンパ (ロワ) 17-60
ダンパ 21-36-5 17-43
ダンパ 21-36-5 17-55
ダンパ スタータモータ. 11-18
<チ>
チェックバルブ 1-52
チェックバルブ 1-55
チェックバルブ 8-22
チルトスイッチカバー 22-39
チルトスイッチプラグ 22-42
チルトストッパアッシ 17-27
チルトストッパグリップ 17-30
チルトストッパスプリング 17-31
チルトハンドル 21-13
<ツ>
ツインリモートコントロールキット 22-49
ツールキット 24-9
<テ>
ディスクスプリング 4-15
テーパーローラベアリング 0506 15-19
テーパーローラベアリング 30209. 16-1
デカール (トーハツ). 23-15
デカール (レバー) 23-14
デカールセット (MD75C2) 21-26-2
デカールセット (MD90C2) 21-26-1
デテントスプリング 22-17
デテントリテーナ 22-15
デテントローラ 22-12
<ト>
トップカウルアッシ 21-2
トップカウルサブアッシ 21-3
トップカウルシール 21-12
ドライブギヤ. 22-28
ドライブシャフト (L) 15-18-1
ドライブシャフト (UL) 15-18-2
ドライブシャフト (UL). 28-7-12
ドライブシャフトスプリング. 15-21
ドライブシャフトスプリングガイド 15-22
ドライブシャフトハウジング (L). 14-16
ドライブシャフトハウジングガスケット 14-20
ドライブシャフトハウジングガスケット 28-4-2
ドライブプーリ 5-28
ドライブベルト 5-29
ドラッグリンクアッシ 17-65
ドリブンプーリ 5-21
トリムセンサ L=1700 17-10
トリムタブ 15-8
トリムタブガスケット 15-9
トリムタブガスケット 28-4-16
トリムピストンアッシ 18-25
トリムメータアッシ 25-28
トリムメータキット 24A-4-1
トリムメータキット 24A-4-2
トリムメータキット 26-9-1
ドレンスクリュ 8-10
ドレンプラグ (エンジンベース) 14-2
<ナ>
ナイロンナット 10-P1.5 20-2
ナイロンナット 3/8-24UNF 17-68
ナイロンナット 4-P0.7 15-62
ナイロンナット 6-P1.0 21-15
ナイロンナット 7/8-14. 17-21
ナイロンナット 8-P1.25 15-11
ナット 7-19
ナット 8-24
ナット 8-35
ナット 10-43a
ナット 10-53
ナット 13-42
ナット 14-24
ナット 20-8
ナット 22-6
ナット 22-30
ナット 25-14
ナット 25-20
ナット 25-26
ナット 25-34
ナット 28-7-8
ナット 10-P1.25 1-7
ナット 10-P1.25 5-22
ナット 10-P1.25 14-42
ナット 10-P1.25 28-7-10
ナット 12-P1.25 17-88
ナット 12-P1.5 17-56
ナット ベベルギヤ B 15-17
<ニ>
ニップル 6-1/8 15-14
ニップル 6-6 15-54
ニップル L. 4-2
ニップル ウォータ 19-44
ニップル フュエルホース 8-55
ニップルアッシ (チェックバルブ). 1-50
ニュートラルスイッチ (リモートコントロール) 23-4
ニュートラルロックアーム 22-35
ニュートラルロックスプリング 22-36
<ハ>
パイプ 13-9
パイプ 13-11
パイプ 13-12
パイプ 13-13
パイプ 13-14
パイプ 13-15
パイプ 13-17
パイプ 13-23
ハイプレッシャフュエルフィルタ. 4-36
パイロットランプアッシ 27-1
バックアップリング 18-17
バックアップリング 18-24
バックアップリング 18-27
バックボーンケ-ブル 26-12
バッテリケーブル 10-52
バッテリケ-ブル 26-3
バルブアッシ (プレッシャチェック) 4-3
バルブシート 18-45
パワーヘッドガスケットセット 28-3-1
ハンガ 1-26
バンド リードワイヤ 23-18
バンド リードワイヤ 104 1-59
バンド リードワイヤ 104 7-28
バンド リードワイヤ 104 8-56
バンド リードワイヤ 104 10-37
バンド リードワイヤ 104 13-19
バンド リードワイヤ 104 15-55
バンド リードワイヤ 104 17-82
バンド リードワイヤ 104 28-7-17
バンド リードワイヤ 158 10-9
バンド リードワイヤ 158 10-28
バンド リードワイヤ 158 13-25
バンド リードワイヤ 170 4-30
バンド リードワイヤ 170 10-25
バンド リードワイヤ 170 13-8
<ヒ>
ピストン. 2-14-1
ピストン (0.5 O/S). 2-14-2
ピストン&コンロッドアッシ 5-9
ピストンピン φ23 2-15
ピストンピンクリップ. 2-16
ピストンリペアキット 2-13-1
ピストンリペアキット (0.5 O/S) 2-13-2
ピストンリング 2-18-1
ピストンリング (0.5 O/S) 2-18-2
ピストンリングセット 2-17-1
ピストンリングセット (0.5 O/S) 2-17-2
ピストンロッドアッシ 18-19
ピックアップコイル 9-7
ピニオンアッシ 12-4
ヒューズ 15A. 10-23
ヒューズ 25A. 10-22
ヒューズ 30A. 10-21
ヒューズデカール. 11-4
ピン. 18-43
ピン クラッチ 16-18
ピン ケーブル 20-7

ピン スラストロッド 17-24
<フ>
フィッティングプレート 25-13
フィッティングプレート 25-19
フィッティングプレート 25-25
フィッテイングプレート 25-32
フィラリッドアッシ 21-20
フィラリッドヒンジ 21-21
フィルタ 8-32
フィルタ 13-40
フィルタ 18-32
フィルタ 18-46
フィルタ B 18-11
フォワード スラストワッシャ 16-29
ブザーコーションデカール 24-10
フック カバー 11-6
フックレバー 19-36
フックレバーアッシ (L) 19-27
フックレバーアッシ (R) 19-28
フックレバーブッシング 14-16-1.8 19-39
プッシュロッド クラッチ 16-22
ブッシング 12-14-15.5 7-7
ブッシング 12-14-15.5 20-11
ブッシング 18-20-20.5 17-75
ブッシング 18-24-19 17-74
ブッシング 18-24-19 19-32
ブッシング 22-25.4-23.5 17-81
ブッシング 25.6-28.6-40 17-20
ブッシング 32-40-45 17-37
ブッシング 6-24-7 7-17
ブッシング A 22-9
ブッシング B 22-2
ブッシング D 22-45
フュエルインジェクタアダプタ 4-18
フュエルインジェクタアッシ 4-19
フュエルインジェクタインサート 4-16
フュエルフィードポンプ 6-2
フュエルフィードポンプアッシ 6-1
フュエルフィルタアッシ 8-29
フュエルフィルタバンド 4-40
フュエルフィルタラバーマウント 4-39
フュエルホース L=280 8-39
フュエルホース W/プロテクタ L=145 8-50
フュエルホース W/プロテクタ L=210 8-44
フュエルホース W/プロテクタ L=280 8-40
フュエルホース W/プロテクタ L=75 8-47
フュエルホース W/プロテクタ L=770 4-47
フュエルホース W/プロテクタL=1000 8-53
フュエルホースアッシ L=543 4-34
フュエルポンプアッシ 8-17
フュエルメータアッシ 24A-5-1
フュエルメータアッシ 24A-5-2
フュエルメータキット 26-9-2
フュエルレギュレータアッシ 4-22
フライホイール W/ギヤ 9-1
プライマバルブ 24-4-1
プライマバルブ 24-4-2
プライマバルブアッシ 24-1-1
プライマバルブアッシ 24-1-2
プラグ 18-30
プラグ 10.5 4-4
プラグ 8-8 15-3
プラグ ウォータ 15-12
プラグ フュエルホースニップル 8-57
プラグキャップ W/レジスタンス 10-8
プラグストッパ 4-6
ブラケット エレクトリック 10-31
ブラケット オイルポンプ 13-6
ブラシ 18-6
ブラシスプリング 18-8
ブラシホルダ 12-2
フラッシングコネクタ 19-23
フラッシングコネクタキャップ 19-26
フラッシングプラグ 25-54
フラッシングホース 19-21
プラネットギヤ 12-5
フリースロットルスプリング 22-20
フリースロットルドラム 22-44
フリースロットルレバー 22-13
フリースロットルローラ 22-18
フリーピストン 18-22
ブレーカ 18-7
プレート 21-8
プレート フィルタ 8-37
プレート ロックアーム 22-46
プレコートボルト 8-25 20-5
プレコートボルト 8-30 16-8
プレリギングキット 27-7
プレリングキット 27-2
フロート フュエルフィルタ 8-33
フロート ベーパセパレータ 8-4
フロートアームピン 8-5
フロートバルブアッシ 8-7
プロテクタ L=210 4-37
プロペラアッシ (11") 16-27-2
プロペラアッシ (13") 16-27-3
プロペラアッシ (15") 16-27-4
プロペラアッシ (17") 16-27-5
プロペラアッシ (19") 16-27-6
プロペラアッシ (21") 16-27-7
プロペラアッシ (9") 16-27-1
プロペラシャフト 16-16
プロペラシャフトハウジング 16-3
プロペラシャフトハウジングアッシ 16-2
プロペラナット 16-24
プロペラハブキット 16-28
フロントデカール 21-24
<ヘ>
ベーパセパレータアッシ 8-1
ベベルギヤ B 15-15
ベベルギヤ C 16-12
ベベルギヤアッシ (A) 16-10
<ホ>
ホース 1-45
ホース 1-46
ホース 1-47
ホース 1-48
ホース 1-51
ホース 1-54
ホース 4-8
ホース 4-46
ホース 4-49
ホース 5-31
ホース 5-32
ホース 7-27
ホース 8-43
ホース 8-46
ホース 8-49
ホース 8-52
ホース 15-53-1
ホース 15-53-2
ホース 24-6-1
ホース 24-7-1
ホース 28-7-11
ホースジョイント (ウォータワーク) 24-11
ボール 18-42
ボールジョイント B 7-18
ホールディングプレート 4-28
ホールディングプレート 4-29
ホールディングプレート 4-41
ボールベアリング 16007 15-20
ボールベアリング 6203 5-12
ボールベアリング 6208 16-7
ボトムカウル 19-1
ホルダ シフトレバーシャフト 20-4
ボルト 1-5
ボルト 1-8
ボルト 1-10
ボルト 1-11
ボルト 1-16
ボルト 1-20
ボルト 1-24
ボルト 1-27
ボルト 1-31
ボルト 1-33
ボルト 1-36
ボルト 1-38
ボルト 1-43
ボルト 1-62
ボルト 3-9
ボルト 4-7
ボルト 4-10
ボルト 4-43
ボルト 4-44
ボルト 5-5
ボルト 5-19

ボルト 5-26
ボルト 6-16
ボルト 6-20
ボルト 6-21
ボルト 7-5
ボルト 7-15
ボルト 8-12
ボルト 8-27
ボルト 8-38
ボルト 9-3
ボルト 9-5
ボルト 9-8
ボルト 10-2
ボルト 10-10
ボルト 10-12
ボルト 10-13
ボルト 10-15
ボルト 10-24
ボルト 10-27
ボルト 10-30
ボルト 10-32
ボルト 10-40
ボルト 10-45
ボルト 10-51
ボルト 11-7
ボルト 11-13
ボルト 11-16
ボルト 11-20
ボルト 13-4
ボルト 13-22
ボルト 13-32
ボルト 14-6
ボルト 14-13
ボルト 14-33
ボルト 14-34
ボルト 14-39
ボルト 14-40
ボルト 15-37
ボルト 15-48
ボルト 17-3
ボルト 17-8
ボルト 17-11
ボルト 17-14
ボルト 17-26
ボルト 17-35
ボルト 17-46
ボルト 17-48
ボルト 17-64
ボルト 17-73
ボルト 17-77
ボルト 18-9
ボルト 18-37
ボルト 18-38
ボルト 18-39
ボルト 19-4
ボルト 19-7
ボルト 19-15
ボルト 19-17
ボルト 19-35
ボルト 20-10
ボルト 21-23
ボルト 22-11
ボルト 22-31
ボルト 28-5-8
ボルト 10-40 14-26
ボルト 10-40 15-51-1
ボルト 10-40 15-51-2
ボルト 10-40 28-7-4
ボルト 12-105 P1.25 17-85
ボルト 12-20 P1.75 17-4
ボルト 3/8-50. 17-67
ボルト 6-25 (プレコート) 7-30
ボルト 7/16-115 17-42
ボルト 8-105 14-17
ボルト 8-115 14-18
ボルト 8-25 17-59
ボルト 8-35 14-22
ボルト 8-35 15-49
ボルト 8-35 28-7-3
ボルト プレコート 6-35 3-5
ボルト プレコート 6-35 14-8
ボルト マウントブラケット. 17-52
ボルトメータアッシ 24A-3-1
ボルトメータアッシ 24A-3-2
ボルトメータアッシ 25-16
ボルトメータキット 26-9-3
ポンプ 18-10
ポンプカバー. 8-18
ポンプケース (ロワ). 15-29
ポンプケースガスケット 15-34
ポンプケースガスケット 28-4-7
ポンプケースガスケット 28-5-5
ポンプケースガスケット 28-6-4
ポンプケースサブアッシ (アッパ). 15-26
ポンプケースライナ 15-27
ポンプケースライナ 28-5-4
ポンプケースライナ クロムメッキ 28-6-3
ポンプダイヤフラム 8-20
<マ>
マウント 12-18-2.5 13-2
マウント 12-18-2.5 19-2
マウント 8.5-14-2.5 8-14
マウント 8.5-14-2.5 10-4
マウント 8.5-14-2.5 13-34
マウントブラケット 17-50
マウントホールディングプレート (アッパ) 17-45
マウントホールディングプレート (ロワ) 17-58
マグネットスイッチ 12-8
マニュアルバルブ. 18-14
<メ>
メインスイッチアッシ 23-2
メインスイッチキー No.301 23-3-1
メインスイッチキー No.302 23-3-2
メインスイッチキー No.303 23-3-3
メインベアリング. 2-2
メインベアリング (アッパ) 2-7
メータダンパ. 25-12
メータダンパ. 25-18
メータダンパ. 25-24
メータダンパ. 25-31
メータバルブ 12V-1.7W 25-11
メータバルブ 12V-1.7W 25-17
メータバルブ 12V-1.7W 25-23
メータバルブ 12V-1.7W 25-29
メータバルブキャップ. 25-30
メータランプスイッチ. 25-50
メータリードワイヤ L=8000 25-52
メータリードワイヤ L=8000 27-4
メータリードワイヤ L=8000 27-9
<モ>
モータアッシ. 18-1
モータブラケットアッシ 18-5
<ヨ>
ヨークアッシ. 18-2
<ラ>
ラバーマウント 7-22
ラバーマウント (アッパ). 17-41
ラバーマウント (ロワ) 17-51
ラバーマウント 8.5-12-2. 6-23
ラバーマウント 8.5-12-2. 10-17
ラバーマウント 8.5-12-2. 10-34
ラバーマウント 8.5-14-2.5 8-15
ラバーマウント 8.5-14-2.5 10-5
ラバーマウント 8.5-14-2.5 13-35
ラバーマウント 8.5-18-7. 6-25
<リ>
リードバルブアッシ 3-11
リードバルブアッシ 5-7
リードワイヤ L=200 27-12
リードワイヤバンド 200. 10-36
リギングコードキット. 27-8
リギングボルトセット. 17-84
リザーブタンク 18-34
リバースガスパッセージパイプ 14-28
リヤハウジング 22-33
リヤパネル 22-34
リレー 10-20
リングギヤカバー. 11-1
リンクロッドアッシ (TPS). 7-4
リンクロッドアッシ (シフト). 20-19
リンクロッドアッシ (スロットル). 7-3
<レ>
レクチファイヤコンプリート. 10-11
レモートコントロールベッドアッシ(RC5F) 22-1
レモートコントロールベッドアッシ(RC5F) 27-3
<ロ>

ローパーミェーションホース L=1600 24-7-2
ローパーミェーションホース L=700 24-6-2
ローラ 22-8
ローラ 6.1-14.7-14. 21-9
ローラベアリング 23-28-28. 2-11
ローラベアリング 25-32-26. 16-11
ローラベアリング 28.6-38.1-3 15-2
ローラベアリング 30-40-30. 16-5
ローラリテーナ 22-19
ロッドガイドサブアッシ トリム. 18-28
ロッドスナップ 5-2.5. 7-2
ロワユニットアッシ (L) 28-1-1
ロワユニットアッシ (UL) 28-1-2
ロワユニットガスケットセット 28-4-1
<ワ>
ワイヤカバー. 22-29
ワッシャ. 1-28
ワッシャ. 4-11
ワッシャ. 6-17
ワッシャ. 7-20
ワッシャ. 8-28
ワッシャ. 8-36
ワッシャ. 11-14
ワッシャ. 11-17
ワッシャ. 13-43
ワッシャ. 14-14
ワッシャ. 14-19
ワッシャ. 14-25
ワッシャ. 14-27
ワッシャ. 15-38
ワッシャ. 15-50
ワッシャ. 15-52
ワッシャ. 16-9
ワッシャ. 17-5
ワッシャ. 17-9
ワッシャ. 17-19
ワッシャ. 17-57
ワッシャ. 17-87
ワッシャ. 19-34
ワッシャ. 21-10
ワッシャ. 22-7
ワッシャ. 22-10
ワッシャ. 22-24
ワッシャ. 28-5-9
ワッシャ. 28-7-7
ワッシャ. 28-7-9
ワッシャ 10.2-17-2 5-4
ワッシャ 10.2-17-2 6-6
ワッシャ 10.5-18-1.5 20-6
ワッシャ 10.5-18-2 17-29
ワッシャ 10.5-20-3.2 1-9
ワッシャ 10.5-20-3.2 5-23
ワッシャ 11.5-32-3 17-44
ワッシャ 12.5-24-1 7-8
ワッシャ 12.5-24-1 20-14
ワッシャ 13-34-3 17-54
ワッシャ 13-34-3 17-86
ワッシャ 17-32-3 16-25
ワッシャ 18.5-30-1 19-29
ワッシャ 22.6-30-2 17-79
ワッシャ 25.7-50-1 17-22
ワッシャ 4.2-12.5-0.8. 7-25
ワッシャ 6.5-21-1 7-16
ワッシャ 6.5-21-1 8-13
ワッシャ 6.5-21-1 10-3
ワッシャ 6.5-21-1 13-33
ワッシャ 6.5-23-1.5 17-72
ワッシャ 6.5-23-1.5 21-18
ワッシャ 6-16-1.5 6-22
ワッシャ 6-16-1.5 10-16
ワッシャ 6-16-1.5 10-33
ワッシャ 6-16-1.5 17-12
ワッシャ 6-16-1.5 17-49
ワッシャ 6-16-1.5 19-41
ワッシャ 6-16-1.5 21-14
ワッシャ 7-18-1.6 20-17
ワッシャ 8.5-18-1.6. 7-11
ワッシャ 8.5-18-1.6. 20-21
ワッシャ 8.5-19.5-3.2. 1-12
ワッシャ 8.5-19.5-3.2. 1-25
ワッシャ 8.5-24-1.5 7-6
ワッシャ 8.5-24-1.5 11-8
ワッシャ 8.5-24-1.5 13-5
ワッシャ 8.5-24-1.5 19-5
ワッシャ 8.5-24-1.5 20-13
ワッシャ 9.6-18-2 17-69
ワッシャ t=2.8 16-14-3
ワッシャ t=3.0 16-14-2
ワッシャ t=3.2 16-14-1
ワッシャ マウントブラケット 12.2-25-2. 17-53
ワッシャ リモコンボックス. 22-5
ワッシャ ロックアーム. 22-37
ワッシャセット 12-6

INDEX

<A>
ADAPTER..... 5-3
ADAPTER..... 6-5
ADJUST SCREW..... 22-25
ADVANCER ARM..... 7-1
AIR CHAMBER ASSY..... 3-1
AIR CHAMBER COVER..... 3-6
AIR CHAMBER COVER GASKET..... 3-7
AIR CHAMBER COVER GASKET..... 28-3-11
AIR CHAMBER GASKET..... 3-3
AIR CHAMBER GASKET..... 28-3-10
AIR COMPRESSOR ASSY..... 5-1
AIR COMPRESSOR CYLINDER ASSY 5-15
AIR COMPRESSOR HOUSING ASSY..... 5-16
AIR COMPRESSOR PISTON RING..... 5-10
AIR FILTER ASSY 5-30
AIR HOSE ASSY L=300 4-32
AIR INJECTOR COMPLETE 4-12
AIR RAIL ASSY 4-1
AIR RAIL DECAL..... 4-51
AIR REGULATOR ASSY..... 4-25
ALTERNATOR ASSY 9-2
ALTITUDE ADJUSTMENT KIT..... 25-53
ANODE..... 1-32
ANODE..... 1-37
ANODE..... 17-25
ANODE..... 17-76
ANODE PLUG..... 1-34
APRON ASSY 14-37
ARMATURE ASSY 18-3
ASSIST CORD (BLK) L=200..... 25-51-2
ASSIST CORD (BLK) L=200..... 27-6
ASSIST CORD (BLK) L=200..... 27-11
ASSIST CORD (BLU) L=200 25-51-1
ASSIST CORD (RED) L=200 23-13
ASSIST CORD (RED) L=200 25-51-3
<B>
BACKBONE CABLE L=5m..... 26-12
BACK-UP RING..... 18-17
BACK-UP RING..... 18-24
BACK-UP RING..... 18-27
BALL 16-23
BALL 18-42
BALL BEARING 16007 15-20
BALL BEARING 6203 5-12
BALL BEARING 6208 16-7
BALL JOINT..... 7-18
BAND 23-18
BAND 104 1-59
BAND 104 7-28
BAND 104 8-56
BAND 104 10-37
BAND 104 13-19
BAND 104 15-55
BAND 104 17-82
BAND 104 28-7-17
BAND 158 10-9
BAND 158 10-28
BAND 158 13-25
BAND 170 4-30
BAND 170 10-25
BAND 170 13-8
BATTERY CABLE 10-52
BATTERY CABLE 26-3
BEVEL GEAR ASSY (A) 16-10
BEVEL GEAR B 15-15
BEVEL GEAR C 16-12
BOLT..... 1-5
BOLT..... 1-8
BOLT..... 1-10
BOLT..... 1-11
BOLT..... 1-16
BOLT..... 1-20
BOLT..... 1-24
BOLT..... 1-27
BOLT..... 1-31
BOLT..... 1-33
BOLT..... 1-36
BOLT..... 1-38
BOLT..... 1-43
BOLT..... 1-62
BOLT..... 3-9
BOLT..... 4-7
BOLT..... 4-10
BOLT..... 4-43
BOLT..... 4-44
BOLT..... 5-5
BOLT..... 5-19
BOLT..... 5-26
BOLT..... 6-16
BOLT..... 6-20
BOLT..... 6-21
BOLT..... 7-5
BOLT..... 7-15
BOLT..... 8-12
BOLT..... 8-27
BOLT..... 8-38
BOLT..... 9-3
BOLT..... 9-5
BOLT..... 9-8
BOLT..... 10-2
BOLT..... 10-10
BOLT..... 10-12
BOLT..... 10-13
BOLT..... 10-15
BOLT..... 10-24
BOLT..... 10-27
BOLT..... 10-30
BOLT..... 10-32
BOLT..... 10-40
BOLT..... 10-45
BOLT..... 10-51
BOLT..... 11-7
BOLT..... 11-13
BOLT..... 11-16
BOLT..... 11-20
BOLT..... 13-4
BOLT..... 13-22
BOLT..... 13-32
BOLT..... 14-6
BOLT..... 14-13
BOLT..... 14-33
BOLT..... 14-34
BOLT..... 14-39
BOLT..... 14-40
BOLT..... 15-37
BOLT..... 15-48
BOLT..... 17-3
BOLT..... 17-8
BOLT..... 17-11
BOLT..... 17-14
BOLT..... 17-26
BOLT..... 17-35
BOLT..... 17-46
BOLT..... 17-48
BOLT..... 17-64
BOLT..... 17-73
BOLT..... 17-77
BOLT..... 18-9
BOLT..... 18-37
BOLT..... 18-38
BOLT..... 18-39
BOLT..... 19-4
BOLT..... 19-7
BOLT..... 19-15
BOLT..... 19-17
BOLT..... 19-35
BOLT..... 20-10
BOLT..... 21-23
BOLT..... 22-11
BOLT..... 22-31
BOLT..... 28-5-8
BOLT 10-40..... 14-26
BOLT 10-40..... 15-51-1
BOLT 10-40..... 15-51-2
BOLT 10-40..... 28-7-4
BOLT 12-105 P1.25..... 17-85
BOLT 12-20 P1.75..... 17-4
BOLT 3/8-50..... 17-67
BOLT 6-25..... 7-30
BOLT 6-35..... 3-5
BOLT 6-35..... 14-8
BOLT 7/16-115 17-42
BOLT 8-105..... 14-17
BOLT 8-115..... 14-18
BOLT 8-25..... 17-59
BOLT 8-35..... 14-22
BOLT 8-35..... 15-49
BOLT 8-35..... 28-7-3
BOLT M12-151..... 17-52
BOTTOM COWL..... 19-1
BRACKET..... 10-31
BRACKET..... 13-6
BREAKER 18-7
BRUSH 18-6
BRUSH HOLDER 12-2
BRUSH SPRING 18-8
BUSHING..... 22-2
BUSHING..... 22-9
BUSHING..... 22-45
BUSHING 12-14-15.5..... 7-7
BUSHING 12-14-15.5..... 20-11
BUSHING 18-20-20.5..... 17-75
BUSHING 18-24-19 17-74
BUSHING 18-24-19 19-32
BUSHING 22-25.4-23.5 17-81
BUSHING 25.6-28.6-40 17-20
BUSHING 32-40-45 17-37
BUSHING 6-24-7..... 7-17
BUZZER CAUTION DECAL 24-10
<C>
CABLE CLIP..... 19-42
CABLE CLIP..... 19-43
CABLE JOINT 7-10
CABLE TERMINAL..... 22-27
CABLE TERMINAL ASSY (NEGATIVE).... 6-11
CABLE TERMINAL ASSY (POSITIVE)..... 6-10
CABLE TERMINAL HOLDER 10-14
CAM ROD (L) 15-40-1
CAM ROD (UL)..... 15-40-2
CAM ROD (UL)..... 28-7-13
CAM ROD BUSHING..... 15-42
CAP 4-45
CAP 18-35
CAP HOOK 13-29
CASE ASSY 6-3
CAUTION DECAL..... 21-28
CAUTION DECAL (A) 21-27
CAUTION DECAL (B) 11-3-1
CAUTION DECAL (B) 11-3-2
CHECK VALVE 1-52
CHECK VALVE 1-55
CHECK VALVE 8-22
CLAMP..... 1-60
CLAMP..... 1-61
CLAMP..... 19-6
CLAMP..... 19-16
CLAMP..... 24-5
CLAMP..... 24-8
CLAMP 21/32..... 4-38
CLAMP 29/64..... 4-9
CLAMP 6.5-14L 17-15
CLAMP 6.5-47.5P 6-18
CLAMP 6.5-47.5P 10-29
CLAMP 6.5-47.5P 17-13
CLAMP 6.5-67P 19-14
CLAMP 60 19-13
CLAMP BRACKET (L) 17-7
CLAMP BRACKET (R) 17-6
CLAMP φ10..... 8-58
CLAMP φ10..... 8-59
CLAMP φ10..... 8-60
CLIP..... 8-8
CLIP φ10..... 1-49
CLIP φ10..... 4-50
CLIP φ10..... 8-42
CLIP φ10..... 8-48

CLIP φ11.3 8-41
CLIP φ11.3 8-54
CLIP φ12 8-51
CLIP φ17.8 19-22
CLIP φ6.9 13-21
CLIP φ7 1-53
CLIP φ7 1-56
CLIP φ7.8 13-20
CLIP φ9.4 4-48
CLIP φ9.4 8-45
CLIP φ9.4 13-10
CLIP φ9.4 13-24
CLUTCH 16-17
CLUTCH CAM 15-39
COIL BRACKET 9-4
COLLAR 10.2-12-12 17-32
COLLAR 13.5-25-13 5-13
COLLAR 18-20-4.5 15-58
COLLAR 4.2-6-10.5 7-23
COLLAR 6.2-9-10.7 10-18
COLLAR 6.2-9-10.7 10-35
COLLAR 6.2-9-9.3 1-6
COLLAR 6.7-12.7-3 4-42
COLLAR 8.4-12-17 7-9
COLLAR 8.4-12-17 20-12
COMPRESSOR CRANKSHAFT ASSY 5-11
COMPRESSOR HEAD ASSY 5-2
CONTROL LEVER 22-41
CORD 6-14
CORD ASSY 10-19
CORD ASSY L=6200 23-12
CORD COVER 6-15
COUPLING 18-12
COVER HOOK 19-33
COVER HOOK 19-37
COVER STAY (REAR) 21-7
COWL HANDLE 21-16
CRANKCASE HEAD 1-39
CRANKSHAFT ASSY 2-1
C-RING d=18 18-18
C-RING d=22 17-80
C-RING d=32 17-40
C-RING d=35 2-6
CUP 8-30
CUP 13-38
CYL BLOCK & CRANKCASE ASSY 1-1
CYLINDER HEAD 1-21
CYLINDER HEAD COVER 1-13
CYLINDER HEAD COVER GASKET 1-14
CYLINDER HEAD COVER GASKET 28-3-3
CYLINDER HEAD GASKET 1-22
CYLINDER HEAD GASKET 28-3-2
CYLINDER PIN (LOWER) 17-78
CYLINDER PIN (UPPER) 17-71
<D>
DAMPER 11-18
DAMPER (LOWER) 17-60
DAMPER (UPPER) 17-47
DAMPER 21-36-5 17-43
DAMPER 21-36-5 17-55
DECAL (LEVER) 23-14
DECAL (TOHATSU) 23-15
DECAL SET (MD75C2) 21-26-2
DECAL SET (MD90C2) 21-26-1
DETENT RETAINER 22-15
DETENT ROLLER 22-12
DETENT SPRING 22-17
DIAPHRAGM GASKET 8-21
DIAPHRAGM GASKET SET 8-25
DISC SPRING 4-15
DOWEL PIN 1-3
DOWEL PIN 4-10 1-15
DOWEL PIN 4-10 1-23
DOWEL PIN 4-10 3-8
DOWEL PIN 4-10 5-20
DOWEL PIN 4-10 15-33
DOWEL PIN 6-12 1-2
DOWEL PIN 6-12 5-27
DOWEL PIN 6-12 9-6
DOWEL PIN 6-12 14-5
DRAG LINK ASSY 17-65
DRAIN PLUG (ENGINE BASEMENT) 14-2
DRAIN SCREW 8-10
DRIVE BELT 5-29
DRIVE GEAR 22-28
DRIVE PULLEY 5-28
DRIVE SHAFT (L) 15-18-1
DRIVE SHAFT (UL) 15-18-2
DRIVE SHAFT (UL) 28-7-12
DRIVE SHAFT HOUSING (L) 14-16
DRIVE SHAFT HOUSING GASKET 14-20
DRIVE SHAFT HOUSING GASKET 28-4-2
DRIVE SHAFT SPRING 15-21
DRIVE SHAFT SPRING GUIDE 15-22
DRIVEN PULLEY 5-21
DUST COVER SET 12-9
<E>
ECU ASSY 10-1-1
ECU ASSY 10-1-2
ELECTRIC OIL PUMP 13-1
ENGINE BASEMENT 14-1
ENGINE BASEMENT GASKET 14-4
ENGINE BASEMENT GASKET 28-3-16
ENGINE BASEMENT SEAL L=690 14-3
ENGINE DROP CABLE L=6m 26-2
ENGINE SHORT BLOCK KIT 28-2
E-RING d=5 21-11
E-RING d=6 22-23
EXHAUST COVER ASSY 1-29
EXHAUST COVER GASKET 1-30
EXHAUST COVER GASKET 28-3-5
EXHAUST HOUSING 14-10
EXHAUST HOUSING GASKET 14-15
EXHAUST HOUSING GASKET 28-4-4
EXHAUST PIPE 14-7
EXHAUST PIPE GASKET 14-9
EXHAUST PIPE GASKET 28-4-3
EXTENSION CORD (TRIM SENSOR) L=2000 . 25-35-2
EXTENSION CORD (TRIM SENSOR) L=6000 . 25-35-1
EXTENSION CORD (TRIM SENSOR) L=6000 . 26-11
EXTENSION CORD (TRIM SENSOR) L=6000 . 27-5
EXTENSION CORD (TRIM SENSOR) L=6000 . 27-10
EXTENSION CORD L=2000 (11P) 23-1
EXTENSION CORD L=2000 (2P) 25-36
EXTENSION HOUSING 14-21
EXTENSION HOUSING 28-7-2
EXTENSION HOUSING KIT (UL) 28-7-1
<F>
FILLER LID ASSY 21-20
FILLER LID HINGE 21-21
FILTER 8-32
FILTER 13-40
FILTER 18-11
FILTER 18-32
FILTER 18-46
FITTING PLATE 25-13
FITTING PLATE 25-19
FITTING PLATE 25-25
FITTING PLATE 25-32
FLOAT 8-4
FLOAT 8-33
FLOAT ARM PIN 8-5
FLOAT VALVE ASSY 8-7
FLUSHING CONNECTOR 19-23
FLUSHING CONNECTOR CAP 19-26
FLUSHING HOSE 19-21
FLUSHING PLUG 25-54
FLYWHEEL W/GEAR 9-1
FORWARD THRUST WASHER 16-29
FREE PISTON 18-22
FREE THROTTLE DRUM 22-44
FREE THROTTLE LEVER 22-13
FREE THROTTLE ROLLER 22-18
FREE THROTTLE SPRING 22-20
FRONT DECAL 21-24
FUEL FEED PUMP 6-2
FUEL FEED PUMP ASSY 6-1
FUEL FILTER ASSY 8-29
FUEL FILTER BAND 4-40
FUEL FILTER RUBBER MOUNT 4-39
FUEL HOSE ASSY L=543 4-34
FUEL HOSE L=280 8-39
FUEL HOSE W/PROTECTOR L=1000 8-53
FUEL HOSE W/PROTECTOR L=145 8-50
FUEL HOSE W/PROTECTOR L=210 8-44
FUEL HOSE W/PROTECTOR L=280 8-40
FUEL HOSE W/PROTECTOR L=75 8-47
FUEL HOSE W/PROTECTOR L=770 4-47
FUEL INJECTOR ADAPTER 4-18
FUEL INJECTOR ASSY 4-19
FUEL INJECTOR INSERT 4-16
FUEL METER ASSY 24A-5-1
FUEL METER ASSY 24A-5-2
FUEL METER KIT 26-9-2
FUEL PUMP ASSY 8-17
FUEL REGULATOR ASSY 4-22
FUSE 15A 10-23
FUSE 25A 10-22
FUSE 30A 10-21
FUSE DECAL 11-4
<G>
GASKET 5-6
GASKET 5-8
GASKET 5-17
GASKET 6-7
GASKET 7-29
GASKET 8-26
GASKET 14-32
GASKET 19-19
GASKET 28-3-12
GASKET 10.1-15-1 15-13
GASKET 10.1-15-1 28-4-6
GASKET 36-52-2 13-28
GASKET 36-52-2 28-3-15
GASKET 8.1-15-1 15-4
GASKET 8.1-15-1 28-4-5
GEAR CASE ASSY 15-1
GEAR CASE PLATE 15-5
GEAR CASE PLATE PLUG 15-7
GREASE FITTING 17-2
GREASE FITTING 17-18
GRIP 22-40
GROMMET 6-12
GROMMET 6-13
GROMMET 14-11
GROMMET 14-36
GROMMET 19-8
GROMMET 19-11
GROMMET 19-12
GROMMET 22-32
GROMMET 16-2.5 11-2
GROMMET 17-3 19-10
GROMMET 20-3 3-10
GROMMET 20-6 19-9
GROMMET 24.3-35-5 6-9
GROMMET 37.3-18 6-8
GROMMET 7.5-16.8 6-19
GROUND CABLE L=140&285 10-44
GROUND L=110 17-62
GROUND L=130 17-63
GROUND L=210 17-61
GUIDE PLATE GASKET 15-36
GUIDE PLATE GASKET 28-4-8
GUIDE PLATE GASKET 28-5-7
GUIDE PLATE GASKET 28-6-6
<H>
HANGER 1-26
HIGH PRESSURE FUEL FILTER 4-36
HOLDER 20-4
HOLDING PLATE 4-28
HOLDING PLATE 4-29
HOLDING PLATE 4-41
HOOK COVER 11-6
HOOK LEVER 19-36
HOOK LEVER ASSY (LEFT) 19-27
HOOK LEVER ASSY (RIGHT) 19-28
HOOK LEVER BUSHING 14-16-1.8 19-39
HOSE 1-45
HOSE 1-46
HOSE 1-47
HOSE 1-48
HOSE 1-51
HOSE 1-54
HOSE 4-8
HOSE 4-46
HOSE 4-49
HOSE 5-31
HOSE 5-32
HOSE 8-43

HOSE 8-46
HOSE 8-49
HOSE 8-52
HOSE 15-53-1
HOSE 15-53-2
HOSE 19-45
HOSE 24-6-1
HOSE 24-7-1
HOSE 28-7-11
HOSE 3-7 7-27
HOSE JOINT (WATER-WORKS) 24-11
HOUR METER ASSY 24A-6-1
HOUR METER ASSY 24A-6-2
HOUR METER ASSY 25-22
<I>
IDLE EXH PASSAGE COVER ASSY 14-31
IDLE EXH PASSAGE SEPARATION 14-30
IDLE EXHAUST PASSAGE 14-29
IDLE EXHAUST PORT GROMMET 14-12
IGNITION COIL W/R-CAP 10-7
INTAKE MANIFOLD GASKET 3-4
INTAKE MANIFOLD GASKET 28-3-9
INTERFERENCE DECAL 19-46
INTERNAL GEAR 12-3
<J>
JOINT 13-18
JOINT ASSY (INLET) 24-2
JOINT ASSY (OUTLET) 24-3
<K>
KEY 19-7-5 9-9
KEY 28-5.7-4 15-25
KEY 28-5.7-4 28-5-3
<L>
LEAD WIRE BAND 200 10-36
LEAD WIRE L=200 27-12
LINK ROD ASSY (SHIFT) 20-19
LINK ROD ASSY (THROTTLE) 7-3
LINK ROD ASSY (TPS) 7-4
LOW PERMEATION HOSE L=1600 24-7-2
LOW PERMEATION HOSE L=700 24-6-2
LOWER UNIT ASSY (L) 28-1-1
LOWER UNIT ASSY (UL) 28-1-2
LOWER UNIT GASKET SET 28-4-1
<M>
MAGNETIC SWITCH 12-8
MAIN BEARING 2-7
MAIN BEARING 40-80-18 2-2
MAIN SWITCH ASSY 23-2
MAIN SWITCH KEY No.301 23-3-1
MAIN SWITCH KEY No.302 23-3-2
MAIN SWITCH KEY No.303 23-3-3
MANUAL VALVE 18-14
METER BULB 12V-1.7W 25-11
METER BULB 12V-1.7W 25-17
METER BULB 12V-1.7W 25-23
METER BULB 12V-1.7W 25-29
METER BULB CAP 25-30
METER DAMPER 25-12
METER DAMPER 25-18
METER DAMPER 25-24
METER DAMPER 25-31
METER LAMP SWITCH 25-50
METER LEAD WIRE L=8000 25-52
METER LEAD WIRE L=8000 27-4
METER LEAD WIRE L=8000 27-9
MOTOR ASSY 18-1
MOTOR BRACKET ASSY 18-5
MOUNT 12-18-2.5 13-2
MOUNT 12-18-2.5 19-2
MOUNT 8.5-14-2.5 8-14
MOUNT 8.5-14-2.5 10-4
MOUNT 8.5-14-2.5 13-34
MOUNT BRACKET 17-50
MOUNT HOLDING PLATE (LOWER) 17-58
MOUNT HOLDING PLATE (UPPER) 17-45
<N>
NEUTRAL LOCK ARM 22-35
NEUTRAL LOCK SPRING 22-36
NEUTRAL SWITCH (REMOTE CONT) 23-4
NIPPLE 4-2
NIPPLE 6-1/8 15-14
NIPPLE 6-6 15-54
NIPPLE 6-8-11 19-44
NIPPLE 8-6-8 8-55
NIPPLE ASSY (CHECK VALVE) 1-50
NUT 7-19
NUT 8-24
NUT 8-35
NUT 10-43a
NUT 10-53
NUT 13-42
NUT 14-24
NUT 20-8
NUT 22-6
NUT 22-30
NUT 25-14
NUT 25-20
NUT 25-26
NUT 25-34
NUT 28-7-8
NUT 10-P1.25 1-7
NUT 10-P1.25 5-22
NUT 10-P1.25 14-42
NUT 10-P1.25 28-7-10
NUT 12-P1.25 17-88
NUT 12-P1.5 17-56
NUT M16-P1.5 15-17
NYLON NUT 10-P1.5 20-2
NYLON NUT 3/8-24UNF 17-68
NYLON NUT 4-P0.7 15-62
NYLON NUT 6-P1.0 21-15
NYLON NUT 7/8-14 17-21
NYLON NUT 8-P1.25 15-11
<O>
OIL BULB 12V-1.7W 25-10
OIL CAUTION DECAL 21-1
OIL CAUTION DECAL 24-12-1
OIL CAUTION DECAL 24-12-2
OIL FILLER CAP 13-27
OIL FILTER ASSY 13-37
OIL HOSE 2×5 1-57
OIL HOSE 2×5 1-58
OIL LEVEL SENSOR 13-31
OIL PIPE 13-16
OIL SEAL 19.6-35-10 1-42
OIL SEAL 19.6-35-10 28-3-8
OIL SEAL 22-42-7 15-30
OIL SEAL 22-42-7 28-4-9
OIL SEAL 25-45-8 5-18
OIL SEAL 30-50-12 16-6
OIL SEAL 30-50-12 28-4-15
OIL SEAL 35-58-9 1-41
OIL SEAL 35-58-9 28-3-7
OIL SEAL 36-46-6 2-8
OIL TANK 13-26
OIL TANK CAP CHECK VALVE 13-30
ORIFICE 18-33
ORIFICE 18-41
O-RING 8-9
O-RING 8-11
O-RING 8-31
O-RING 8-34
O-RING 13-39
O-RING 13-41
O-RING 18-4
O-RING 18-15
O-RING 18-16
O-RING 18-20
O-RING 18-21
O-RING 18-23
O-RING 18-26
O-RING 18-29
O-RING 18-31
O-RING 18-36
O-RING 18-40
O-RING 18-44
O-RING 28-3-13
O-RING 28-3-14
O-RING 1.8-69.6 18-13
O-RING 1.9-13 5-14
O-RING 1.9-6.8 4-5
O-RING 1.9-6.8 15-43
O-RING 1.9-6.8 28-4-12
O-RING 1.9-9.8 4-33
O-RING 1.9-9.8 4-35
O-RING 2.4-44.7 2-9
O-RING 2.4-44.7 28-3-17
O-RING 2.4-9.6 4-14
O-RING 2.5-20 4-23
O-RING 2.5-20 4-26
O-RING 2.5-5 4-24
O-RING 2.5-5 4-27
O-RING 2.8-20.2 4-20
O-RING 2-10 5-25
O-RING 2-10 10-49
O-RING 2-74.5 1-40
O-RING 2-74.5 28-3-6
O-RING 3.1-24.4 19-25
O-RING 3.1-54.4 15-32
O-RING 3.1-54.4 28-4-11
O-RING 3.1-94.4 16-4
O-RING 3.1-94.4 28-4-14
O-RING 3.5-27.7 15-44
O-RING 3.5-27.7 28-4-13
O-RING 3.5-7.5 4-21
O-RING 4.5-32 17-39
O-RING 5-52 4-13
O-RING φ3.5-18 19-30
OVERHEAT BUZZER 23-9
<P>
PICK-UP COIL 9-7
PILOT LAMP ASSY 27-1
PIN 16-18
PIN 17-24
PIN 18-43
PIN 20-7
PINION ASSY 12-4
PIPE 13-9
PIPE 13-11
PIPE 13-12
PIPE 13-13
PIPE 13-14
PIPE 13-15
PIPE 13-17
PIPE 13-23
PISTON 2-14-1
PISTON & CONNECTING ROD ASSY 5-9
PISTON (0.5 O/S) 2-14-2
PISTON PIN CLIP 2-16
PISTON PIN φ23 2-15
PISTON REPAIR KIT 2-13-1
PISTON REPAIR KIT (0.5 O/S) 2-13-2
PISTON RING 2-18-1
PISTON RING (0.5 O/S) 2-18-2
PISTON RING SET 2-17-1
PISTON RING SET (0.5 O/S) 2-17-2
PISTON ROD ASSY 18-19
PLANET GEAR 12-5
PLATE 8-37
PLATE 21-8
PLATE 22-46
PLUG 8-57
PLUG 18-30
PLUG 10.5 4-4
PLUG 8-8 15-3
PLUG CAP W/RESISTANCE 10-8
PLUG M10P1.25 15-12
PLUG STOPPER 4-6
POWER HEAD GASKET SET 28-3-1
PRE-COATED BOLT 8-25 20-5
PRE-COATED BOLT 8-30 16-8
PRE-RIGGING KIT 27-2
PRE-RIGGING KIT 27-7
PRIMER BULB 24-4-1
PRIMER BULB 24-4-2
PRIMER BULB ASSY 24-1-1
PRIMER BULB ASSY 24-1-2
PROPELLER ASSY (11") 16-27-2
PROPELLER ASSY (13") 16-27-3
PROPELLER ASSY (15") 16-27-4
PROPELLER ASSY (17") 16-27-5
PROPELLER ASSY (19") 16-27-6
PROPELLER ASSY (21") 16-27-7
PROPELLER ASSY (9") 16-27-1
PROPELLER HUB KIT 16-28
PROPELLER NUT M16P1.5 16-24
PROPELLER SHAFT 16-16
PROPELLER SHAFT HOUSING 16-3
PROPELLER SHAFT HOUSING ASSY 16-2

PROTECTOR L=210 4-37
PTT ASSY 17-83
PTT SOLENOID SWITCH (A) 10-42
PTT SOLENOID SWITCH (B) 10-43
PTT SWITCH ASSY 19-18
PTT SWITCH ASSY 23-6
PTT SWITCH ASSY BRACKET 19-20
PTT SWITCH COVER 23-8
PUMP 18-10
PUMP CASE (LOWER) 15-29
PUMP CASE GASKET 15-34
PUMP CASE GASKET 28-4-7
PUMP CASE GASKET 28-5-5
PUMP CASE GASKET 28-6-4
PUMP CASE LINER 15-27
PUMP CASE LINER 28-5-4
PUMP CASE LINER 28-6-3
PUMP CASE SUB-ASSY (UPPER) 15-26
PUMP COVER 8-18
PUMP DIAPHRAGM 8-20
PUSH ROD 16-22
<R>
REAR HOUSING 22-33
REAR PANEL 22-34
RECTIFIER COMPLETE 10-11
REED VALVE ASSY 3-11
REED VALVE ASSY 5-7
RELAY 10-20
REMOTE CONTROL HEAD ASSY (RC5F). 22-1
REMOTE CONTROL HEAD ASSY (RC5F). 27-3
RESERVE TANK 18-34
REVERSE GAS PASSAGE PIPE 14-28
RIGGING BOLT SET 17-84
RIGGING CORD KIT 27-8
RING GEAR COVER 11-1
ROD GUIDE SUB-ASSY 18-28
ROD SNAP 5-2.5 7-2
ROLLER 22-8
ROLLER 6.1-14.7-14 21-9
ROLLER BEARING 23-28-28 2-11
ROLLER BEARING 25-32-26 16-11
ROLLER BEARING 28.6-38.1-3 15-2
ROLLER BEARING 30-40-30 16-5
ROLLER RETAINER 22-19
RUBBER MOUNT 7-22
RUBBER MOUNT (LOWER) 17-51
RUBBER MOUNT (UPPER) 17-41
RUBBER MOUNT 8.5-12-2 6-23
RUBBER MOUNT 8.5-12-2 10-17
RUBBER MOUNT 8.5-12-2 10-34
RUBBER MOUNT 8.5-14-2.5 8-15
RUBBER MOUNT 8.5-14-2.5 10-5
RUBBER MOUNT 8.5-14-2.5 13-35
RUBBER MOUNT 8.5-18-7 6-25
<S>
SCREW 7-24
SCREW 8-2
SCREW 8-3
SCREW 8-6
SCREW 8-19
SCREW 8-23
SCREW 15-6
SCREW 15-61
SCREW 17-16
SCREW 22-3
SCREW 22-14
SCREW 22-16
SCREW 22-38
SCREW 22-48
SCREW 23-5
SCREW 23-7
SEAL 4-17
SEAL 14-38
SEAL 21-19
SEAL RING 1-35
SEAL RING 17-36
SEAL RING 17-70
SEAL RING 13.8-22-3.7 19-38
SEALING CAP 3-2
SHIFT ARM 20-9
SHIFT GEAR ASSY 22-26
SHIFT LEVER SET 12-7
SHIFT LEVER SHAFT 20-3
SHIFT POSITION DECAL 23-16
SHIFT POSITION SIDE DECAL 23-17
SHIFT ROD (L) 20-15
SHIFT ROD JOINT 15-45
SHIFT ROD LEVER 20-1
SHIM 35-41.9-0.5 15-31
SHIM 35-41.9-0.5 28-4-10
SHIM 42-50-0.1 16-15-2
SHIM 42-50-0.15 16-15-1
SHIM 47-57-0.1 16-13-2
SHIM 47-57-0.15 16-13-1
SHIM 52-60.5-0.1 15-16-3
SHIM 52-60.5-0.15 15-16-2
SHIM 52-60.5-0.3 15-16-1
SMALL END BEARING WASHER 2-12
SNAP 16-19
SNAP PIN d=6 20-16
SNAP PIN d=8 7-12
SNAP PIN d=8 20-20
SOUND ISOLATION (LEFT) 21-4
SOUND ISOLATION (RIGHT) 21-5
SOUND ISOLATION (TOP) 21-6
SPACER 22-4
SPACER 35-48.6-16 2-5
SPACER 40-52-7 2-4
SPACER 6.2-9-15.7 6-24
SPACER 6.2-9-15.7 8-16
SPACER 6.2-9-15.7 13-36
SPACER 6.2-9-16.6 10-6
SPACER 8.4-12-17 13-3
SPACER 8.4-12-17 19-3
SPACER 8.4-12-21.5 11-9
SPACER 9.6-19-26.5 17-66
SPARK PLUG DECAL (IZFR6Q) 11-5
SPARK PLUG(IZFR6Q) 1-44
SPEEDOMETER KIT (60MPH) 24A-7-1
SPEEDOMETER KIT (60MPH) 24A-7-2
SPEEDOMETER KIT (60MPH) 26-8
SPLIT PIN 3-25 16-26
SPRING 16-21
SPRING 21-22
SPRING PIN 3.5-10 15-41
SPRING PIN 3.5-10 28-7-15
SPRING PIN 3.5-16 15-46
SPRING PIN 3.5-16 17-28
SPRING PIN 3.5-16 20-18
SPRING PIN 3.5-16 28-7-16
SPRING RETAINER L=30.5 16-20
SPRING WASHER 10-43b
SPRING WASHER 25-15
SPRING WASHER 25-21
SPRING WASHER 25-27
SPRING WASHER 25-33
STARTER CABLE L=270 10-50
STARTER MOTOR ASSY 12-1
STARTER MOTOR BAND 11-19
STARTER MOTOR BRACKET 11-12
STARTER MOTOR BRACKET 11-15
STARTER MOTOR MOUNT 11-10
STARTER MOTOR MOUNT 11-11
STARTER SOLENOID 10-39
STAY 4-31
STAY 10-26
STAY 13-7
STEERING HOOK PLATE 17-34
STEERING SHAFT ASSY 17-33
STOP SWITCH ASSY 23-10
STOP SWITCH LANYARD ASSY 23-11
STOPPER 15-47
STOPPER 25-56
STUD 1-4
STUD 14-23
STUD 15-10
STUD 28-7-6
STUD 10-165 14-41
STUD 10-165 28-7-5
SWIVEL BRACKET ASSY 17-1
SWIVEL BRACKET SHAFT ASSY 17-17
<T>
TACHOMETER 24A-1-1
TACHOMETER 24A-1-2
TACHOMETER KIT 26-13
TACHOMETER W/OIL LAMP 25-9
TAPERED ROLLER BEARING 0506 15-19
TAPERED ROLLER BEARING 30209 16-1
TAPPING SCREW 6-16 10-38
TAPPING SCREW 6-16 21-17
TEE CONNECTOR 26-7
TERMINAL CAP 15.5-18.28 10-54
TERMINAL CAP 8-13-28 10-41
TERMINAL CAP 8-13-28 10-46
TERMINAL CAP 8-13-28 10-47
TERMINATOR (FEMALE) 26-6
TERMINATOR (MALE) 26-5
THERMOSTAT 1-17
THERMOSTAT CAP ASSY 1-18
THERMOSTAT CAP GASKET 1-19
THERMOSTAT CAP GASKET 28-3-4
THROTTLE ARM 22-21
THROTTLE BODY ASSY 7-13-1
THROTTLE BODY ASSY 7-13-2
THROTTLE CAM 7-14
THROTTLE FRICTION ARM 22-22
THRUST HOLDER 25-55
THRUST PLATE 22-47
THRUST PLATE (UPPER) 32.9-56-2 17-38
THRUST PLATE 66-85-2 2-3
THRUST PLATE 66-85-2 2-10
THRUST ROD 17-23
TILT HANDLE 21-13
TILT STOPPER ASSY 17-27
TILT STOPPER GRIP 17-30
TILT STOPPER SPRING 17-31
TILT SWITCH COVER 22-39
TILT SWITCH PLUG 22-42
TOCS STARTER KIT 26-1
TOOL KIT 24-9
TOP COWL ASSY (SERVICE) 21-2
TOP COWL SEAL 21-12
TOP COWL SUB-ASSY 21-3
TPS ASSY 7-21
TPS DECAL 7-26
TRIM METER ASSY 25-28
TRIM METER KIT 24A-4-1
TRIM METER KIT 24A-4-2
TRIM METER KIT 26-9-1
TRIM PISTON ASSY 18-25
TRIM SENSOR L=1700 17-10
TRIM TAB 15-8
TRIM TAB GASKET 15-9
TRIM TAB GASKET 28-4-16
TWIN REMOTE CONTROL KIT 22-49
<U>
UPPER CASE ASSY 6-4
<V>
VALVE ASSY (PRESSURE CHECK) 4-3
VALVE SEAT 18-45
VAPOR SEPARATOR ASSY 8-1
VOLTMETER ASSY 24A-3-1
VOLTMETER ASSY 24A-3-2
VOLTMETER ASSY 25-16
VOLTMETER KIT 26-9-3
<W>
WASHER 1-28
WASHER 4-11
WASHER 6-17
WASHER 7-20
WASHER 8-28
WASHER 8-36
WASHER 11-14
WASHER 11-17
WASHER 13-43
WASHER 14-14
WASHER 14-19
WASHER 14-25
WASHER 14-27
WASHER 15-38
WASHER 15-50
WASHER 15-52
WASHER 16-9
WASHER 17-5
WASHER 17-9
WASHER 17-19
WASHER 17-57
WASHER 17-87
WASHER 21-10

WASHER 22-5
WASHER 22-7
WASHER 22-10
WASHER 22-24
WASHER 22-37
WASHER 28-5-9
WASHER 28-7-7
WASHER 28-7-9
WASHER 10.2-17-2..... 5-4
WASHER 10.2-17-2..... 6-6
WASHER 10.5-18-1.5..... 20-6
WASHER 10.5-18-2..... 17-29
WASHER 10.5-20-3.2..... 1-9
WASHER 10.5-20-3.2..... 5-23
WASHER 11.5-32-3..... 17-44
WASHER 12.2-25-2..... 17-53
WASHER 12.5-24-1..... 7-8
WASHER 12.5-24-1..... 20-14
WASHER 13-34-3 17-54
WASHER 13-34-3 17-86
WASHER 17-32-3 16-25
WASHER 18.5-30-1..... 19-29
WASHER 22.6-30-2..... 17-79
WASHER 25.7-50-1..... 17-22
WASHER 4.2-12.5-0.8 7-25
WASHER 5.3-20-2..... 19-34
WASHER 6.5-21-1..... 7-16
WASHER 6.5-21-1..... 8-13
WASHER 6.5-21-1..... 10-3
WASHER 6.5-21-1..... 13-33
WASHER 6.5-23-1.5 17-72
WASHER 6.5-23-1.5 21-18
WASHER 6-16-1.5..... 6-22
WASHER 6-16-1.5..... 10-16
WASHER 6-16-1.5..... 10-33
WASHER 6-16-1.5..... 17-12
WASHER 6-16-1.5..... 17-49
WASHER 6-16-1.5..... 19-41
WASHER 6-16-1.5..... 21-14
WASHER 7-18-1.6..... 20-17
WASHER 8.5-18-1.6 7-11
WASHER 8.5-18-1.6 20-21
WASHER 8.5-19.5-3.2 1-12
WASHER 8.5-19.5-3.2 1-25
WASHER 8.5-24-1.5 7-6
WASHER 8.5-24-1.5 11-8
WASHER 8.5-24-1.5 13-5
WASHER 8.5-24-1.5 19-5
WASHER 8.5-24-1.5 20-13
WASHER 9.6-18-2..... 17-69
WASHER SET 12-6
WASHER t=2.8..... 16-14-3
WASHER t=3.0..... 16-14-2
WASHER t=3.2..... 16-14-1
WATER OUTLET HOSE..... 14-35
WATER PIPE (L) 15-56-1
WATER PIPE (UL)..... 15-56-2
WATER PIPE (UL)..... 28-7-14
WATER PIPE AUXILIARY MOUNT..... 15-59
WATER PIPE SEAL (LOWER)..... 15-28
WATER PIPE SEAL (UPPER) 15-57
WATER PRESSURE METER KIT..... 24A-2-1
WATER PRESSURE METER KIT..... 24A-2-2
WATER PUMP GUIDE PLATE..... 15-35
WATER PUMP GUIDE PLATE..... 28-5-6
WATER PUMP GUIDE PLATE..... 28-6-5
WATER PUMP IMPELLER 15-24
WATER PUMP IMPELLER 28-5-2
WATER PUMP IMPELLER 28-6-2
WATER PUMP KIT (CHROME PLATED) .. 28-6-1
WATER PUMP REPAIR KIT 28-5-1
WATER STRAINER SET..... 15-60
WATER TEMPERATURE SENSOR..... 5-24
WATER TEMPERATURE SENSOR..... 10-48
WAVE WASHER..... 22-43
WAVE WASHER 18.7-26-0.3 19-31
WAVE WASHER d=14 19-40
WAVE WASHER d=47.2..... 15-23
WIRE COVER..... 22-29
<Y>
YOKE ASSY 18-2

INDEX (Parts Number)

171-00053-0 1-40
171-00053-0 28-3-6
1E0-36056-0 11-6
309-00132-0 5-22
332-60005-2 15-3
332-60006-0 15-4
332-60006-0 28-4-5
332-61315-0 20-6
332-67105-1 19-39
332-70201-0 24-8
334-00131-0 9-9
334-04004-0 8-18
334-04005-0 8-20
334-04007-0 8-21
334-65012-0 1-15
334-65012-0 1-23
334-65012-0 3-8
334-65012-0 5-20
334-65012-0 15-33
336-03293-0 8-11
338-01133-0 1-53
338-01133-0 1-56
338-02215-0 1-49
338-02215-0 4-50
338-02215-0 8-42
338-02215-0 8-48
338-67147-0 19-38
344-03244-0 8-8
344-67177-1 17-2
344-67177-1 17-18
345-01015-0 1-12
345-01015-0 1-25
345-01111-0 1-2
345-01111-0 5-27
345-01111-0 9-6
345-01111-0 14-5
345-03292-0 8-10
345-05122-1 17-72
345-05122-1 21-18
345-06915-0 17-15
345-64124-0 16-25
345-65205-0 15-58
345-66021-0 15-43
345-66021-0 28-4-12
345-66226-0 19-10
345-67113-0 13-2
345-67113-0 19-2
345-70114-1 8-41
345-70114-1 8-54
345-76092-0 3-10
346-04901-2 8-26
346-04901-2 28-3-12
346-05228-1 7-18
346-62124-1 17-21
346-62412-1 17-79
346-64084-0 15-31
346-64084-0 28-4-10
346-64221-0 16-21
346-67113-0 8-14
346-67113-0 10-4
346-67113-0 13-34
346-67114-1 6-24
346-67114-1 8-16
346-67114-1 13-36
346-67115-0 7-16
346-67115-0 8-13
346-67115-0 10-3
346-67115-0 13-33
353-00108-0 2-9
353-00108-0 28-3-17
353-06821-0 23-11
353-61302-2 17-51
353-61315-1 17-53
353-61321-3 17-52
353-61334-0 17-54
353-61334-0 17-86
353-63207-0 17-32
353-64014-0 15-16-1
353-64015-0 15-16-2
353-64016-0 15-16-3
353-64121-0 16-24
353-66024-0 15-47
353-66145-1 20-4
353-66241-1 15-45
353-72521-1 25-50
353-72546-0 23-13
353-72546-0 25-51-3
353-72547-0 25-51-1
353-72548-0 25-51-2
353-72548-0 27-6
353-72548-0 27-11
353-76020-3 23-2
353-76079-0 1-6
353-77182-1 18-4
353-77191-0 18-7
353-83728-1 20-7
353-84371-0 22-5
353-84388-0 22-12
353-84394-0 22-24
353-84916-0 17-69
353-84918-0 17-68
356-04000-1 8-17
356-04030-0 8-25
356-04044-0 8-22
369-60218-1 1-32
369-60218-1 17-76
369-84398-0 10-9
369-84398-0 10-28
369-84398-0 13-25
393-01160-0 1-52
393-01160-0 1-55
398-06972-0 19-14
398-62396-1 17-63
3A3-02100-0 3-11
3A3-06830-0 23-10
3A3-62396-1 17-62
3A3-72560-0 23-6
3A3-72591-0 23-8
3A3-76145-0 10-47
3A3-81301-0 22-49
3A3-83314-2 22-27
3A3-84307-0 22-17
3A3-84364-2 22-28
3A3-84365-1 22-21
3A3-84368-0 22-43
3A3-84374-0 22-4
3A3-84375-0 22-3
3A3-84376-0 22-32
3A3-84381-0 22-26
3A3-84383-0 22-7
3A3-84391-0 22-44
3A3-84398-0 23-18
3A3-84401-0 22-35
3A3-84403-0 22-36
3A3-84404-0 22-40
3A3-84406-0 22-46
3A3-84407-0 22-37
3A3-84421-0 22-8
3A3-84422-0 22-47
3A3-84423-0 22-15
3A3-84424-0 22-18
3A3-84425-0 22-20
3A3-84426-0 22-19
3A3-84427-0 22-25
3A3-84428-0 22-22
3A3-84429-0 22-29
3A3-84431-0 22-9
3A3-84432-0 22-2
3A3-84435-0 22-45
3A3-84442-0 22-11
3A3-84451-0 22-39
3A3-84452-0 22-42
3AA-83719-0 7-11
3AA-83719-0 20-21
3AC-72185-0 21-28
3AC-72615-0 19-18
3AC-76091-0 10-36
3AL-83719-0 20-17
3B7-00011-0 2-18-1
3B7-00014-0 2-18-2
3B7-00115-0 2-3
3B7-00115-0 2-10
3B7-00116-0 2-4
3B7-01116-0 1-9
3B7-01116-0 5-23
3B7-01291-2 1-39
3B7-01303-4 14-4
3B7-01303-4 28-3-16
3B7-02234-0 8-32
3B7-02235-0 8-31
3B7-02235-0 13-39
3B7-02235-0 28-3-13
3B7-02236-0 8-34
3B7-02236-0 13-41
3B7-02236-0 28-3-14
3B7-02237-0 8-30
3B7-02237-0 13-38
3B7-02311-0 14-7
3B7-02312-2 14-9
3B7-02312-2 28-4-3
3B7-06920-0 8-15
3B7-06920-0 10-5
3B7-06920-0 13-35
3B7-09052-0 13-21
3B7-60001-5 14-26
3B7-60001-5 15-51-1
3B7-60001-5 15-51-2
3B7-60001-5 28-7-4
3B7-60007-0 25-54
3B7-60012-1 15-5
3B7-60013-0 15-7
3B7-60015-1 15-12
3B7-60016-1 15-13
3B7-60016-1 28-4-6
3B7-60103-0 16-4
3B7-60103-0 28-4-14
3B7-60111-0 16-6
3B7-60111-0 28-4-15
3B7-60211-0 16-5
3B7-60217-1 15-8
3B7-60218-1 1-37
3B7-60219-0 15-9
3B7-60219-0 28-4-16
3B7-61012-2 14-20
3B7-61012-2 28-4-2
3B7-61017-3 14-17
3B7-61018-2 14-18
3B7-61112-1 14-41
3B7-61112-1 28-7-5
3B7-61114-0 14-42
3B7-61114-0 28-7-10
3B7-61181-2 14-15
3B7-61181-2 28-4-4
3B7-61182-1 14-11
3B7-61186-0 14-28
3B7-61207-0 14-12
3B7-61301-0 17-41
3B7-61307-2 17-42
3B7-61324-0 17-56
3B7-61335-0 17-44
3B7-61339-0 17-47
3B7-61341-1 17-45
3B7-62129-1 17-24
3B7-62414-0 17-36
3B7-62415-0 17-39
3B7-62417-0 17-37
3B7-63713-0 7-7
3B7-63713-0 20-11
3B7-63730-0 7-6
3B7-63730-0 11-8
3B7-63730-0 13-5
3B7-63730-0 19-5
3B7-63730-0 20-13
3B7-63731-0 7-8
3B7-63731-0 20-14
3B7-63732-1 7-9
3B7-63732-1 20-12
3B7-63733-0 7-2
3B7-64011-0 16-11
3B7-64015-0 16-13-1
3B7-64016-0 16-13-2
3B7-64027-0 15-17
3B7-64032-0 16-14-1
3B7-64034-0 16-14-2
3B7-64035-0 16-14-3
3B7-64036-0 16-15-1
3B7-64037-0 16-15-2
3B7-64211-0 16-16
3B7-64218-0 16-18
3B7-64219-1 16-19
3B7-64231-2 25-55
3B7-64233-1 25-56
3B7-65015-0 15-32
3B7-65015-0 28-4-11
3B7-65022-1 15-25
3B7-65022-1 28-5-3
3B7-66011-1 15-39
3B7-66013-1 15-40-1
3B7-66014-1 15-40-2
3B7-66014-1 28-7-13
3B7-66023-0 15-44
3B7-66023-0 28-4-13
3B7-66031-1 15-42
3B7-66122-2 20-9
3B7-67116-0 14-3
3B7-67179-0 14-2
3B7-72042-0 24-12-1
3B7-72043-0 24-12-2
3B7-72655-0 25-18
3B7-72655-0 25-24
3B7-72655-0 25-31
3B7-72656-0 25-12
3B7-72657-0 25-17
3B7-72657-0 25-23
3B7-72658-0 25-10
3B7-72659-0 25-11
3B7-72661-0 25-13
3B7-72662-0 25-19
3B7-72664-0 25-25
3B7-77085-1 17-4
3B7-77167-0 18-13
3B7-77169-0 18-44
3B7-77179-0 18-31
3B7-77375-0 18-21
3B7-77375-0 18-23
3B7-77376-0 18-24
3B7-77377-1 18-22
3B7-77392-0 18-26
3B7-77393-0 18-27
3B7-77411-0 18-15
3B7-83715-2 7-10
3B7B63711-3 7-1
3B7Q60101-1. 16-3
3B7Q61110-0. 14-21
3B7Q61110-0. 28-7-2
3B7Q61342-0. 17-58
3B7Q84312-0. 22-13
3B7Q84343-0. 22-41
3B7Q84366-0. 22-34
3B7Q84441-0. 22-33
3B7Q87323-1. 16-2
3BJ-02215-0 13-20
3C7-01030-0 1-17
3C7-01215-0 1-42
3C7-01215-0 28-3-8
3C7-01513-2 1-26
3C7-02215-0 8-51
3C7-60017-0 15-14
3C7-60018-0 15-54
3C7-60108-2 16-8
3C7-60205-1 15-60
3C7-60210-0 15-23
3C7-60211-1 15-2
3C7-60213-0 15-19
3C7-60214-0 15-20
3C7-60215-0 16-1

3C7-60218-2 17-25
3C7-60223-1 15-30
3C7-60223-1 28-4-9
3C7-61336-0 17-60
3C7-61338-0 17-43
3C7-61338-0 17-55
3C7-62133-2 17-85
3C7-62139-1 17-88
3C7-64302-3 15-18-1
3C7-64303-3 15-18-2
3C7-64303-3 28-7-12
3C7-64327-1 15-21
3C7-64328-0 15-22
3C7-65011-0 15-27
3C7-65011-0 28-5-4
3C7-65014-0 15-28
3C7-65016-0 15-26
3C7-65017-2 15-29
3C7-65018-0 15-34
3C7-65018-0 28-4-7
3C7-65018-0 28-5-5
3C7-65018-0 28-6-4
3C7-65021-1 15-24
3C7-65021-1 28-5-2
3C7-65021-1 28-6-2
3C7-65025-0 15-35
3C7-65025-0 28-5-6
3C7-65029-0 15-36
3C7-65029-0 28-4-8
3C7-65029-0 28-5-7
3C7-65029-0 28-6-6
3C7-65110-0 15-56-1
3C7-65120-0 15-56-2
3C7-65120-0 28-7-14
3C7-65204-0 15-59
3C7-65206-0 15-57
3C7-65231-1 28-6-1
3C7-65238-0 28-6-3
3C7-65239-1 28-6-5
3C7-67114-1 13-3
3C7-67114-1 19-3
3C7-67164-0 19-8
3C7-70211-1 24-4-1
3C7-70217-0 24-5
3C7-70220-1 24-2
3C7-70224-1 24-3
3C7-71030-0 13-37
3C7-71033-0 13-40
3C7-72030-0 19-46
3C7-72180-3 21-27
3C7-72577-0 19-16
3C7-76003-1 11-9
3C7-76004-0 11-10
3C7-77156-0 19-9
3C7-87322-2 28-5-1
3C7Q60000-6. 15-1
3C7Q61411-2. 17-50
3C7Q87314-2. 28-7-1
3C8-62396-1 17-61
3C8-66308-0 6-22
3C8-66308-0 10-16
3C8-66308-0 10-33
3C8-66308-0 17-49
3C8-66308-0 21-14
3C8-71015-0 13-27
3C8-71016-0 13-28
3C8-71016-0 28-3-15
3C8-71017-0 13-29
3C8-71018-0 13-30
3C8-72120-0 17-84
3C8-72580-0 10-42
3C8-72581-0 10-43
3C8-76171-0 23-9
3C8-77071-1 17-71
3C8-77075-0 17-74
3C8-77075-0 19-32
3D8-61180-0 14-10
3E0-62121-1 17-23
3E0-62126-0 17-20
3E0-62191-1 17-17
3E0-62473-1 17-31
3E0-72524-0 25-22
3E0-72529-0 25-16
3E0-77076-0 17-75
3E0-77101-2 17-78
3E0-77103-0 17-81
3E0-77159-1 18-37
3E0-77163-0 18-12
3E0-77165-0 18-34
3E0-77167-0 18-40
3E0-77168-0 18-35
3E0-77169-0 18-36
3E0-77176-1 18-14
3E0-77183-0 18-6
3E0-77184-0 18-8
3E0-77190-0 18-3
3E0-77192-0 18-5
3E0-77199-1 18-9
3E0-77365-1 18-19
3E0-77383-0 18-20
3E0-77388-0 18-25
3E0-77395-0 18-28
3E0-77398-0 18-29
3E0-77407-0 18-16
3E0-77408-0 18-17
3E0-77430-1 18-10
3E0-77431-1 18-38
3E0-77432-1 18-39
3E0-77434-0 18-11
3E0-77453-0 18-45
3E0-77456-0 18-46
3E0-77472-1 18-30
3E0-77475-0 18-32
3E0-77479-0 18-33
3E0-77557-0 18-41
3E0-77558-0 18-42
3E0-77559-0 18-43
3E0-84917-0 17-67
3E0Q62112-0. 17-6
3E0Q62113-1. 17-7
3E0Q62313-3. 17-1
3F3-03232-0 8-5
3F3-06920-0 6-23
3F3-06920-0 10-17
3F3-06920-0 10-34
3F3-72616-1 19-19
3F3-76217-0 23-3-1
3F3-76218-0 23-3-2
3F3-76219-0 23-3-3
3F3-84908-0 17-70
3FF-70200-4 24-1-2
3FW-00001-1 2-14-1
3FW-00004-1 2-14-2
3FW-00030-1 2-1
3FW-00118-0 2-2
3FW-01143-0 1-34
3FW-01146-0 1-35
3FW-02165-0 8-40
3FW-02170-0 8-50
3FW-02211-0 8-39
3FW-02245-0 3-7
3FW-02245-0 28-3-11
3FW-02305-0 1-30
3FW-02305-0 28-3-5
3FW-04234-0 6-3
3FW-04310-0 6-1
3FW-06008-0 9-4
3FW-06023-0 9-2
3FW-06091-0 9-1
3FW-06281-0 10-14
3FW-06301-0 11-1
3FW-06401-1 10-1-1
3FW-06901-0 10-31
3FW-06972-0 1-60
3FW-09110-0 13-16
3FW-09115-0 1-57
3FW-10060-0 5-28
3FW-10061-0 5-29
3FW-10062-0 5-21
3FW-10080-0 4-1
3FW-10088-0 4-32
3FW-10144-0 4-40
3FW-62116-0 17-22
3FW-62423-0 17-38
3FW-64010-0 16-10
3FW-64020-0 15-15
3FW-66148-0 20-19
3FW-67211-0 21-21
3FW-67501-0 21-12
3FW-67513-0 21-7
3FW-67516-0 21-8
3FW-67602-0 21-4
3FW-67603-0 21-5
3FW-67604-0 21-6
3FW-71010-0 13-26
3FW-72026-0 11-5
3FW-72410-1 19-21
3FW-76005-0 11-11
3FW-76007-0 11-18
3FW-76009-0 11-19
3FW-76010-0 12-1
3FW-76014-0 12-2
3FW-76015-0 12-4
3FW-76060-0 10-11
3FW-76110-1 10-19
3FW-76120-0 10-52
3FW-76145-0 10-54
3FW-76174-0 10-26
3FW-76314-0 12-3
3FW-76317-0 12-5
3FW-76318-0 12-6
3FW-76320-0 12-7
3FW-76321-0 12-8
3FW-76322-0 12-9
3FW-83734-0 19-42
3FW-83735-0 19-43
3FW-83830-0 17-34
3FW-84905-0 17-65
3FW-84914-0 17-66
3FW-87121-1 28-3-1
3FW-87123-0 2-17-1
3FW-87124-0 2-17-2
3FW-87130-0 2-13-1
3FW-87131-0 2-13-2
3FW-87802-3 21-26-1
3FWB01091-0 1-21
3FWB01100-1 1-1
3FWB02240-0 3-1
3FWB02244-0 3-6
3FWB02300-0 1-29
3FWB10000-1 5-1
3FWB76006-0 11-15
3FWB76011-0 11-12
3FWB87090-3 28-2
3FWQ61192-1 14-16
3FWQ62010-1 17-33
3FWQ67640-0 21-3
3FWQ67645-5 21-2
3FWQ87302-4 28-1-1
3FWQ87304-4 28-1-2
3FY-06401-1 10-1-2
3FY-06972-0 1-61
3FY-10089-0 4-34
3FY-10100-0 7-13-2
3FY-76174-0 13-7
3FY-87802-2 21-26-2
3FZ-02165-1 4-47
3G9-66136-0 5-25
3G9-66136-0 10-49
3GA-02165-0 8-47
3GB-02165-0 8-44
3GB-09115-0 1-58
3GF-01139-0 3-2
3GF-10090-0 4-25
3GF-10130-0 5-30
3GF-10230-0 25-53
3GF-10310-0 4-12
3GF-70211-1 24-4-2
3GF-70240-1 24-7-2
3GF-70241-1 24-6-2
3GF-72524-0 . . . . . 24A-6-2
3GF-72529-0 . . . . . 24A-3-2
3GF-72571-0 . . . . . 24A-4-2
3GF-72596-0 . . . . . 24A-5-2
3GF-72598-0 . . . . . 24A-2-2
3GF-72647-1 . . . . . 24A-1-2
3GF-72672-0 . . . . . 24A-7-2
3GF-84560-0 27-8
3GFQ84500-1. 22-1
3GFQ84500-1. 27-3
3GL-72524-0 . . . . . 24A-6-1
3GL-72529-0 . . . . . 24A-3-1
3GL-72571-0 . . . . . 24A-4-1
3GL-72596-0 . . . . . 24A-5-1
3GL-72598-0 . . . . . 24A-2-1
3GL-72647-1 . . . . . 24A-1-1
3GL-72672-0 . . . . . 24A-7-1
3GLQ84550-2. 27-2
3GM-84550-1. 27-7
3GT-35143-0 4-48
3GT-35143-0 8-45
3GT-35143-0 13-10
3GT-35143-0 13-24
3H6-06999-0 10-8
3H6-72100-0 24-9
3H8-76040-0 10-39
3HK-10010-1 5-7
3HK-64235-0 16-29
3HK-64238-0 16-28
3HKB10009-0. 5-2
3HKB64518-0. 16-27-1
3HKB64523-0. 16-27-2
3HKB64527-0. 16-27-3
3HKB64532-0. 16-27-4
3HKB64536-0. 16-27-5
3HKB64541-0. 16-27-6
3HKB64545-0. 16-27-7
3KD-02170-2 8-53
3KVQ76118-0. 19-6
3KY-67531-0 21-24
3KY-72181-1 11-3-1
3KY-72523-0 26-9-1
3KY-72531-0 26-9-3
3KY-72573-0 26-11
3KY-72600-0 26-9-2
3KY-72637-0 26-1
3KY-72638-0 26-13
3KY-72672-0 26-8
3KY-76120-0 26-3
3KY-76131-0 26-2
3KY-76132-0 26-12
3KY-76151-0 26-7
3KY-76152-0 26-6
3KY-76153-0 26-5
3KZ-72181-1 11-3-2
3N4-61343-0 17-59
3N5-84331-0 23-14
3N5-84333-0 23-15
3N5-84336-0 23-16
3N5-84465-0 23-17
3PR-06972-0 6-18
3PR-06972-0 10-29
3PR-06972-0 17-13
3R0-02426-1 19-13
3R0-07422-0 19-25
3R0-66308-0 17-12
3R0-66308-0 19-41
3R0-67517-0 21-9
3R3-03239-0 8-7
3R3-67142-0 19-37
3R3-76141-0 10-50
3R3Q67141-0. 19-36
3T1-00021-1 2-15
3T1-00024-0 2-16
3T1-00042-0 2-11
3T1-00046-0 2-12
3T1-01138-0 19-44
3T1-02230-0 8-29
3T1-03813-0 8-57
3T1-04302-0 6-2
3T1-06330-0 10-20
3T1-06915-0 8-59
3T1-06917-0 8-58
3T1-07737-1 19-22
3T1-10012-0 5-6
3T1-10019-0 5-8
3T1-10025-0 5-10
3T1-10042-0 5-13
3T1-10054-0 5-17
3T1-60001-1 14-22
3T1-60001-1 15-49
3T1-60001-1 28-7-3

3T1-60018-0 8-55
3T1-60108-0 20-5
3T1-61097-0 14-35
3T1-61212-0 14-36
3T1-61213-0 14-38
3T1-61242-0 14-30
3T1-61244-0 14-32
3T1-61315-0 17-29
3T1-62435-0 19-30
3T1-63109-0 19-31
3T1-63731-0 19-29
3T1-64215-2 16-17
3T1-64222-0 16-20
3T1-64223-0 16-22
3T1-64224-0 16-23
3T1-67005-0 11-2
3T1-67142-0 19-33
3T1-67146-0 19-34
3T1-67161-0 19-12
3T1-67212-0 21-22
3T1-67213-0 21-19
3T1-67660-0 21-16
3T1-67680-0 19-27
3T1-67681-0 19-28
3T1-70200-1 24-1-1
3T1-72043-0 21-1
3T1-72403-0 19-23
3T1-72404-0 19-26
3T1-72405-0 24-11
3T1-72571-0 25-28
3T1-72573-0 25-35-1
3T1-72573-0 27-5
3T1-72573-0 27-10
3T1-72574-0 17-10
3T1-72617-0 19-20
3T1-72653-0 25-30
3T1-72659-0 25-29
3T1-72665-0 25-32
3T1-76116-1 19-11
3T1-76174-0 4-31
3T1-84398-0 4-30
3T1-84398-0 10-25
3T1-84398-0 13-8
3T1-87330-0 5-9
3T1-87331-1 5-11
3T1B10048-0 5-15
3T1B10049-0 5-16
3T1Q61225-1. 14-37
3T1Q61241-0. 14-29
3T1Q61245-0. 14-31
3T1Q67100-2. 19-1
3T1Q67209-1. 21-20
3T1Q67521-0. 21-13
3T5-00113-0 2-7
3T5-00121-0 2-8
3T5-02229-0 8-33
3T5-02239-0 8-37
3T5-02241-0 7-30
3T5-03230-0 8-4
3T5-03235-0 8-9
3T5-04116-0 6-7
3T5-04236-0 6-10
3T5-04237-0 6-11
3T5-04238-0 6-14
3T5-04239-0 6-15
3T5-04308-0 5-3
3T5-04308-0 6-5
3T5-04309-0 5-4
3T5-04309-0 6-6
3T5-04312-0 6-4
3T5-04313-0 6-8
3T5-04314-0 6-9
3T5-04317-0 6-12
3T5-04318-0 6-13
3T5-04319-0 6-19
3T5-06145-0 9-7
3T5-06437-0 10-38
3T5-06437-0 21-17
3T5-06920-0 6-25
3T5-10041-0 5-18
3T5-10046-0 5-14
3T5-10086-0 4-38
3T5-10091-0 4-9
3T5-10094-0 4-24
3T5-10094-0 4-27
3T5-10095-0 4-23
3T5-10095-0 4-26
3T5-10098-0 4-3
3T5-10099-0 4-45
3T5-10104-0 7-29
3T5-10107-0 7-22
3T5-10110-0 7-21
3T5-10128-0 7-23
3T5-10129-0 7-25
3T5-10145-0 4-39
3T5-10148-0 4-22
3T5-10150-1 8-1
3T5-10153-0 4-42
3T5-10162-0 4-33
3T5-10162-0 4-35
3T5-10164-1 4-5
3T5-10165-0 4-6
3T5-10166-0 4-2
3T5-10167-0 4-4
3T5-10169-0 4-41
3T5-10300-0 4-19
3T5-10302-0 4-28
3T5-10303-0 4-21
3T5-10304-0 4-20
3T5-10314-0 4-16
3T5-10315-0 4-18
3T5-10316-0 4-17
3T5-10317-0 4-13
3T5-63721-0 7-17
3T5-67114-0 10-6
3T5-71020-0 13-31
3T5-71040-0 27-1
3T5-72050-0 24-10
3T5-72195-0 7-26
3T5-72196-0 4-51
3T5-72537-1 25-52
3T5-72537-1 27-4
3T5-72537-1 27-9
3T5-76079-0 10-18
3T5-76079-0 10-35
3T5-76086-0 23-4
3T5-76112-0 25-36
3T5-76114-0 23-1
3T5-76115-1 23-12
3T5-76142-1 10-44
3T5-76246-0 10-23
3T5-76249-0 10-21
3T5-84398-0 1-59
3T5-84398-0 7-28
3T5-84398-0 8-56
3T5-84398-0 10-37
3T5-84398-0 13-19
3T5-84398-0 15-55
3T5-84398-0 17-82
3T5-84398-0 28-7-17
3T5B10143-0 4-36
3T7-00119-0 2-5
3T7-01175-0 1-50
3T7-09010-0 13-1
3T7-09072-0 13-6
3T7-09076-0 13-18
3T9-00117-0 1-3
3T9-00121-0 1-41
3T9-00121-0 28-3-7
3T9-01005-0 1-22
3T9-01005-0 28-3-2
3T9-01024-0 1-14
3T9-01024-0 28-3-3
3T9-01032-1 1-19
3T9-01032-1 28-3-4
3T9-02104-0 3-4
3T9-02104-0 28-3-9
3T9-02242-0 3-3
3T9-02242-0 28-3-10
3T9-10100-1 7-13-1
3T9-10109-1 7-4
3T9-63702-3 7-3
3T9-63718-1 7-14
3T9-66215-0 20-15
3T9-66225-0 20-3
3T9-77150-1 17-83
3T9-77180-0 18-1
3T9-77195-0 18-2
3T9-87321-2 28-4-1
3T9B01021-0 1-13
3T9B01060-0 1-18
3T9Q01301-1. 14-1
3U1-06915-0 8-60
3V1-60001-1 3-5
3V1-60001-1 14-8
3Y1-76145-0 10-41
3Y1-76145-0 10-46
3Y7-06157-0 4-37
3Y7-64093-0 16-12
3Y9-06469-1 10-7
3Y9-10302-0 4-29
3Y9-10311-1 4-14
3Y9-10312-0 4-15
3Y9-62431-1 17-27
3Y9-62433-0 17-30
3Y9-66225-0 20-1
3Y9-72194-0 11-4
3Y9-72514-0 5-24
3Y9-72514-0 10-48
3Y9-76049-0 27-12
3Y9-76248-0 10-22
3Z4-72573-0 25-35-2
3Z5-72640-1 25-9
910103-0525 22-31
910103-0616 1-33
910103-0616 7-15
910103-0616 21-23
910103-0618 1-5
910103-0620 10-15
910103-0625 10-32
910103-0630 6-21
910103-0630 8-12
910103-0630 10-2
910103-0630 13-32
910103-0640 8-27
910103-0835 7-5
910103-0835 13-4
910103-0840 11-7
910103-0865 4-10
910103-1030 17-35
910103-5512 6-16
910103-5512 9-8
910103-5608 10-40
910103-5612 1-62
910103-5612 4-7
910103-5612 10-13
910103-5612 10-24
910103-5612 10-27
910103-5612 10-30
910103-5612 10-45
910103-5612 10-51
910103-5612 17-64
910103-5612 19-15
910103-5616 4-43
910103-5616 4-44
910103-5616 8-38
910103-5616 17-77
910103-5616 19-17
910103-5620 1-36
910103-5620 1-43
910103-5625 1-16
910103-5625 5-19
910103-5625 10-12
910103-5625 19-7
910103-5630 1-38
910103-5630 9-3
910103-5630 9-5
910103-5630 10-10
910103-5630 13-22
910103-5630 17-26
910103-5635 14-6
910103-5645 3-9
910103-5820 11-20
910103-5830 5-26
910103-5835 20-10
910103-6518 6-20
910114-0820 1-27
9101E3-0612 17-73
9101E3-0620 17-11
9101E3-0625 17-48
9101E3-0830 14-13
9101E3-0835 19-4
9101E3-5612 14-39
9101E3-5612 15-48
9101E3-5612 17-3
9101E3-5612 17-14
9101E3-5616 14-40
9101E3-5620 14-33
9101E3-5625 1-31
9101E3-5635 14-34
9101E3-5640 1-20
9101E3-5835 17-46
9101F4-5635 5-5
910203-0520 19-35
9102E3-1020 17-8
915303-0825 15-10
915324-1065 1-4
9153E3-0825 14-23
9153E3-0825 28-7-6
916124-0850 1-10
916124-0865 1-11
916129-0875 1-24
916129-1065 1-8
9161E3-0885 15-37
9161E3-0885 28-5-8
9161F4-0845 11-13
9161F4-0845 11-16
921503-0206 23-7
921503-0406 22-14
921503-0408 8-6
921503-0418 7-24
921503-0445 15-61
921503-0510 22-38
921503-5316 23-5
921503-6430 8-3
9215E3-5612 17-16
921603-0512 22-48
921603-0518 22-16
9216E3-0614 15-6
921722-0306 8-23
922531-6414 8-2
9225F2-6528 8-19
930103-0500 22-30
930103-0600 . . . . . .10-43a
930103-0600 20-8
930103-0600 22-6
930103-0800 8-35
930103-0800 10-53
930103-0800 13-42
930103-0800 14-24
930103-0800 28-7-8
930203-0400 25-20
930203-0400 25-26
930203-0400 25-34
930203-0500 25-14
930203-0600 7-19
930222-0300 8-24
930403-0400 15-62
930403-0600 21-15
930403-0800 15-11
930403-1000 20-2
931121-1000 1-7
940103-0500 6-17
940103-0600 7-20
940103-0600 17-19
940103-0600 21-10
940103-0800 1-28
940103-0800 4-11
940103-0800 8-36
940103-0800 11-14
940103-0800 11-17
940103-0800 13-43
940103-0800 15-38
940103-0800 22-10
940103-0800 28-5-9
940103-1200 17-5
940103-1200 17-87
9401E3-0800 28-7-7
940203-0600 8-28
9402E3-0800 14-14
9402E3-0800 14-19
9402E3-0800 14-25

9402E3-0800 15-50
9402E3-0800 16-9
9402E3-1000 14-27
9402E3-1000 15-52
9402E3-1000 17-9
9402E3-1000 28-7-9
9402E3-1200 17-57
941303-0400 25-21
941303-0400 25-27
941303-0400 25-33
941303-0500 25-15
941303-0600 . . . . . .10-43b
941403-1400 19-40
9450E3-1800 18-18
945103-2200 17-80
945103-3200 17-40
945107-3500 2-6
945303-0500 21-11
945303-0600 22-23
951403-3510 15-41
951403-3510 28-7-15
951403-3516 15-46
951403-3516 17-28
951403-3516 20-18
951403-3516 28-7-16
951503-0325 16-26
951603-0600 20-16
951603-0800 7-12
951603-0800 20-20
9601-0-6203 5-12
9601-0-6208 16-7
9701-1-1111 1-44
98AB-30-390 7-27
98AB-50-065 1-46
98AB-50-065 1-47
98AB-50-075 8-46
98AB-50-115 1-48
98AB-50-180 19-45
98AB-50-210 8-43
98AB-50-230 4-49
98AB-50-770 4-46
98AB-50-780 1-45
98AB-701000 8-52
98AB-70-145 8-49
98AB-701600 24-7-1
98AB-70-700 24-6-1
98AL-40-185 1-51
98AL-40-240 1-54
98AL-40-800 15-53-1
98AL-40-920 15-53-2
98AL-40-920 28-7-11
98AT130-060 5-31
98AT130-140 5-32
98AY-45-105 4-8
99AA-2-0180 13-15
99AA-2-0275 13-14
99AA-2-0380 13-12
99AA-2-0395 13-13
99AA-2-0465 13-17
99AA-2-0560 13-11
99AA-6-0200 13-9
99AA-6-1150 13-23

Note

Copyright © 2017 Tohatsu Corporation. All rights reserved. No part of this manual may be reproduced or transmitted in any form or by any means without the express written permission of Tohatsu Corporation.

TOHATSU

TOHATSU CORPORATION
Address : 5-4,3-chome,Azusawa,Itabashi-ku,
TOKYO,174-0051 JAPAN
Phone : TOKYO (03)3966-3117
FAX : TOKYO (03)3966-0090
Website : www.tohatsu.co.jp

トーハツ船外機
パーツ カタログ

2017 PARTS CATALOG

MD 75C2 90C2

Serial Number 000001AG~

本　　社 〒174-0051 東京都板橋区小豆沢3-5-4 03(3966)3116
マリン九州 〒812-0892 福岡市博多区東那珂2-10-55 092(411)8770
マリン関西 〒530-0043 大阪市北区天満1-8-27 06(6358)2971
マリン関東 〒174-0051 東京都板橋区小豆沢3-5-4 03(3966)2222

002-21049-0AG
1701