2016 PARTS CATALOG

トーハツ船外機
パーツ カタログ

TOHATSU

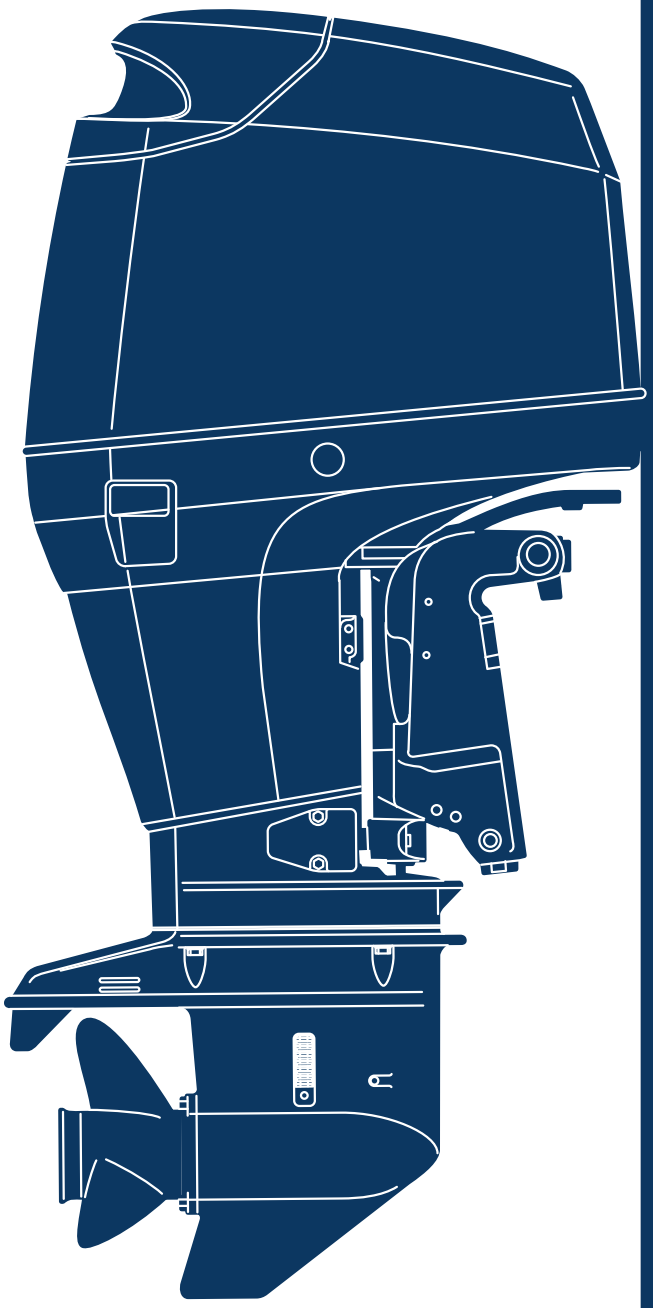

MD 115A2

Serial Number 000001AF~

OB NO.002-21053-0AF
3T1 1601

パーツカタログのご使用について

1. このパーツカタログは、2016 年 1 月現在で編集しております。

2. 新設、廃止または、変更が生じた場合は、サービスブルテン等にてお知らせ致しますので、その都度、ご訂正ください。

3. イラストレーション（部品図）は部品検査の目安として記載していますので現品と形状が異なる場合があります。

4. イラストが一つに対して複数の品番がありますので枝番、適用モデル、備考を確認してからご注文願います。

適用モデル

Ref.No. 見出番号		Part No. 部品番号	Description 部 品 名	Q'ty/個数 MD15A2	Remarks 備 考
15-26	1	3HKB64518-0	PROPELLER ASSY (9") プロペラアッシ (9")	1	OPT 3 x 356 x 229
15-26	2	3HKB64523-0	PROPELLER ASSY (11") プロペラアッシ (11")	1	OPT 3 x 356 x 279
15-26	3	3HKB64527-0	PROPELLER ASSY (13") プロペラアッシ (13")	1	OPT 3 x 349 x 330
15-26	4	3HKB64532-0	PROPELLER ASSY (15") プロペラアッシ (15")	1	OPT 3 x 343 x 381
15-26	5	3HKB64536-0	PROPELLER ASSY (17") プロペラアッシ (17")	1	OPT 3 x 337 x 432

仕様違い
イラスト位置 No.
Fig. No.

5. アッセンブリまたは、キットでの販売部品は、その構成する部品の頭に（＊）印をつけて表しています。

6. 本文中に記載されている記号は、次の様になっています。

STD	: スタンダード	OPT	: オプション
O/S	: オーバーサイズ	ASSY	: アッセンブリ
DO	: 国内	EX	: 海外
A	: 必要に応じて選択	EU	: 欧州連合

7. オーダー上の注意
塗装部品の注文に当っては、以下に従ってください。
パーツナンバーの 4 桁目が B"・Q" 記号のものは塗装されています。
現在の塗装色はパワーヘッドがブラック（B）、ロワユニットがアクアマリンブルー（Q）、プロペラがブラック（B）です。

エンジンショートブロックキット
3HKB87090-1
B: ブラック

ロワユニットアッシ（L）
3C7Q87302-9
Q: アクアマリンブルー

8. ボルト・ナット・ワッシャのサイズ記号に付いて

ボルト　916129 - 1065
- 首下長さ
- 径
- 座付き (0)：座なし

ナット・ワッシャ　940103 - 0800
- 径

9. 標準部品のホースは、長巻（備考を参照）に代替されます。

ホース　　98AL - 40 - 280

長さ

径

HOSE/PIPE

Ref.No. 見出番号		Part No. 部品番号	Description 部　品　名	Bulk part No. ﾊﾞﾙｸ部品番号	Bulk part ﾊﾞﾙｸ部品	
					Inner Diameter (mm) 内径(mm)	Length (m) 長さ(m)
1-46		98AB-50-360	HOSE ホース	98AB-501000	5	1
1-47		98AB-50-065	HOSE ホース	98AB-501000	5	1
1-48		98AB-50-065	HOSE ホース	98AB-501000	5	1
1-49		98AB-50-115	HOSE ホース	98AB-501000	5	1
1-51		98AL-40-080	HOSE ホース	98AL-401000	4	1
1-52		98AL-40-480	HOSE ホース	98AL-401000	4	1
1-55		98AL-40-300	HOSE ホース	98AL-401000	4	1
1-56		98AL-40-280	HOSE ホース	98AL-401000	4	1
1-75		98AB-50-500	HOSE ホース	98AB-501000	5	1
4-46		98AB-50-720	HOSE ホース	98AB-501000	5	1
4-49		98AB-50-460	HOSE ホース	98AB-501000	5	1
7-26		98AB-30-420	HOSE ホース	98AB-301000	3	1
8-42		98AB-70-300	HOSE ホース	98AB-701000	7	1
8-45		98AB-50-140	HOSE ホース	98AB-501000	5	1
8-47		98AB-50-110	HOSE ホース	98AB-501000	5	1
8-49		98AB-50-040	HOSE ホース	98AB-501000	5	1
8-51		98AB-50-140	HOSE ホース	98AB-501000	5	1
8-53		98AB-50-100	HOSE ホース	98AB-501000	5	1
8-56		98AB-50-140	HOSE ホース	98AB-501000	5	1
8-57		98AB-50-100	HOSE ホース	98AB-501000	5	1
8-62		98AB-70-180	HOSE ホース	98AB-701000	7	1
8-71		98AB-701200	HOSE ホース	98AB-701000 x2	7	1
12-8		99AA-6-0200	PIPE ﾊﾟｲﾌﾟ	99AA-6-1000	6	1
12-10		99AA-2-0680	PIPE ﾊﾟｲﾌﾟ	99AA-2-1000	2	1
12-11		99AA-2-0450	PIPE ﾊﾟｲﾌﾟ	99AA-2-1000	2	1
12-12		99AA-2-0360	PIPE ﾊﾟｲﾌﾟ	99AA-2-1000	2	1
12-13		99AA-2-0270	PIPE ﾊﾟｲﾌﾟ	99AA-2-1000	2	1
12-14		99AA-2-0180	PIPE ﾊﾟｲﾌﾟ	99AA-2-1000	2	1
12-16		99AA-2-0510	PIPE ﾊﾟｲﾌﾟ	99AA-2-1000	2	1
12-23		99AA-6-1150	PIPE ﾊﾟｲﾌﾟ	99AA-6-1000 x2	6	1
14-50	1	98AL-40-800	HOSE ホース	98AL-401000	4	1
14-50	2	98AL-40-920	HOSE ホース	98AL-401000	4	1
23-6	1	98AB-70-700	HOSE ホース	98AB-701000	7	1
23-7	1	98AB-701600	HOSE ホース	98AB-701000 x2	7	1
27-7	11	98AL-40-920	HOSE ホース	98AL-401000	4	1

HOW TO USE THIS PARTS CATALOG

1. This Parts Catalog provides information available as of the end of January, 2016.

2. Please keep the Parts Catalog updated each time when receiving the Service Bulletin describing the addition, abolition and/or change of parts.

3. Actual shapes of parts may be different from the illustrations shown in this Parts Catalog because they are described only as a guide for searching parts.

4. One illustration is given more than one article number. Please confirm the sub-number, applicable model and remarks before ordering parts.

Applicable model

Ref.No. 見出番号		Part No. 部品番号	Description 部 品 名	Q'ty/個数 MD115A2	Remarks 備 考
15-26	1	3HKB64518-0	PROPELLER ASSY (9") プロペラアッシ (9")	1	OPT 3 x 356 x 229
15-26	2	3HKB64523-0	PROPELLER ASSY (11") プロペラアッシ (11")	1	OPT 3 x 356 x 279
15-26	3	3HKB64527-0	PROPELLER ASSY (13") プロペラアッシ (13")	1	OPT 3 x 349 x 330
15-26	4	3HKB64532-0	PROPELLER ASSY (15") プロペラアッシ (15")	1	OPT 3 x 343 x 381
15-26	5	3HKB64536-0	PROPELLER ASSY (17") プロペラアッシ (17")	1	OPT 3 x 337 x 432

Different specification
Illustration position number
Fig. No.

5. Given mark in (∗) to part number shows assembly or kit part.

6. Marks in this Parts Catalog show.

STD	: Standard	OPT	: Optional Parts
O/S	: Over size	ASSY	: Assembly
DO	: Doestic Model	EX	: Export Model
A	: As required	EU	: European Union

7. Attention to order

Please order painted parts in accordance with following.

The parts that fourth figure of the parts number is (B), (Q) have painted.

Present coloring of power head is black (B) , lower unit is aqua marine blue (Q) and propeller is black (B).

[Example]

ENGINE SHORT BLOCK KIT	LOWER UNIT ASSY (L)
3HKB87090-1	3C7Q87302-9
B: Black	Q: Aquamarine Blue

8. About dimensional identification of bolts, nuts and washers.

BOLT 916129 - 1065

Length below neck
Diameter
Washer based (0) : No washer

NUTS & WASHERS 940103 - 0800

Diameter

9. Hose, that is a standard part, is replaced with long hose.

HOSE 98AL - 40 - 280

Length

Diameter

HOSE/PIPE

Ref.No. 見出番号		Part No. 部品番号	Description 部 品 名	Bulk part No. ﾊﾞﾙｸ部品番号	Bulk part ﾊﾞﾙｸ部品	
					Inner Diameter (mm) 内径(mm)	Length (m) 長さ(m)
1-46		98AB-50-360	HOSE ホース	98AB-501000	5	1
1-47		98AB-50-065	HOSE ホース	98AB-501000	5	1
1-48		98AB-50-065	HOSE ホース	98AB-501000	5	1
1-49		98AB-50-115	HOSE ホース	98AB-501000	5	1
1-51		98AL-40-080	HOSE ホース	98AL-401000	4	1
1-52		98AL-40-480	HOSE ホース	98AL-401000	4	1
1-55		98AL-40-300	HOSE ホース	98AL-401000	4	1
1-56		98AL-40-280	HOSE ホース	98AL-401000	4	1
1-75		98AB-50-500	HOSE ホース	98AB-501000	5	1
4-46		98AB-50-720	HOSE ホース	98AB-501000	5	1
4-49		98AB-50-460	HOSE ホース	98AB-501000	5	1
7-26		98AB-30-420	HOSE ホース	98AB-301000	3	1
8-42		98AB-70-300	HOSE ホース	98AB-701000	7	1
8-45		98AB-50-140	HOSE ホース	98AB-501000	5	1
8-47		98AB-50-110	HOSE ホース	98AB-501000	5	1
8-49		98AB-50-040	HOSE ホース	98AB-501000	5	1
8-51		98AB-50-140	HOSE ホース	98AB-501000	5	1
8-53		98AB-50-100	HOSE ホース	98AB-501000	5	1
8-56		98AB-50-140	HOSE ホース	98AB-501000	5	1
8-57		98AB-50-100	HOSE ホース	98AB-501000	5	1
8-62		98AB-70-180	HOSE ホース	98AB-701000	7	1
8-71		98AB-701200	HOSE ホース	98AB-701000 x2	7	1
12-8		99AA-6-0200	PIPE ﾊﾟｲﾌﾟ	99AA-6-1000	6	1
12-10		99AA-2-0680	PIPE ﾊﾟｲﾌﾟ	99AA-2-1000	2	1
12-11		99AA-2-0450	PIPE ﾊﾟｲﾌﾟ	99AA-2-1000	2	1
12-12		99AA-2-0360	PIPE ﾊﾟｲﾌﾟ	99AA-2-1000	2	1
12-13		99AA-2-0270	PIPE ﾊﾟｲﾌﾟ	99AA-2-1000	2	1
12-14		99AA-2-0180	PIPE ﾊﾟｲﾌﾟ	99AA-2-1000	2	1
12-16		99AA-2-0510	PIPE ﾊﾟｲﾌﾟ	99AA-2-1000	2	1
12-23		99AA-6-1150	PIPE ﾊﾟｲﾌﾟ	99AA-6-1000 x2	6	1
14-50	1	98AL-40-800	HOSE ホース	98AL-401000	4	1
14-50	2	98AL-40-920	HOSE ホース	98AL-401000	4	1
23-6	1	98AB-70-700	HOSE ホース	98AB-701000	7	1
23-7	1	98AB-701600	HOSE ホース	98AB-701000 x2	7	1
27-7	11	98AL-40-920	HOSE ホース	98AL-401000	4	1

CONTENTS
目　　次

Fig. 1 CYLINDER・CRANK CASE ・・・

Fig. 1 CYLINDER・CRANK CASE
シリンダ・クランクケース

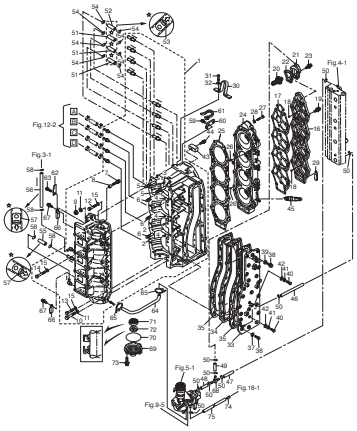

Fig. 2 PISTON・CRANK SHAFT
ピストン・クランクシャフト

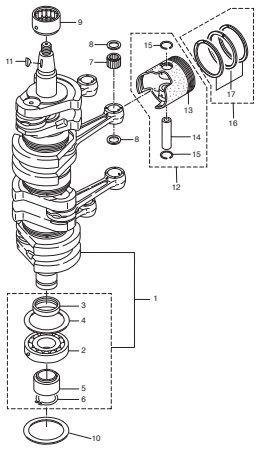

Fig. 3 AIR CHAMBER
エアチャンバ

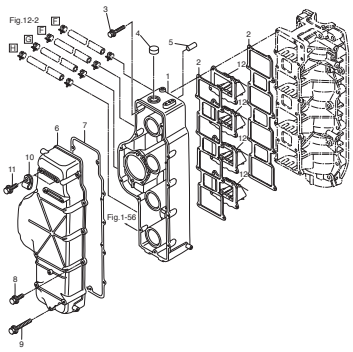

Fig. 4 AIR RAIL
エアレール

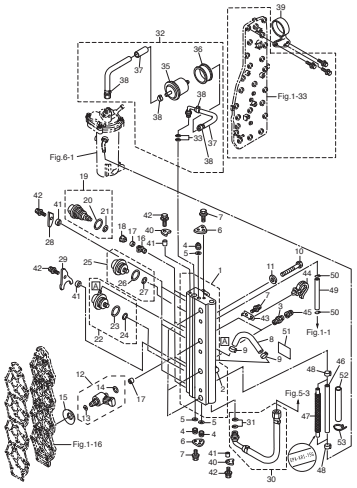

Fig. 5 AIR COMPRESSOR
エアコンプレッサ

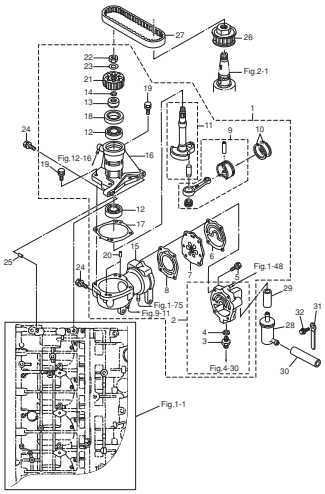

Fig. 6 FUEL FEED PUMP
フュエルフィードポンプ

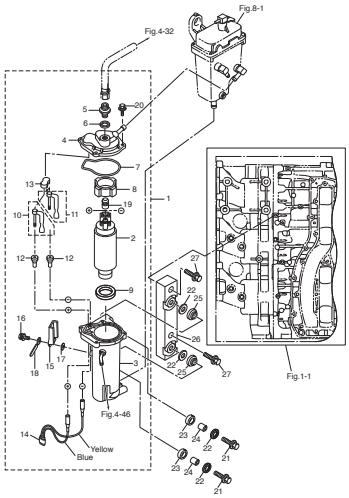

Fig. 7 THROTTLE
スロットル

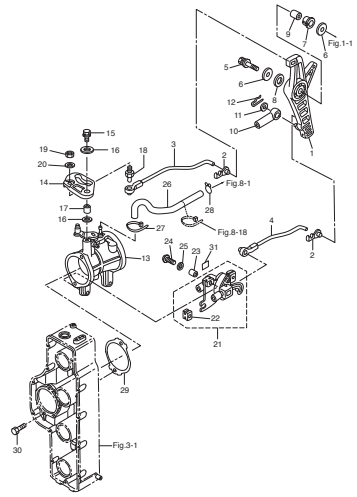

Fig. 8 VAPOR SEPARATOR・FUEL LINE
ベーパセパレータ・フュエルライン

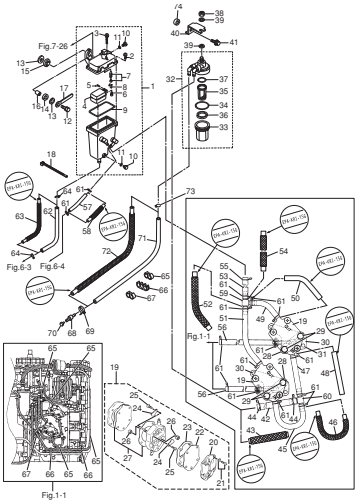

Fig. 9 MAGNETO
マグネト

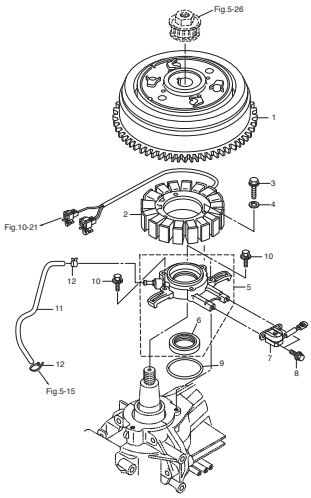

Fig. 10 ELECTRIC PARTS (ECU・DIAGRAM)
エレクトリックパーツ（ECU・ダイヤグラム）

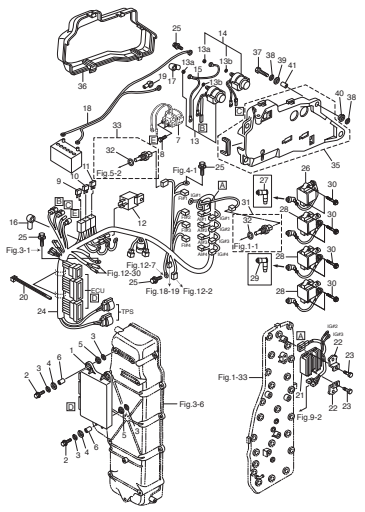

Fig. 11 ELECTRIC PARTS (STARTER MOTOR)
エレクトリックパーツ（スタータモータ）

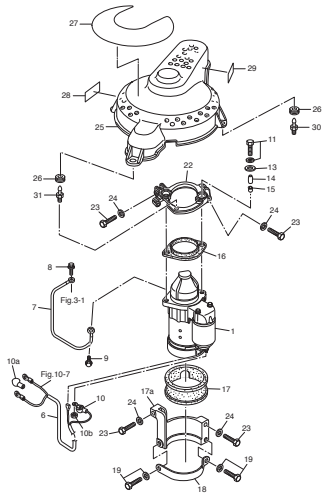

Fig. 11A STARTER MOTOR
スタータモータ

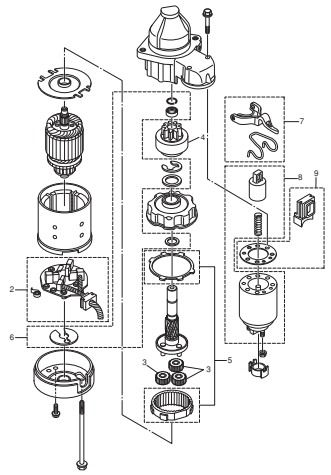

Fig. 12 OIL PUMP
オイルポンプ

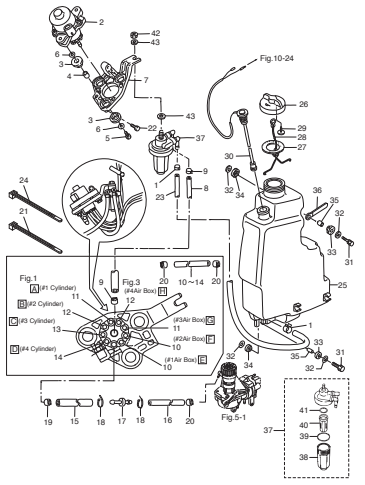

Fig. 13 DRIVE SHAFT HOUSING
ドライブシャフトハウジング

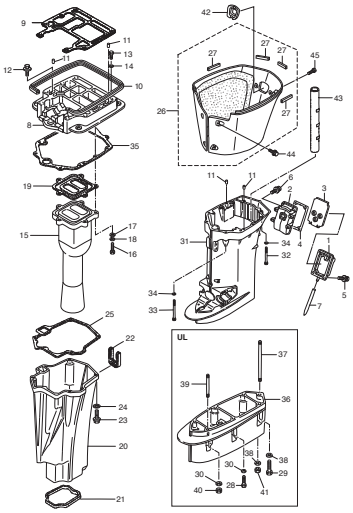

Fig. 14 GEAR CASE (DRIVE SHAFT)
ギヤケース（ドライブシャフト）

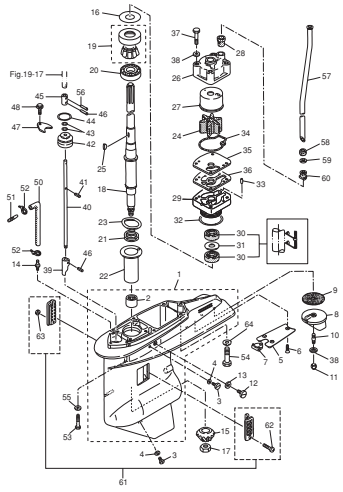

Fig. 15 GEAR CASE (PROPELLER SHAFT)
ギヤケース（プロペラシャフト）

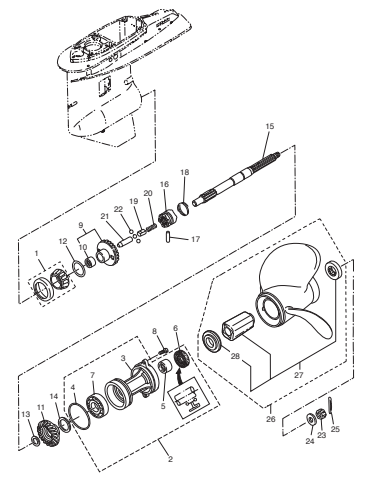

Fig. 16 BRACKET
ブラケット

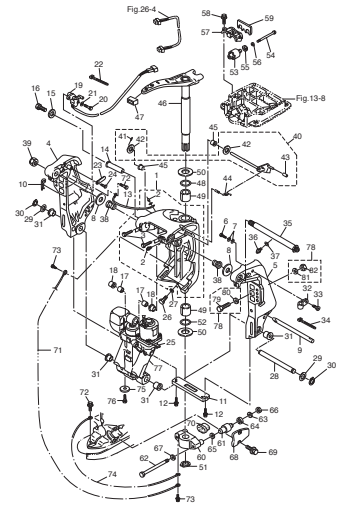

Fig. 17 POWER TRIM & TILT
パワートリム＆チルト

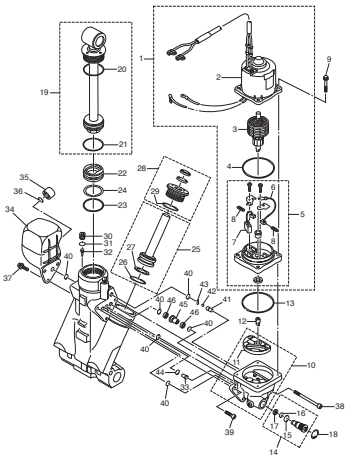

Fig. 18 BOTTOM COWL
ボトムカウル

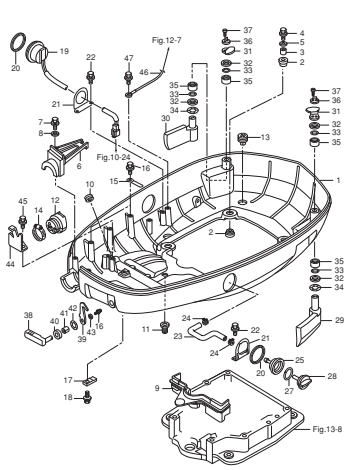

Fig. 19 SHIFT
シフト

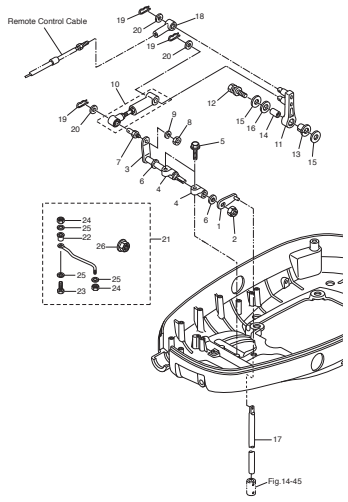

Fig. 20 TOP COWL
トップカウル

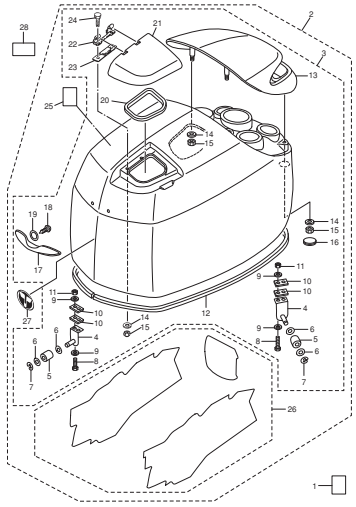

Fig. 21 COMPONENT PARTS OF REMOTE CONTROL
リモコンボックス構成部品

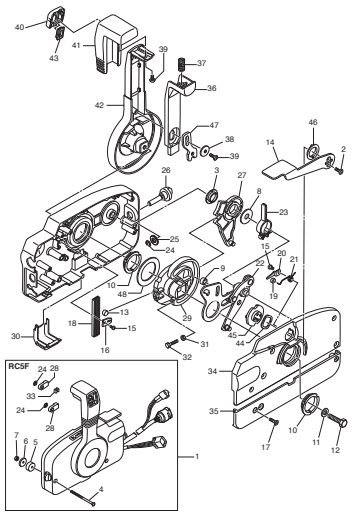

Fig. 22 COMPONENT PARTS OF REMOTE CONTROL (ELECTRIC PARTS)
リモコンボックス構成部品（電装品関係）

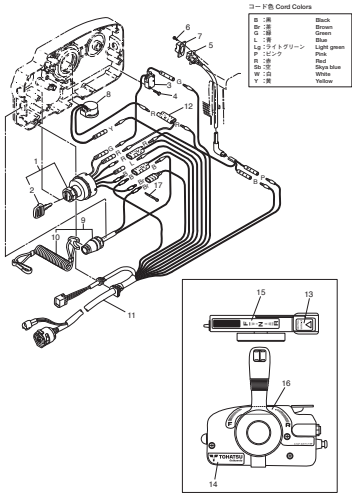

Fig. 23 ACCESSORIES
アクセサリ

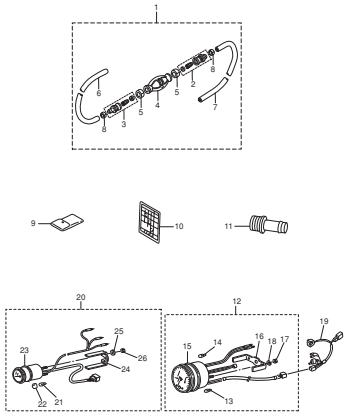

Fig. 23A OPTIONAL PARTS (1)
オプショナルパーツ（1）

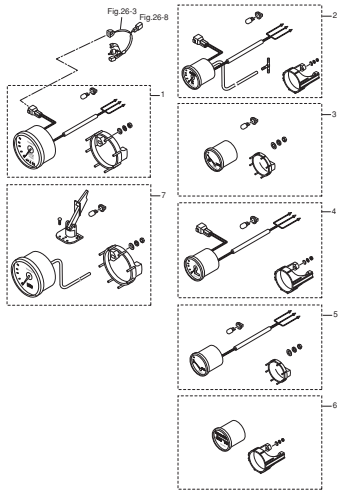

Fig. 24 OPTIONAL PARTS (2)
オプショナルパーツ（2）

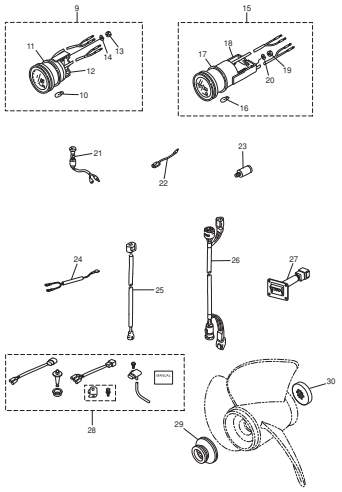

Fig. 25 OPTIONAL PARTS (3)
オプショナルパーツ（3）

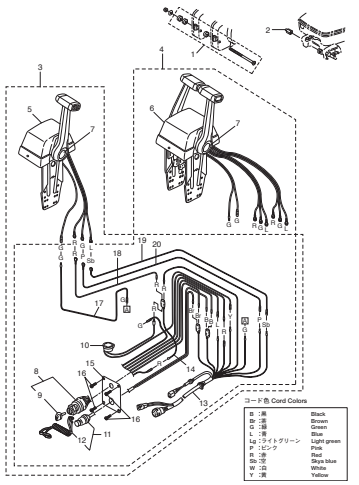

Fig. 25A OPTIONAL PARTS (4)
オプショナルパーツ (4)

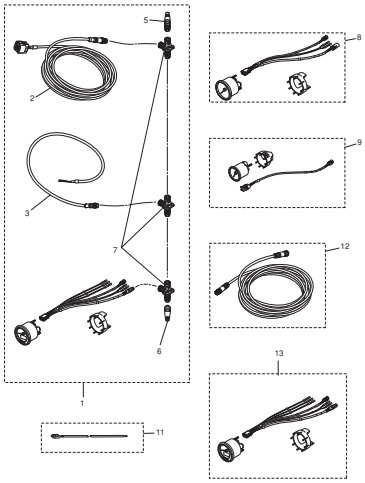

Fig. 26 RIGGING KIT
リギングキット

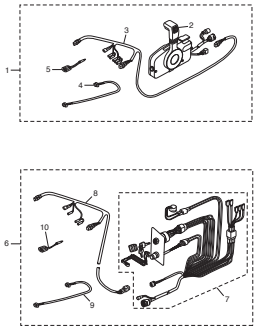

Fig. 27 ASSEMBLY・KIT PARTS
アッセンブリ・キットパーツ

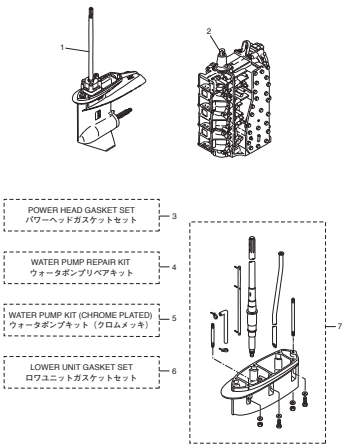

Fig. 1 CYLINDER・CRANK CASE
シリンダ・クランクケース

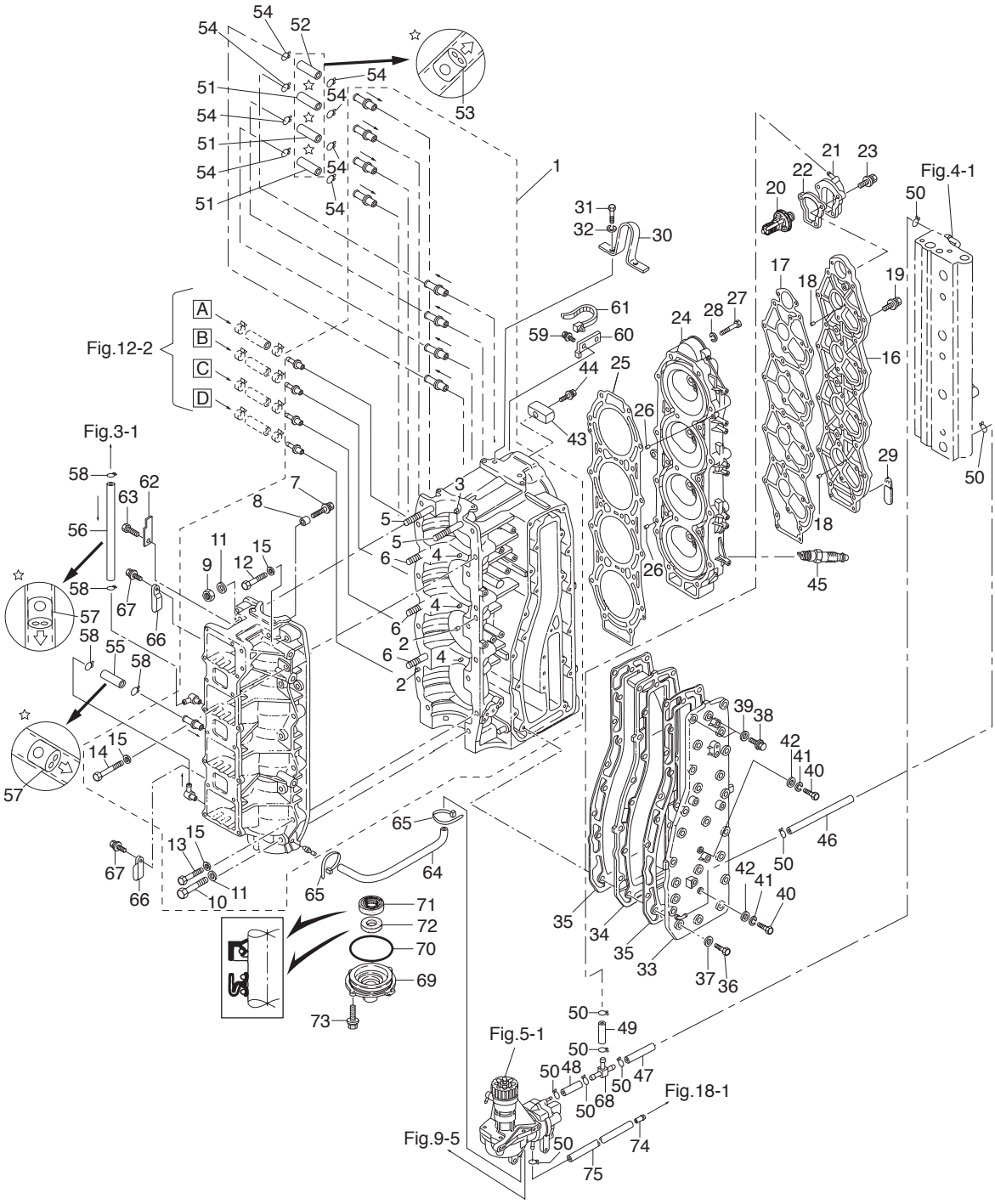

Ref.No. 見出番号	Part No. 部品番号	Description 部 品 名	Q'ty/個数 MD115A2	Remarks 備 考
1-1	3T1B01100-1	CYL BLOCK & CRANKCASE ASSY ｼﾘﾝﾀﾞﾌﾞﾛｯｸ&ｸﾗﾝｸｹｰｽｱｯｼ	1	
1-2	345-01111-0	* DOWEL PIN 6-12 * ﾀﾞｳｪﾙﾋﾟﾝ 6-12	2	
1-3	3T9-00117-0	* DOWEL PIN * ﾀﾞｳｪﾙﾋﾟﾝ	1	Upper Bearing
1-4	345-00117-0	* DOWEL PIN * ﾀﾞｳｪﾙﾋﾟﾝ	3	Center Bearing
1-5	915324-1065	* STUD * ｽﾀｯﾄﾞ	2	
1-6	915324-1055	* STUD * ｽﾀｯﾄﾞ	3	
1-7	910103-0612	* BOLT * ﾎﾞﾙﾄ	1	Advancer Arm Stopper
1-8	3T1-76079-0	* COLLAR 6.2-9-3 * ｶﾗｰ 6.2-9-3	1	Advancer Arm Stopper
1-9	931121-1000	* NUT 10-P1.25 * ﾅｯﾄ 10-P1.25	5	
1-10	916129-1065	* BOLT * ﾎﾞﾙﾄ	5	
1-11	3B7-01116-0	* WASHER 10.5-20-3.2 * ﾜｯｼｬ 10.5-20-3.2	10	
1-12	916124-0840	* BOLT * ﾎﾞﾙﾄ	2	
1-13	916124-0850	* BOLT * ﾎﾞﾙﾄ	9	
1-14	916124-0865	* BOLT * ﾎﾞﾙﾄ	1	
1-15	345-01015-0	* WASHER 8.5-19.5-3.2 * ﾜｯｼｬ 8.5-19.5-3.2	12	
1-16	3T1B01021-0	CYLINDER HEAD COVER ｼﾘﾝﾀﾞﾍｯﾄﾞｶﾊﾞｰ	1	
1-17	3T1-01024-0	CYLINDER HEAD COVER GASKET ｼﾘﾝﾀﾞﾍｯﾄﾞｶﾊﾞｰｶﾞｽｹｯﾄ	1	
1-18	334-65012-0	DOWEL PIN 4-10 ﾀﾞｳｪﾙﾋﾟﾝ 4-10	2	
1-19	910121-7625	BOLT ﾎﾞﾙﾄ	10	
1-20	3C7-01030-0	THERMOSTAT ｻｰﾓｽﾀｯﾄ	1	PRV 60°C
1-21	3T9B01060-0	THERMOSTAT CAP ASSY ｻｰﾓｽﾀｯﾄｷｬｯﾌﾟｱｯｼ	1	Nipple
1-22	3T9-01032-1	THERMOSTAT CAP GASKET ｻｰﾓｽﾀｯﾄｷｬｯﾌﾟｶﾞｽｹｯﾄ	1	
1-23	9101E3-5640	BOLT ﾎﾞﾙﾄ	3	
1-24	3HKB01091-0	CYLINDER HEAD ｼﾘﾝﾀﾞﾍｯﾄﾞ	1	
1-25	3T1-01005-0	CYLINDER HEAD GASKET ｼﾘﾝﾀﾞﾍｯﾄﾞｶﾞｽｹｯﾄ	1	
1-26	334-65012-0	DOWEL PIN 4-10 ﾀﾞｳｪﾙﾋﾟﾝ 4-10	2	
1-27	916129-0875	BOLT ﾎﾞﾙﾄ	21	
1-28	345-01015-0	WASHER 8.5-19.5-3.2 ﾜｯｼｬ 8.5-19.5-3.2	21	
1-29	3T5-06971-1	CLAMP 8.5-85P ｸﾗﾝﾌﾟ 8.5-85P	1	

Fig. 1 CYLINDER・CRANK CASE
シリンダ・クランクケース

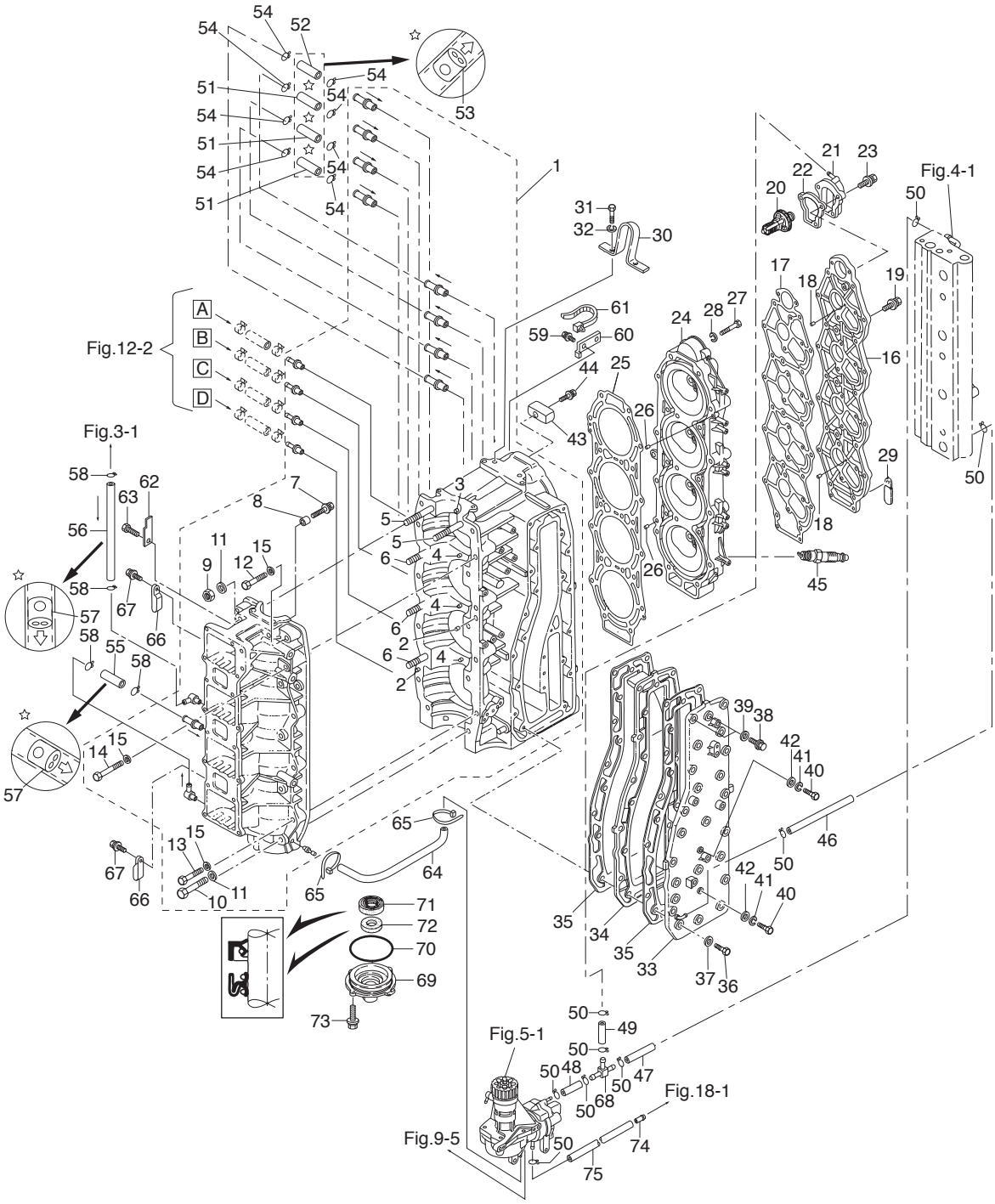

Ref.No. 見出番号	Part No. 部品番号	Description 部 品 名	Q'ty/個数 MD115A2	Remarks 備 考
1-30	3C7-01513-2	HANGER ﾊﾝｶﾞ	1	
1-31	9101F4-0820	BOLT ﾎﾞﾙﾄ	2	
1-32	941322-0800	SPRING WASHER ｽﾌﾟﾘﾝｸﾞﾜｯｼｬ	2	
1-33	3T1B02300-1	EXHAUST COVER ASSY ｴｷｿﾞｰｽﾄｶﾊﾞｰｱｯｼ	1	
1-34	3C7B02302-0	EXHAUST COVER (INNER) ｴｷｿﾞｰｽﾄｶﾊﾞｰ (ｲﾝﾅ)	1	
1-35	3C7-02305-1	EXHAUST COVER GASKET ｴｷｿﾞｰｽﾄｶﾊﾞｰｶﾞｽｹｯﾄ	2	
1-36	9101F4-0835	BOLT ﾎﾞﾙﾄ	21	
1-37	940121-0800	WASHER ﾜｯｼｬ	21	
1-38	9161F9-0840	BOLT ﾎﾞﾙﾄ	2	
1-39	9401E3-0800	WASHER ﾜｯｼｬ	2	
1-40	9101F4-0630	BOLT ﾎﾞﾙﾄ	2	
1-41	941322-0600	SPRING WASHER ｽﾌﾟﾘﾝｸﾞﾜｯｼｬ	2	
1-42	940121-0600	WASHER ﾜｯｼｬ	2	
1-43	3B7-60218-1	ANODE ｱﾉｰﾄﾞ	1	
1-44	910103-5630	BOLT ﾎﾞﾙﾄ	1	
1-45	9701-1-1109	SPARK PLUG (IZFR5J) ｽﾊﾟｰｸﾌﾟﾗｸﾞ (IZFR5J)	4	NGK
1-46	98AB-50-360	HOSE ﾎｰｽ	1	Exhaust-Air Rail 98AB-501000
1-47	98AB-50-065	HOSE ﾎｰｽ	1	Air Rail-T-Nipple 98AB-501000
1-48	98AB-50-065	HOSE ﾎｰｽ	1	T-Nipple-Air Comp 98AB-501000
1-49	98AB-50-115	HOSE ﾎｰｽ	1	Thermo Cap-Nipple 98AB-501000
1-50	338-02215-0	CLIP φ10 ｸﾘｯﾌﾟ φ10	9	
1-51	98AL-40-080	HOSE ﾎｰｽ	3	Cylinder #1-#2,#2-#3,#3-#4 98AL-401000
1-52	98AL-40-480	HOSE ﾎｰｽ	1	Cylinder #4-#1 98AL-401000
1-53	393-01160-0	CHECK VALVE ﾁｪｯｸﾊﾞﾙﾌﾞ	4	
1-54	338-01133-0	CLIP φ7 ｸﾘｯﾌﾟ φ7	8	
1-55	98AL-40-300	HOSE ﾎｰｽ	1	Crankcase #4-#3 98AL-401000
1-56	98AL-40-280	HOSE ﾎｰｽ	1	Air Box-#2C/Case 98AL-401000
1-57	393-01160-0	CHECK VALVE ﾁｪｯｸﾊﾞﾙﾌﾞ	2	
1-58	338-01133-0	CLIP φ7 ｸﾘｯﾌﾟ φ7	4	

Fig. 1 CYLINDER・CRANK CASE
シリンダ・クランクケース

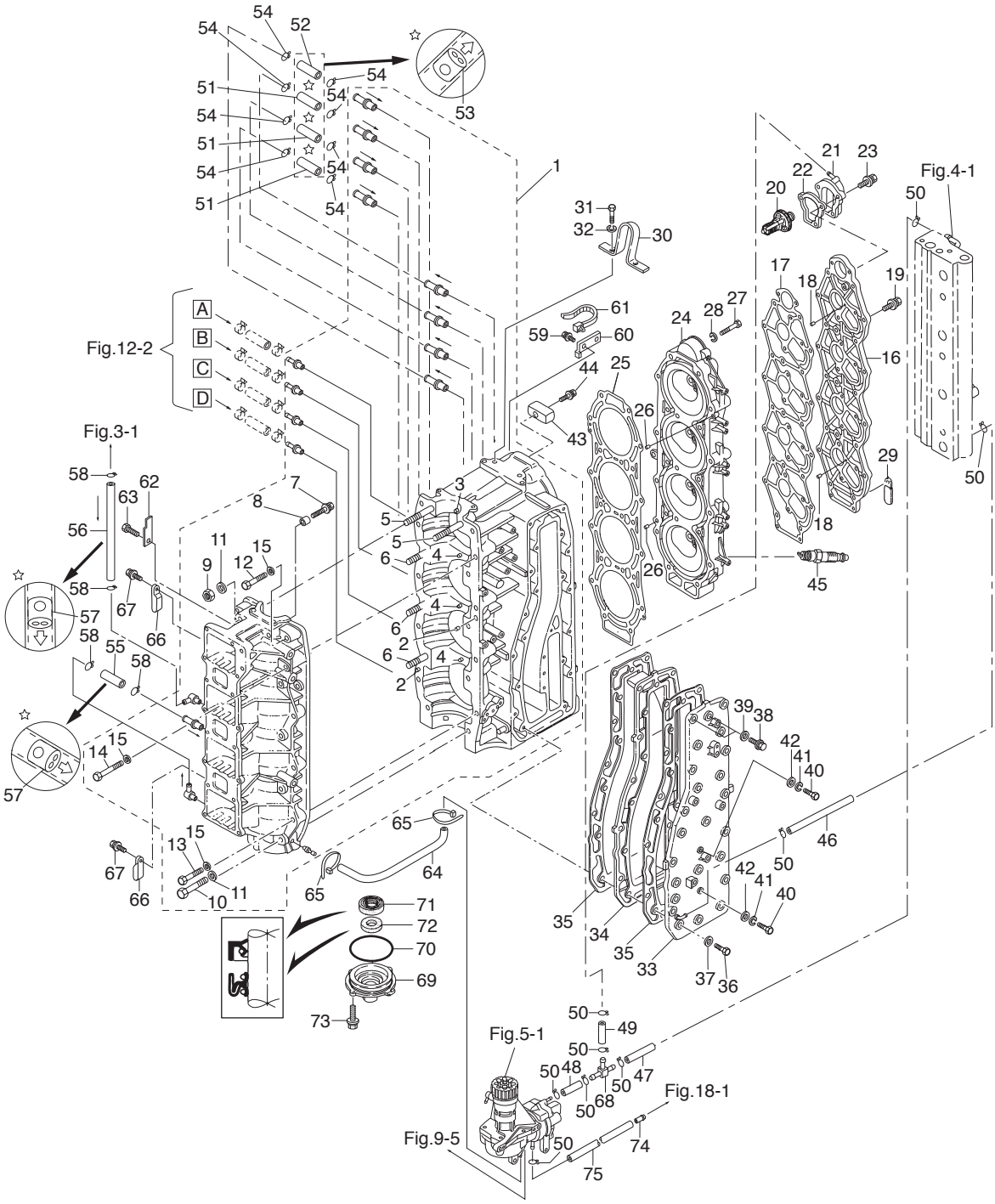

Ref.No. 見出番号		Part No. 部品番号	Description 部 品 名	Q'ty/個数 MD115A2	Remarks 備 考
1-59		910103-6612	BOLT ﾎﾞﾙﾄ	1	Stay
1-60		3T1-76174-0	STAY ｽﾃｰ ﾘｰﾄﾞﾜｲﾔﾊﾞﾝﾄﾞ	1	
1-61		3T1-84398-0	BAND 170 ﾊﾞﾝﾄﾞ ﾘｰﾄﾞﾜｲﾔ 170	1	
1-62		3T1-06972-0	PLATE ﾌﾟﾚｰﾄ	1	
1-63		910103-6610	BOLT ﾎﾞﾙﾄ	1	Plate
1-64		3KD-09115-0	OIL HOSE 2×5 ｵｲﾙﾎｰｽ	1	Air Comp-#4C/Case
1-65		3T5-84398-0	BAND 104 ﾊﾞﾝﾄﾞ ﾘｰﾄﾞﾜｲﾔ 104	2	
1-66		345-06915-0	CLAMP 6.5-14L ｸﾗﾝﾌﾟ 6.5-14L	2	
1-67		9101E3-5612	BOLT ﾎﾞﾙﾄ	2	
1-68		3T7-01175-0	NIPPLE ASSY (CHECK VALVE) ﾆｯﾌﾟﾙｱｯｼ (ﾁｪｯｸﾊﾞﾙﾌﾞ)	1	
1-69		3B7-01291-2	CRANKCASE HEAD ｸﾗﾝｸｹｰｽﾍｯﾄﾞ	1	
1-70		171-00053-0	O-RING 2-74.5 Oﾘﾝｸﾞ 2-74.5	1	
1-71		3T9-00121-0	OIL SEAL 35-58-9 ｵｲﾙｼｰﾙ 35-58-9	1	
1-72		3C7-01215-0	OIL SEAL 19.6-35-10 ｵｲﾙｼｰﾙ 19.6-35-10	1	
1-73		910103-5620	BOLT ﾎﾞﾙﾄ	2	
1-74		3T1-01138-0	NIPPLE 6-8-11 ﾆｯﾌﾟﾙ ｳｫｰﾀ	1	
1-75		98AB-50-500	HOSE ﾎｰｽ	1	Air Comp-Nipple 98AB-501000

Fig. 2 PISTON・CRANK SHAFT
ピストン・クランクシャフト

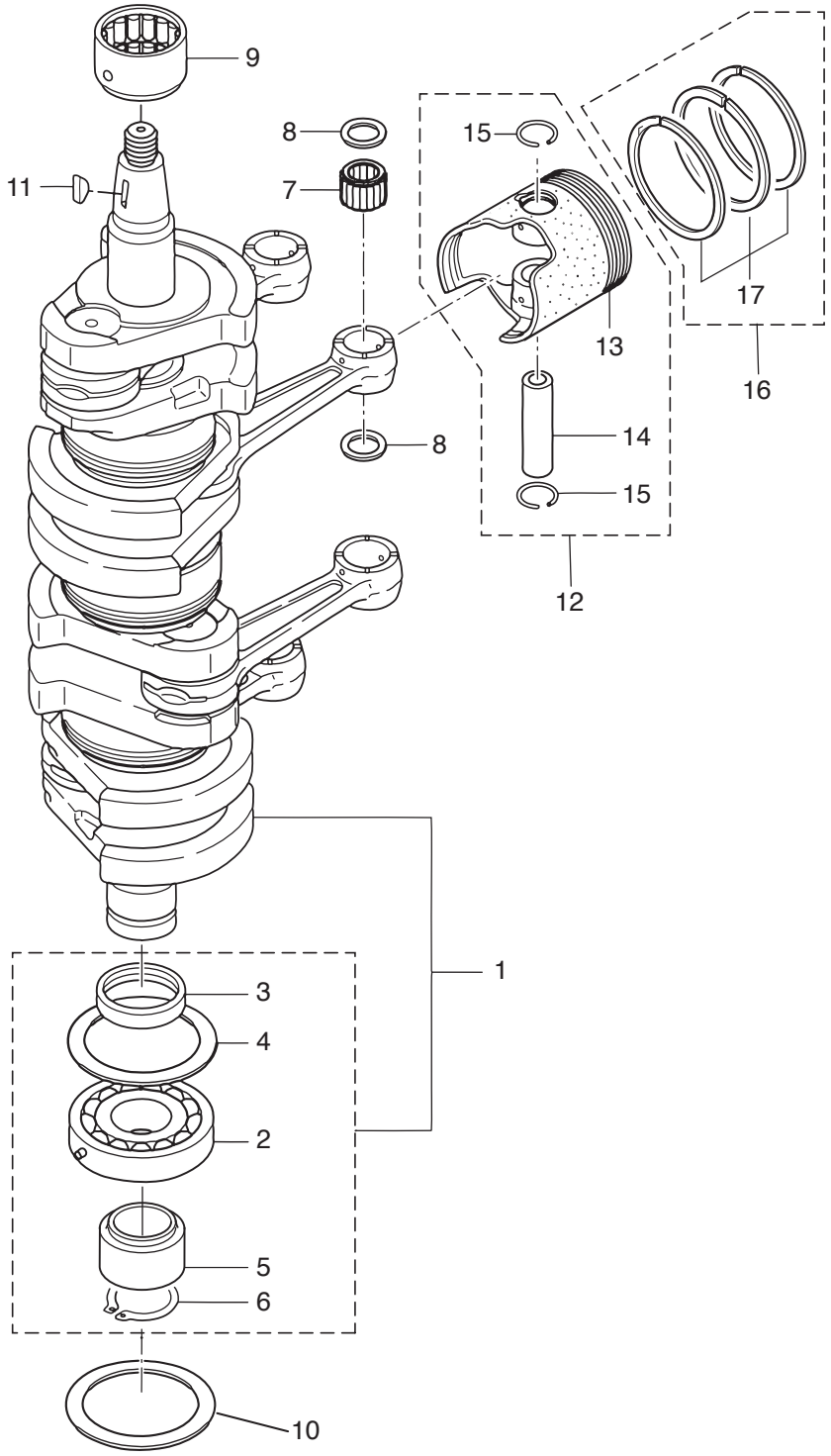

Ref.No. 見出番号		Part No. 部品番号	Description 部 品 名	Q'ty/個数 MD115A2	Remarks 備 考
2-1		3T1-00030-0	CRANKSHAFT ASSY ｸﾗﾝｸｼｬﾌﾄｱｯｼ	1	
2-2		3C7-00118-0	* MAIN BEARING 6208 * ﾒｲﾝﾍﾞｱﾘﾝｸﾞ 6208	1	Lower Bearing
2-3		3B7-00116-0	* SPACER 40-52-7 * ｽﾍﾟｰｻ 40-52-7	1	
2-4		3B7-00115-0	* THRUST PLATE 66-85-2 * ｽﾗｽﾄﾌﾟﾚｰﾄ 66-85-2	1	
2-5		3T7-00119-0	* SPACER 35-48.6-16 * ｽﾍﾟｰｻ 35-48.6-16	1	
2-6		945107-3500	* C-RING d=35 * Cﾘﾝｸﾞ d=35	1	
2-7		3T1-00042-0	ROLLER BEARING 23-28-28 ﾛｰﾗﾍﾞｱﾘﾝｸﾞ 23-28-28	4	Small End
2-8		3T1-00046-0	SMALL END BEARING WASHER ｽﾓｰﾙｴﾝﾄﾞﾍﾞｱﾘﾝｸﾞﾜｯｼｬ	8	
2-9		3C7-00113-0	MAIN BEARING 40-60-38 ﾒｲﾝﾍﾞｱﾘﾝｸﾞ (ｱｯﾊﾟ)	1	Upper Bearing
2-10		3B7-00115-0	THRUST PLATE 66-85-2 ｽﾗｽﾄﾌﾟﾚｰﾄ 66-85-2	1	
2-11		334-00131-0	KEY ｷｰ	1	Magneto
2-12	1	3T1-87130-0	PISTON REPAIR KIT ﾋﾟｽﾄﾝﾘﾍﾟｱｷｯﾄ	4	STD
2-12	2	3T1-87131-0	PISTON REPAIR KIT (0.5 O/S) ﾋﾟｽﾄﾝﾘﾍﾟｱｷｯﾄ (0.5 O/S)	4	OPT
2-13	1	3T1-00001-0	* PISTON * ﾋﾟｽﾄﾝ	1	STD
2-13	2	3T1-00004-0	* PISTON (0.5 O/S) * ﾋﾟｽﾄﾝ (0.5 O/S)	1	OPT
2-14		3T1-00021-1	* PISTON PIN φ23 * ﾋﾟｽﾄﾝﾋﾟﾝ φ23	1	
2-15		3T1-00024-0	* PISTON PIN CLIP * ﾋﾟｽﾄﾝﾋﾟﾝｸﾘｯﾌﾟ	2	
2-16	1	3HK-87123-0	PISTON RING SET ﾋﾟｽﾄﾝﾘﾝｸﾞｾｯﾄ	4	STD
2-16	2	3HK-87124-0	PISTON RING SET (0.5 O/S) ﾋﾟｽﾄﾝﾘﾝｸﾞｾｯﾄ (0.5 O/S)	4	OPT
2-17	1	3C7-00011-0	* PISTON RING * ﾋﾟｽﾄﾝﾘﾝｸﾞ	3	STD
2-17	2	3C7-00014-0	* PISTON RING (0.5 O/S) * ﾋﾟｽﾄﾝﾘﾝｸﾞ (0.5 O/S)	3	OPT

Fig. 3 AIR CHAMBER
エアチャンバ

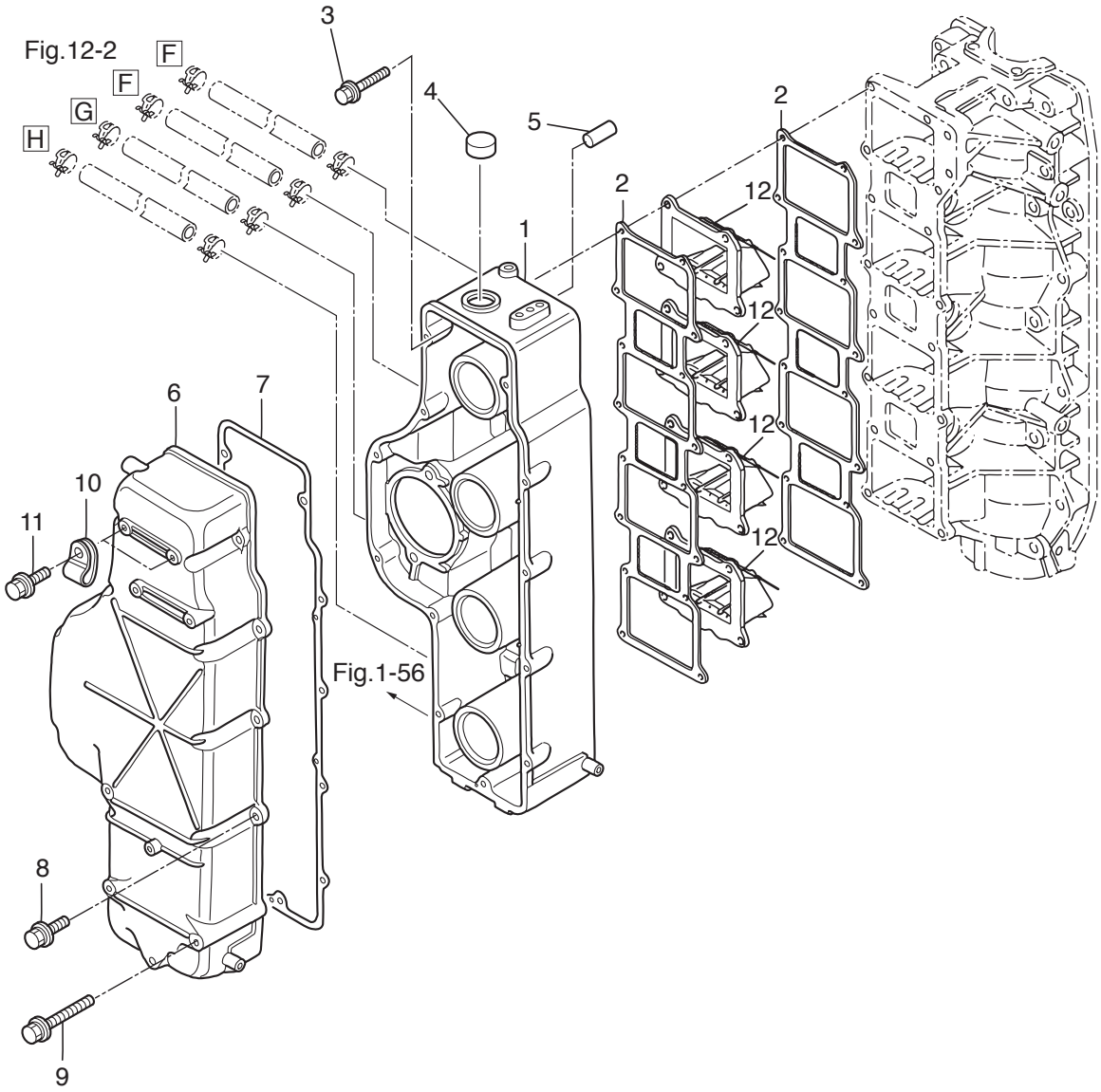

Ref.No. 見出番号		Part No. 部品番号	Description 部 品 名	Q'ty/個数 MD115A2	Remarks 備 考
3-1		3T1B02240-0	AIR CHAMBER ASSY ｴｱﾁｬﾝﾊﾞｱｯｼ	1	Air Box
3-2		3C7-02104-2	INTAKE MANIFOLD GASKET ｲﾝﾃｰｸﾏﾆﾎｰﾙﾄﾞｶﾞｽｹｯﾄ	2	
3-3		3V1-60001-1	BOLT 6-35 ﾎﾞﾙﾄ ﾌﾟﾚｺｰﾄ 6-35	16	
3-4		345-76092-0	GROMMET 20-3 ｸﾞﾛﾒｯﾄ	1	
3-5		3GF-01139-0	SEALING CAP ｼｰﾘﾝｸﾞｷｬｯﾌﾟ	1	
3-6		3T1B02244-0	AIR CHAMBER COVER ｴｱﾁｬﾝﾊﾞｶﾊﾞｰ	1	
3-7		3T1-02245-0	AIR CHAMBER COVER GASKET ｴｱﾁｬﾝﾊﾞｶﾊﾞｰｶﾞｽｹｯﾄ	1	
3-8		910103-5625	BOLT ﾎﾞﾙﾄ	8	
3-9		910103-5665	BOLT ﾎﾞﾙﾄ	4	
3-10		345-06915-0	CLAMP 6.5-14L ｸﾗﾝﾌﾟ 6.5-14L	2	
3-11		9101E3-5612	BOLT ﾎﾞﾙﾄ	2	
3-12		3A3-02100-0	REED VALVE ASSY ﾘｰﾄﾞﾊﾞﾙﾌﾞｱｯｼ	4	

Fig. 4 AIR RAIL
エアレール

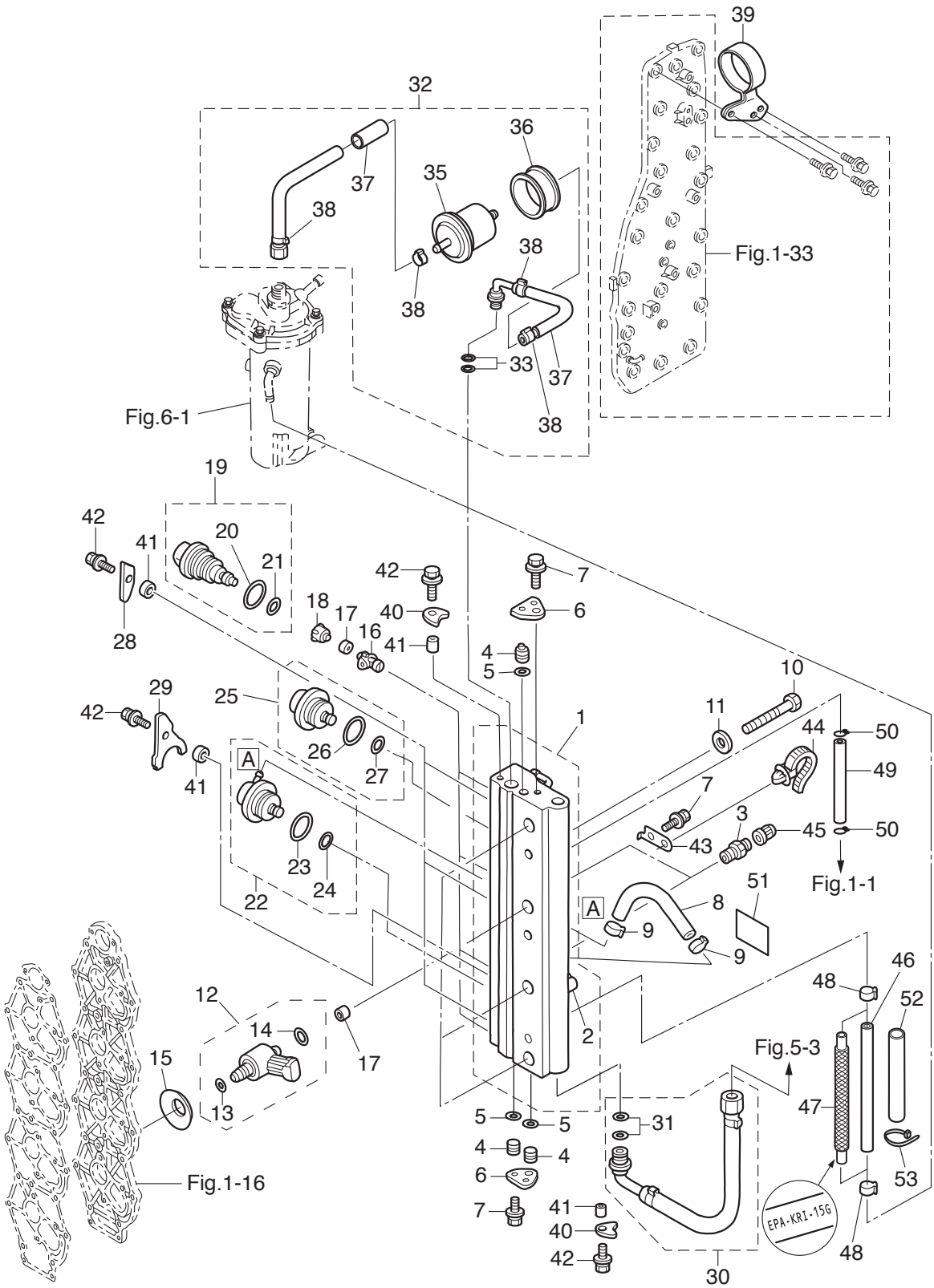

Ref.No. 見出番号	Part No. 部品番号	Description 部 品 名	Q'ty/個数 MD115A2	Remarks 備 考
4-1	3T1-10080-0	AIR RAIL ASSY ｴｱﾚｰﾙｱｯｼ	1	
4-2	3T5-10166-0	* NIPPLE 4-2-6L型 * ﾆｯﾌﾟﾙ L	1	
4-3	3T5-10098-0	VALVE ASSY (PRESSURE CHECK) ﾊﾞﾙﾌﾞｱｯｼ (ﾌﾟﾚｯｼｬﾁｪｯｸ)	2	
4-4	3T5-10167-0	PLUG 10.5 ﾌﾟﾗｸﾞ 10.5	3	
4-5	3T5-10164-1	O-RING 1.9-6.8 Oﾘﾝｸﾞ 1.9-6.8	3	
4-6	3T5-10165-0	PLUG STOPPER ﾌﾟﾗｸﾞｽﾄｯﾊﾟ	2	
4-7	910103-6612	BOLT ﾎﾞﾙﾄ	4	
4-8	98AY-45-115	HOSE ﾎｰｽ	1	Fuel Regulator-Air Rail
4-9	3T5-10091-0	CLAMP 29/64 ｸﾗﾝﾌﾟ 29/64	2	
4-10	910103-0865	BOLT ﾎﾞﾙﾄ	3	
4-11	940103-0800	WASHER ﾜｯｼｬ	3	
4-12	3GF-10310-0	AIR INJECTOR COMPLETE ｴｱｲﾝｼﾞｪｸﾀｺﾝﾌﾟﾘｰﾄ	4	
4-13	3T5-10317-0	* O-RING 5-52 * Oﾘﾝｸﾞ 5-52	1	
4-14	3Y9-10311-1	* O-RING 2.4-9.6 * Oﾘﾝｸﾞ 2.4-9.6	1	Brown
4-15	3Y9-10312-0	DISC SPRING ﾃﾞｨｽｸｽﾌﾟﾘﾝｸﾞ	4	
4-16	3T5-10314-0	FUEL INJECTOR INSERT ﾌｭｴﾙｲﾝｼﾞｪｸﾀｲﾝｻｰﾄ	4	
4-17	3T5-10316-0	SEAL ｼｰﾙ ｺﾝﾌﾟﾚｯｼｮﾝ	8	
4-18	3T5-10315-0	FUEL INJECTOR ADAPTER ﾌｭｴﾙｲﾝｼﾞｪｸﾀｱﾀﾞﾌﾟﾀ	4	
4-19	3T1-10300-0	FUEL INJECTOR ASSY ﾌｭｴﾙｲﾝｼﾞｪｸﾀｱｯｼ	4	Mark 37001 Pink
4-20	3T5-10304-0	* O-RING 2.8-20.2 * Oﾘﾝｸﾞ 2.8-20.2	1	
4-21	3T5-10303-0	* O-RING 3.5-7.5 * Oﾘﾝｸﾞ 3.5-7.5	1	
4-22	3T5-10148-0	FUEL REGULATOR ASSY ﾌｭｴﾙﾚｷﾞｭﾚｰﾀｱｯｼ	1	
4-23	3T5-10095-0	* O-RING 2.5-20 * Oﾘﾝｸﾞ 2.5-20	1	
4-24	3T5-10094-0	* O-RING 2.5-5 * Oﾘﾝｸﾞ 2.5-5	1	
4-25	3GF-10090-0	AIR REGULATOR ASSY ｴｱﾚｷﾞｭﾚｰﾀｱｯｼ	1	
4-26	3T5-10095-0	* O-RING 2.5-20 * Oﾘﾝｸﾞ 2.5-20	1	
4-27	3T5-10094-0	* O-RING 2.5-5 * Oﾘﾝｸﾞ 2.5-5	1	
4-28	3T5-10302-0	HOLDING PLATE ﾎｰﾙﾃﾞｨﾝｸﾞﾌﾟﾚｰﾄ	3	
4-29	3Y9-10302-0	HOLDING PLATE ﾎｰﾙﾃﾞｨﾝｸﾞﾌﾟﾚｰﾄ	1	

Fig. 4 AIR RAIL
エアレール

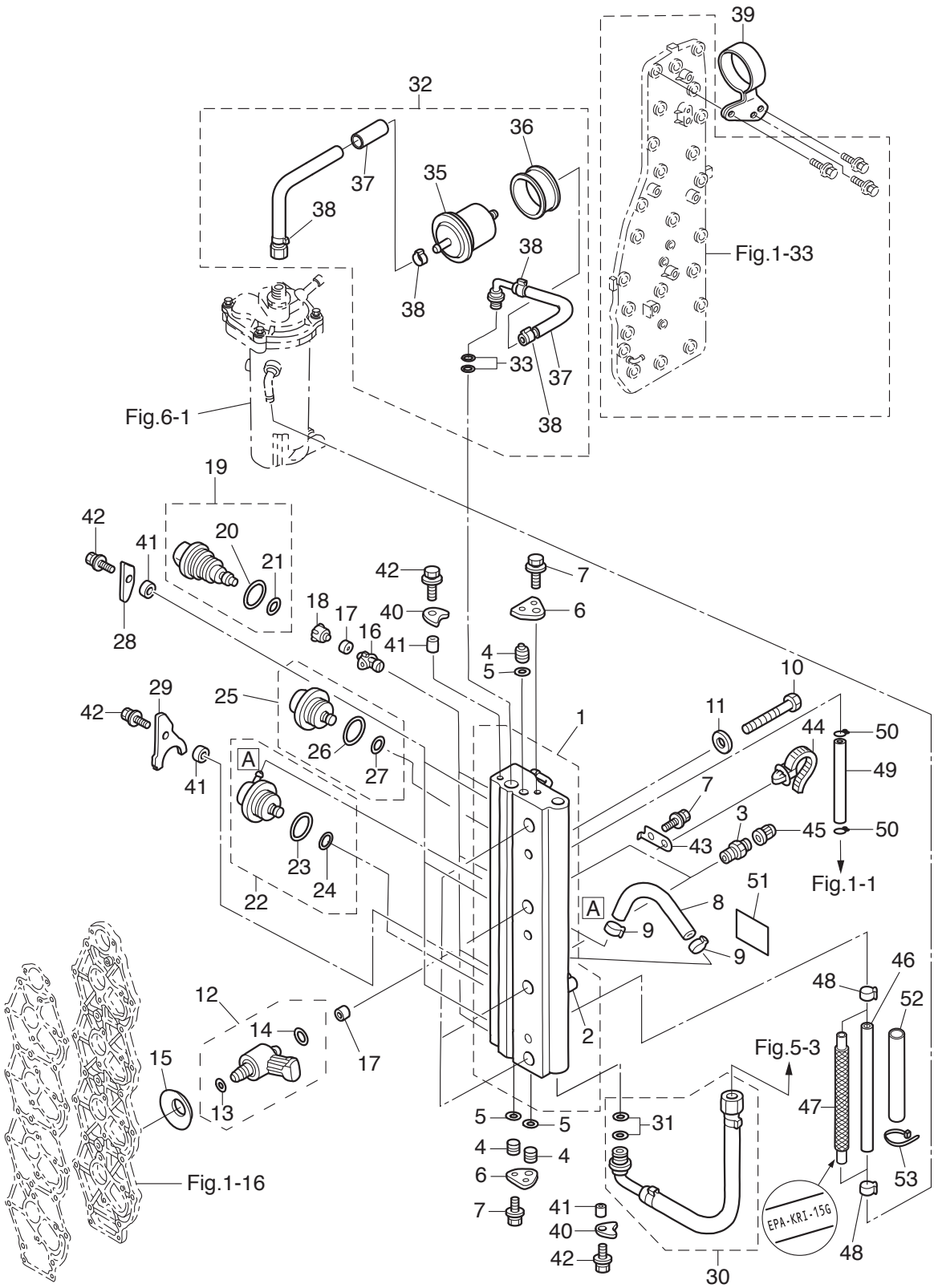

Ref.No. 見出番号		Part No. 部品番号	Description 部 品 名	Q'ty/個数 MD115A2	Remarks 備 考
4-30		3T1-10088-0	AIR HOSE ASSY ｴｱﾎｰｽｱｯｼ	1	Air Compressor-Air Rail
4-31		3T5-10162-0	* O-RING 1.9-9.8 * Oﾘﾝｸﾞ 1.9-9.8	2	
4-32		3HK-10089-1	FUEL HOSE ASSY ﾌｭｴﾙﾎｰｽｱｯｼ	1	FFP-Air Rail
4-33		3T5-10162-0	* O-RING 1.9-9.8 * Oﾘﾝｸﾞ 1.9-9.8	2	
4-35		3T5B10143-0	* HIGH PRESSURE FUEL FILTER * ﾊｲﾌﾟﾚｯｼｬﾌｭｴﾙﾌｨﾙﾀ	1	
4-36		3T5-10145-0	* FUEL FILTER RUBBER MOUNT * ﾌｭｴﾙﾌｨﾙﾀﾗﾊﾞｰﾏｳﾝﾄ	1	
4-37		3T1-06157-1	* PROTECTOR φ18-170 * ﾌﾟﾛﾃｸﾀ φ18-170	2	
4-38		3T5-10086-0	* CLAMP 21/32 * ｸﾗﾝﾌﾟ 21/32	4	
4-39		3T1-10144-0	FUEL FILTER BAND ﾌｭｴﾙﾌｨﾙﾀﾊﾞﾝﾄﾞ	1	
4-40		3T5-10169-0	HOLDING PLATE ﾎｰﾙﾃﾞｨﾝｸﾞﾌﾟﾚｰﾄ	2	
4-41		3T5-10153-0	COLLAR 6.7-12.7-3 ｶﾗｰ 6.7-12.7-3	6	
4-42		910103-6616	BOLT ﾎﾞﾙﾄ	6	
4-43		3T1-76174-0	STAY ｽﾃｰ ﾘｰﾄﾞﾜｲﾔﾊﾞﾝﾄﾞ	2	
4-44		3T1-84398-0	BAND 170 ﾊﾞﾝﾄﾞ ﾘｰﾄﾞﾜｲﾔ 170	2	
4-45		3T5-10099-0	CAP ｷｬｯﾌﾟ ﾊﾞﾙﾌﾞ	2	
4-46		98AB-50-720	HOSE ﾎｰｽ	1	Air Rail-FFP Case STD 98AB-501000
4-47		3HK-02165-0	FUEL HOSE W/PROTECTOR ﾌｭｴﾙﾎｰｽ W/ﾌﾟﾛﾃｸﾀ	1	Low Permeation Parts for USA Model
4-48		3GT-35143-0	CLIP φ9.4 ｸﾘｯﾌﾟ	2	
4-49		98AB-50-460	HOSE ﾎｰｽ	1	Air Rail-Cylinder 98AB-501000
4-50		338-02215-0	CLIP φ10 ｸﾘｯﾌﾟ φ10	2	
4-51		3T5-72196-0	AIR RAIL DECAL ｴｱﾚｰﾙﾃﾞｶｰﾙ	1	
4-52		3JK-06157-0	PROTECTOR ﾌﾟﾛﾃｸﾀ	1	
4-53		3T5-84398-0	BAND 104 ﾊﾞﾝﾄﾞ ﾘｰﾄﾞﾜｲﾔ 104	1	

Fig. 5 AIR COMPRESSOR
エアコンプレッサ

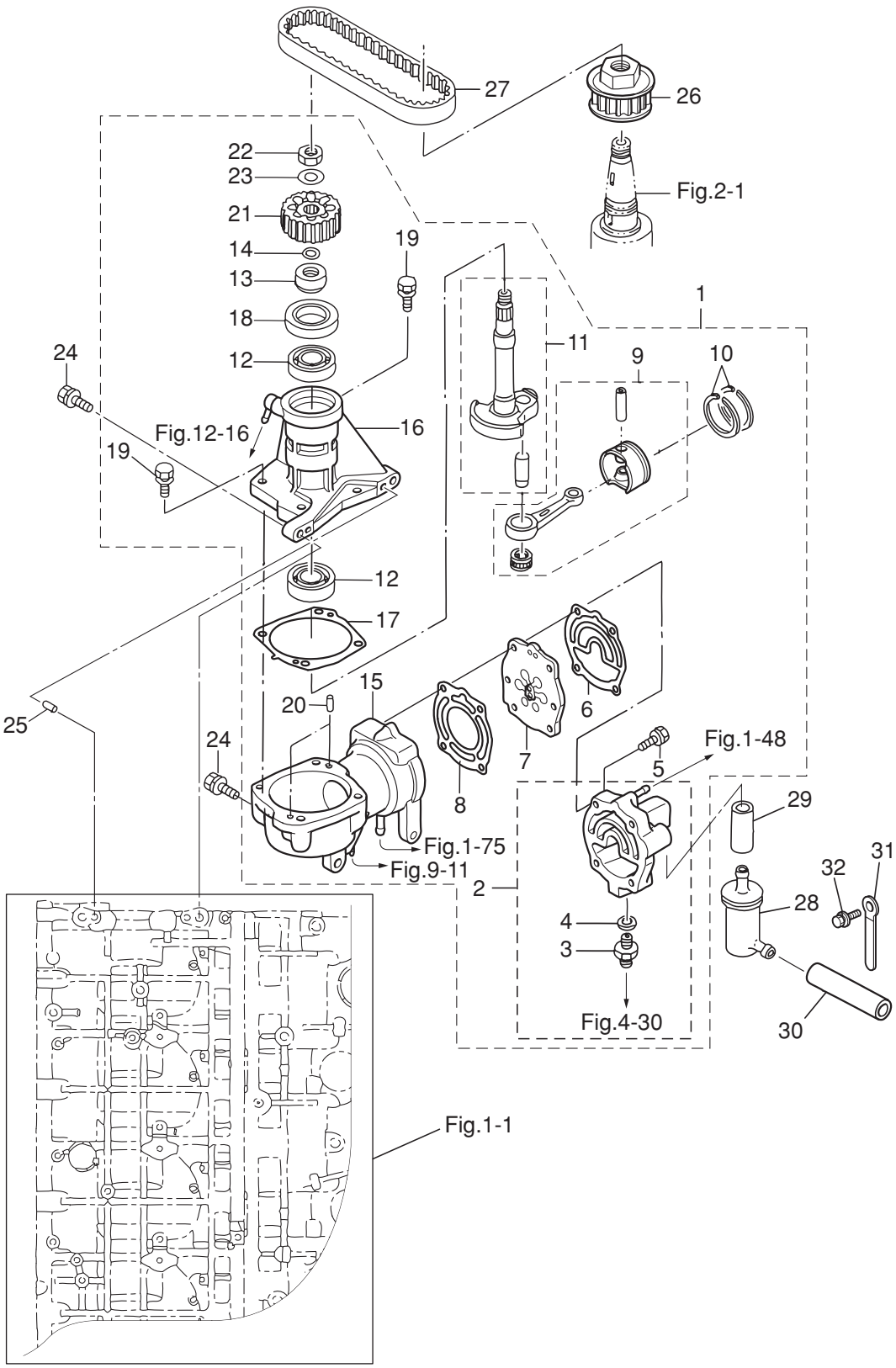

Ref.No. 見出番号	Part No. 部品番号	Description 部 品 名	Q'ty/個数 MD115A2	Remarks 備 考
5-1	3HKB10000-2	AIR COMPRESSOR ASSY ｴｱｺﾝﾌﾟﾚｯｻｱｯｼ	1	
5-2	3HKB10009-0	* COMPRESSOR HEAD ASSY * ｺﾝﾌﾟﾚｯｻﾍｯﾄﾞｱｯｼ	1	
5-3	3T5-04308-0	** ADAPTER ** ｱﾀﾞﾌﾟﾀ	1	
5-4	3T5-04309-0	** WASHER 10.2-17-2 ** ﾜｯｼｬ 10.2-17-2	1	
5-5	9101F4-5635	* BOLT * ﾎﾞﾙﾄ	4	
5-6	3T1-10012-0	* GASKET * ｶﾞｽｹｯﾄ ｺﾝﾌﾟﾚｯｻﾍｯﾄﾞ	1	
5-7	3HK-10010-1	* REED VALVE ASSY * ﾘｰﾄﾞﾊﾞﾙﾌﾞｱｯｼ	1	
5-8	3T1-10019-0	* GASKET * ｶﾞｽｹｯﾄ ﾊﾞﾙﾌﾞｼｰﾄ	1	
5-9	3T1-87330-0	* PISTON & CONNECTING ROD ASSY * ﾋﾟｽﾄﾝ&ｺﾝﾛｯﾄﾞｱｯｼ	1	
5-10	3T1-10025-0	* AIR COMPRESSOR PISTON RING * ｴｱｺﾝﾌﾟﾚｯｻﾋﾟｽﾄﾝﾘﾝｸﾞ	2	
5-11	3T1-87331-1	* COMPRESSOR CRANKSHAFT ASSY * ｺﾝﾌﾟﾚｯｻｸﾗﾝｸｼｬﾌﾄｱｯｼ	1	
5-12	9601-0-6203	* BALL BEARING 6203 * ﾎﾞｰﾙﾍﾞｱﾘﾝｸﾞ 6203	2	
5-13	3T1-10042-0	* COLLAR 13.5-25-13 * ｶﾗｰ 13.5-25-13	1	
5-14	3T5-10046-0	* O-RING 1.9-13 * Oﾘﾝｸﾞ 1.9-13	1	
5-15	3T1B10048-0	* AIR COMPRESSOR CYLINDER ASSY * ｴｱｺﾝﾌﾟﾚｯｻｼﾘﾝﾀﾞｱｯｼ	1	
5-16	3T1B10049-0	* AIR COMPRESSOR HOUSING ASSY * ｴｱｺﾝﾌﾟﾚｯｻﾊｳｼﾞﾝｸﾞｱｯｼ	1	
5-17	3T1-10054-0	* GASKET * ｶﾞｽｹｯﾄ ｺﾝﾌﾟﾚｯｻﾊｳｼﾞﾝｸﾞ	1	
5-18	3T5-10041-0	* OIL SEAL 25-45-8 * ｵｲﾙｼｰﾙ 25-45-8	1	
5-19	910103-5625	* BOLT * ﾎﾞﾙﾄ	4	
5-20	334-65012-0	* DOWEL PIN 4-10 * ﾀﾞｳｪﾙﾋﾟﾝ 4-10	2	
5-21	3T1-10062-0	* DRIVEN PULLEY * ﾄﾞﾘﾌﾞﾝﾌﾟｰﾘ	1	
5-22	309-00132-0	* NUT 10-P1.25 * ﾅｯﾄ 10-P1.25	1	Driven Pulley
5-23	3B7-01116-0	* WASHER 10.5-20-3.2 * ﾜｯｼｬ 10.5-20-3.2	1	
5-24	910103-7835	BOLT ﾎﾞﾙﾄ	4	
5-25	345-01111-0	DOWEL PIN 6-12 ﾀﾞｳｪﾙﾋﾟﾝ 6-12	2	
5-26	3T1-10060-0	DRIVE PULLEY ﾄﾞﾗｲﾌﾞﾌﾟｰﾘ	1	
5-27	3T1-10061-0	DRIVE BELT ﾄﾞﾗｲﾌﾞﾍﾞﾙﾄ	1	
5-28	3GF-10130-0	AIR FILTER ASSY ｴｱﾌｨﾙﾀｱｯｼ	1	
5-29	98AT130-060	HOSE ﾎｰｽ	1	Air Compressor-Air Filter

Fig. 5 AIR COMPRESSOR
エアコンプレッサ

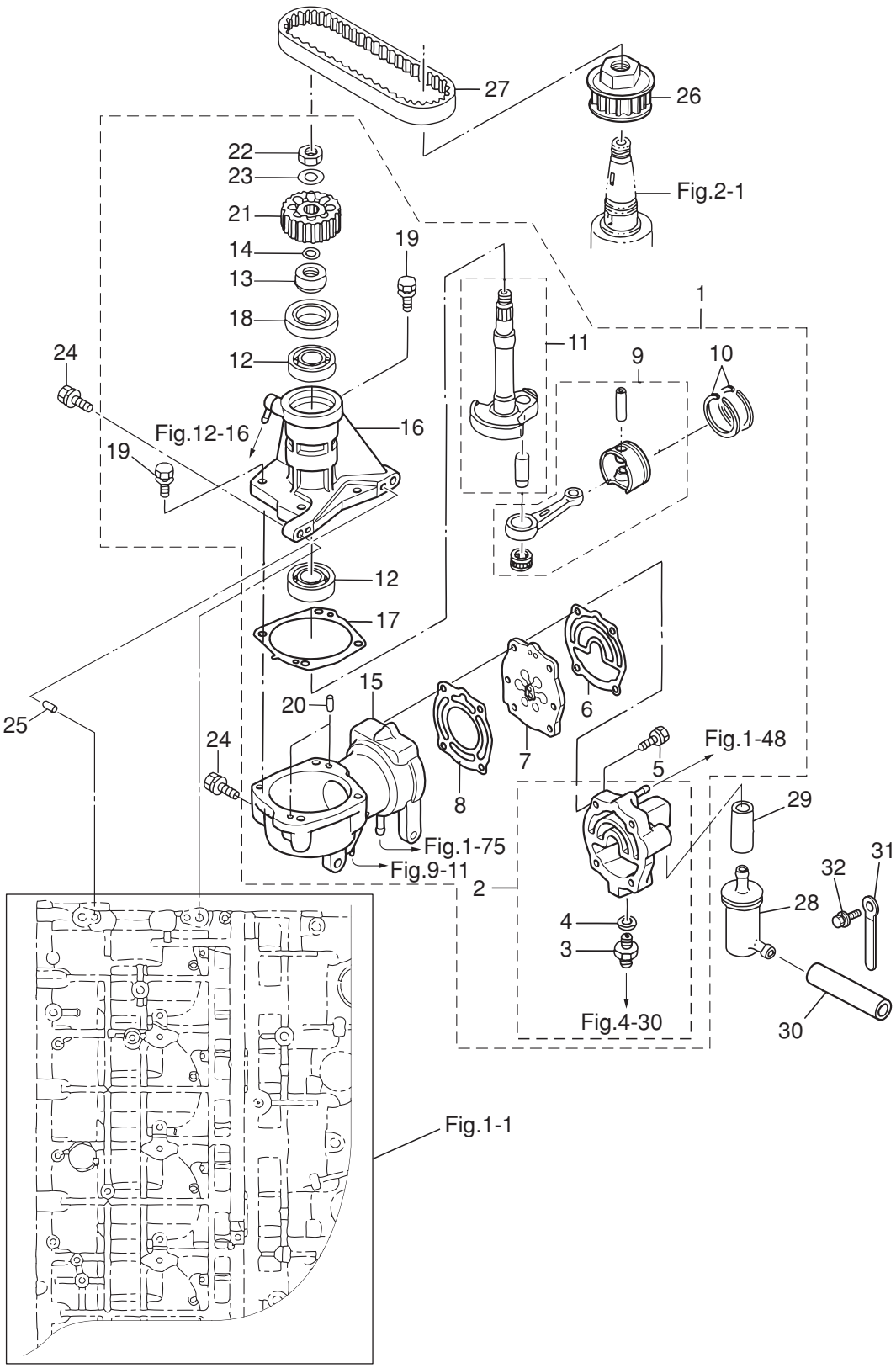

Ref.No. 見出番号		Part No. 部品番号	Description 部 品 名	Q'ty/個数 MD115A2	Remarks 備 考
5-30		98AT130-140	HOSE ﾎｰｽ	1	
5-31		398-06972-0	CLAMP 6.5-67P ｸﾗﾝﾌﾟ 6.5-67P	1	
5-32		910103-6612	BOLT ﾎﾞﾙﾄ	1	

Fig. 6 FUEL FEED PUMP
フュエルフィードポンプ

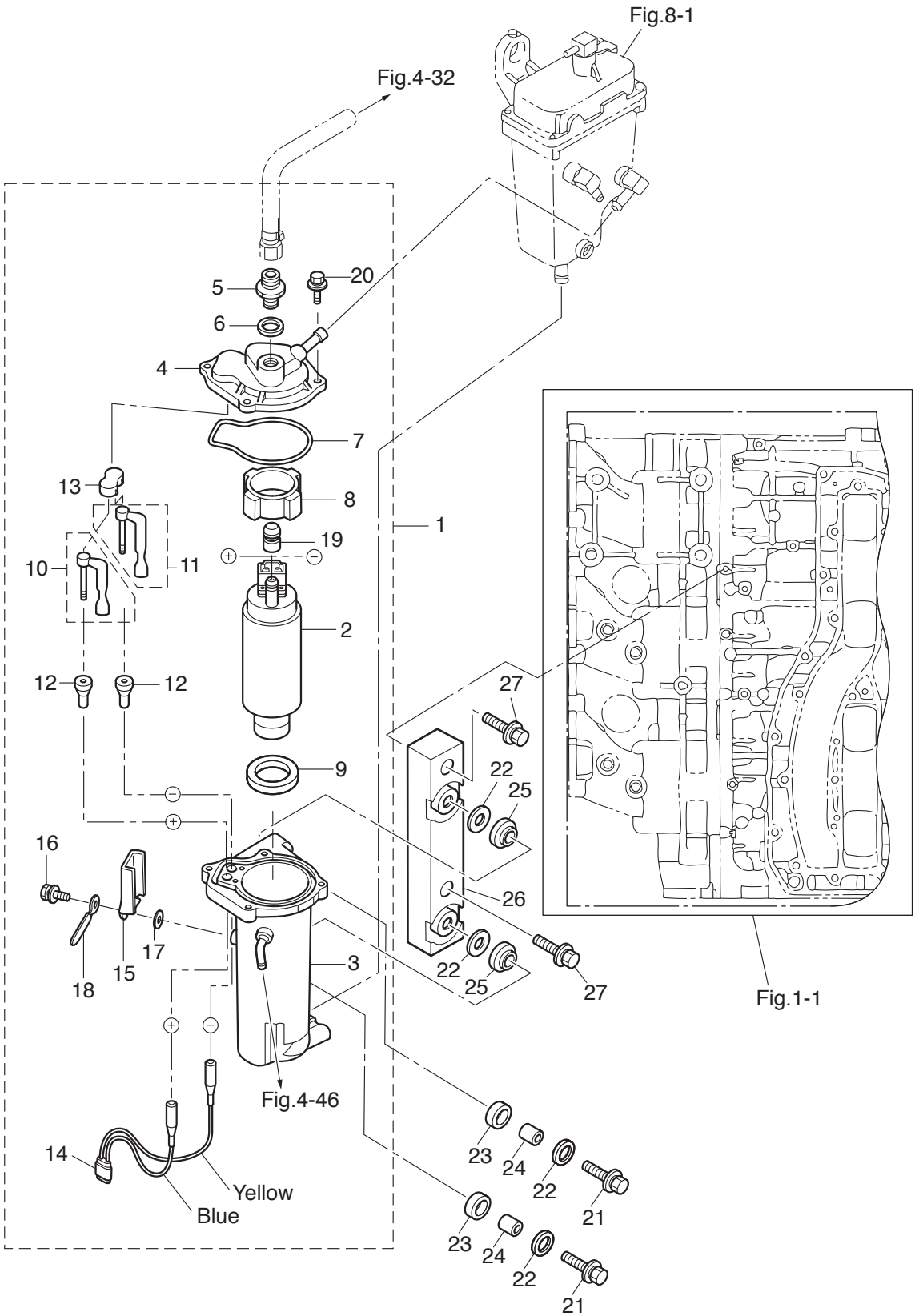

Ref.No. 見出番号	Part No. 部品番号	Description 部 品 名	Q'ty/個数 MD115A2	Remarks 備 考
6-1	3T1-04310-1	FUEL FEED PUMP ASSY ﾌｭｴﾙﾌｨｰﾄﾞﾎﾟﾝﾌﾟｱｯｼ	1	FFP
6-2	3T1-04302-0	* FUEL FEED PUMP * ﾌｭｴﾙﾌｨｰﾄﾞﾎﾟﾝﾌﾟ	1	
6-3	3T1-04234-1	* CASE ASSY * ｹｰｽｱｯｼ FFP	1	
6-4	3T5-04312-0	* UPPER CASE ASSY * ｱｯﾊﾟｹｰｽｱｯｼ FFP	1	
6-5	3T5-04308-0	* ADAPTER * ｱﾀﾞﾌﾟﾀ	1	
6-6	3T5-04309-0	* WASHER 10.2-17-2 * ﾜｯｼｬ 10.2-17-2	1	
6-7	3T5-04116-0	* GASKET * ｶﾞｽｹｯﾄ FFP	1	
6-8	3T5-04313-0	* GROMMET 37.3-18 * ｸﾞﾛﾒｯﾄ FFP	1	
6-9	3T5-04314-0	* GROMMET 24.3-35-5 * ｸﾞﾛﾒｯﾄ FFP ﾛﾜ	1	
6-10	3T5-04236-0	* CABLE TERMINAL ASSY (POSITIVE) * ｹｰﾌﾞﾙﾀｰﾐﾅﾙｱｯｼ (+)	1	
6-11	3T5-04237-0	* CABLE TERMINAL ASSY (NEGATIVE) * ｹｰﾌﾞﾙﾀｰﾐﾅﾙｱｯｼ (-)	1	
6-12	3T5-04317-0	* GROMMET * ｸﾞﾛﾒｯﾄ ｹｰﾌﾞﾙﾀｰﾐﾅﾙ	2	
6-13	3T5-04318-0	* GROMMET * ｸﾞﾛﾒｯﾄ ｹｰﾌﾞﾙﾀｰﾐﾅﾙ ｱｯﾊﾟ	1	
6-14	3T5-04238-0	* CORD * ｺｰﾄﾞ FFP	1	
6-15	3T5-04239-0	* CORD COVER * ｺｰﾄﾞｶﾊﾞｰ FFP	1	
6-16	910103-5512	* BOLT * ﾎﾞﾙﾄ	1	
6-17	940103-0500	* WASHER * ﾜｯｼｬ	1	
6-18	309-06972-0	* CLAMP 6.5-47.5P * ｸﾗﾝﾌﾟ 6.5-47.5P	1	
6-19	3T5-04319-0	* GROMMET 7.5-16.8 * ｸﾞﾛﾒｯﾄ ﾊﾟｲﾌﾟ	1	
6-20	910103-6518	* BOLT * ﾎﾞﾙﾄ	4	
6-21	910103-6630	BOLT ﾎﾞﾙﾄ	2	
6-22	3C8-66308-0	WASHER 6-16-1.5 ﾜｯｼｬ 6-16-1.5	4	
6-23	3F3-06920-0	RUBBER MOUNT 8.5-12-2 ﾗﾊﾞｰﾏｳﾝﾄ 8.5-12-2	2	
6-24	346-67114-1	SPACER 6.2-9-15.7 ｽﾍﾟｰｻ 6.2-9-15.7	2	
6-25	3T5-06920-0	RUBBER MOUNT 8.5-18-7 ﾗﾊﾞｰﾏｳﾝﾄ 8.5-18-7	2	
6-26	3HKB04303-0	FUEL FEED PUMP BRACKET ﾌｭｴﾙﾌｨｰﾄﾞﾎﾟﾝﾌﾟﾌﾞﾗｹｯﾄ	1	
6-27	910103-5620	BOLT ﾎﾞﾙﾄ	2	

Fig. 7 THROTTLE
スロットル

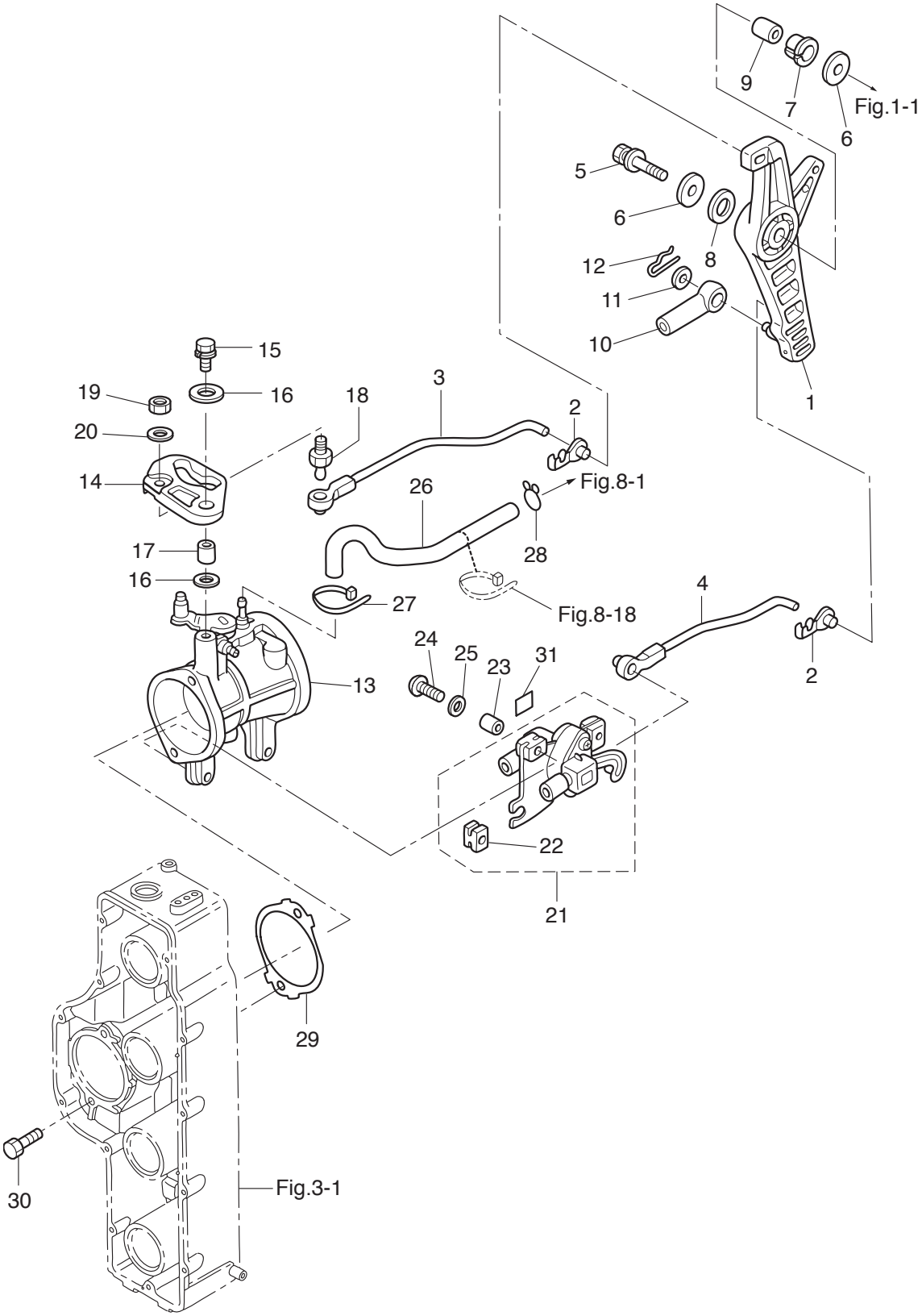

Ref.No. 見出番号	Part No. 部品番号	Description 部 品 名	Q'ty/個数 MD115A2	Remarks 備 考
7-1	3B7B63711-3	ADVANCER ARM ｱﾄﾞﾊﾞﾝｻｱｰﾑ	1	
7-2	3B7-63733-0	ROD SNAP 5-2.5 ﾛｯﾄﾞｽﾅｯﾌﾟ 5-2.5	2	
7-3	3T9-63702-3	LINK ROD ASSY (THROTTLE) ﾘﾝｸﾛｯﾄﾞｱｯｼ (ｽﾛｯﾄﾙ)	1	
7-4	3T9-10109-1	LINK ROD ASSY (TPS) ﾘﾝｸﾛｯﾄﾞｱｯｼ (TPS)	1	
7-5	910103-6835	BOLT ﾎﾞﾙﾄ	1	
7-6	3B7-63730-0	WASHER 8.5-24-1.5 ﾜｯｼｬ 8.5-24-1.5	2	
7-7	3B7-63713-0	BUSHING 12-14-15.5 ﾌﾞｯｼﾝｸﾞ 12-14-15.5	1	
7-8	3B7-63731-0	WASHER 12.5-24-1 ﾜｯｼｬ 12.5-24-1	1	
7-9	3B7-63732-1	COLLAR 8.4-12-17 ｶﾗｰ 8.4-12-17	1	
7-10	3B7-83715-2	CABLE JOINT ｹｰﾌﾞﾙｼﾞｮｲﾝﾄ	1	
7-11	3AA-83719-0	WASHER 8.5-18-1.6 ﾜｯｼｬ 8.5-18-1.6	1	
7-12	951603-0800	SNAP PIN d=8 ｽﾅｯﾌﾟﾋﾟﾝ d=8	1	
7-13	3HK-10100-0	THROTTLE BODY ASSY ｽﾛｯﾄﾙﾎﾞﾃﾞｨｱｯｼ	1	
7-14	3T1-63718-1	THROTTLE CAM ｽﾛｯﾄﾙｶﾑ	1	
7-15	910103-6625	BOLT ﾎﾞﾙﾄ	1	
7-16	346-67115-0	WASHER 6.5-21-1 ﾜｯｼｬ 6.5-21-1	2	
7-17	3H6-63619-1	COLLAR 6.5-10.5-10 ｶﾗｰ ﾌﾞﾗｹｯﾄ 6.5-10.5-10	1	
7-18	346-05228-1	BALL JOINT ﾎﾞｰﾙｼﾞｮｲﾝﾄ B	1	
7-19	930203-0600	NUT ﾅｯﾄ	1	
7-20	940103-0600	WASHER ﾜｯｼｬ	1	
7-21	3T5-10110-0	TPS ASSY TPSｱｯｼ	1	Throttle Position Sensor
7-22	3T5-10107-0	* RUBBER MOUNT * ﾗﾊﾞｰﾏｳﾝﾄ	3	
7-23	3T5-10128-0	COLLAR 4.2-6-10.5 ｶﾗｰ 4.2-6-10.5	3	
7-24	921503-6420	SCREW ｽｸﾘｭ	3	
7-25	3T5-10129-0	WASHER 4.2-12.5-0.8 ﾜｯｼｬ 4.2-12.5-0.8	3	
7-26	98AB-30-420	HOSE ﾎｰｽ	1	V.S.T-Throttle Body 98AB-301000
7-27	3T5-84398-0	BAND 104 ﾊﾞﾝﾄﾞ ﾘｰﾄﾞﾜｲﾔ 104	1	
7-28	338-01133-0	CLIP φ7 ｸﾘｯﾌﾟ φ7	1	
7-29	3T1-10104-0	GASKET ｶﾞｽｹｯﾄ ｽﾛｯﾄﾙﾎﾞﾃﾞｨ	1	

Fig. 7 THROTTLE
スロットル

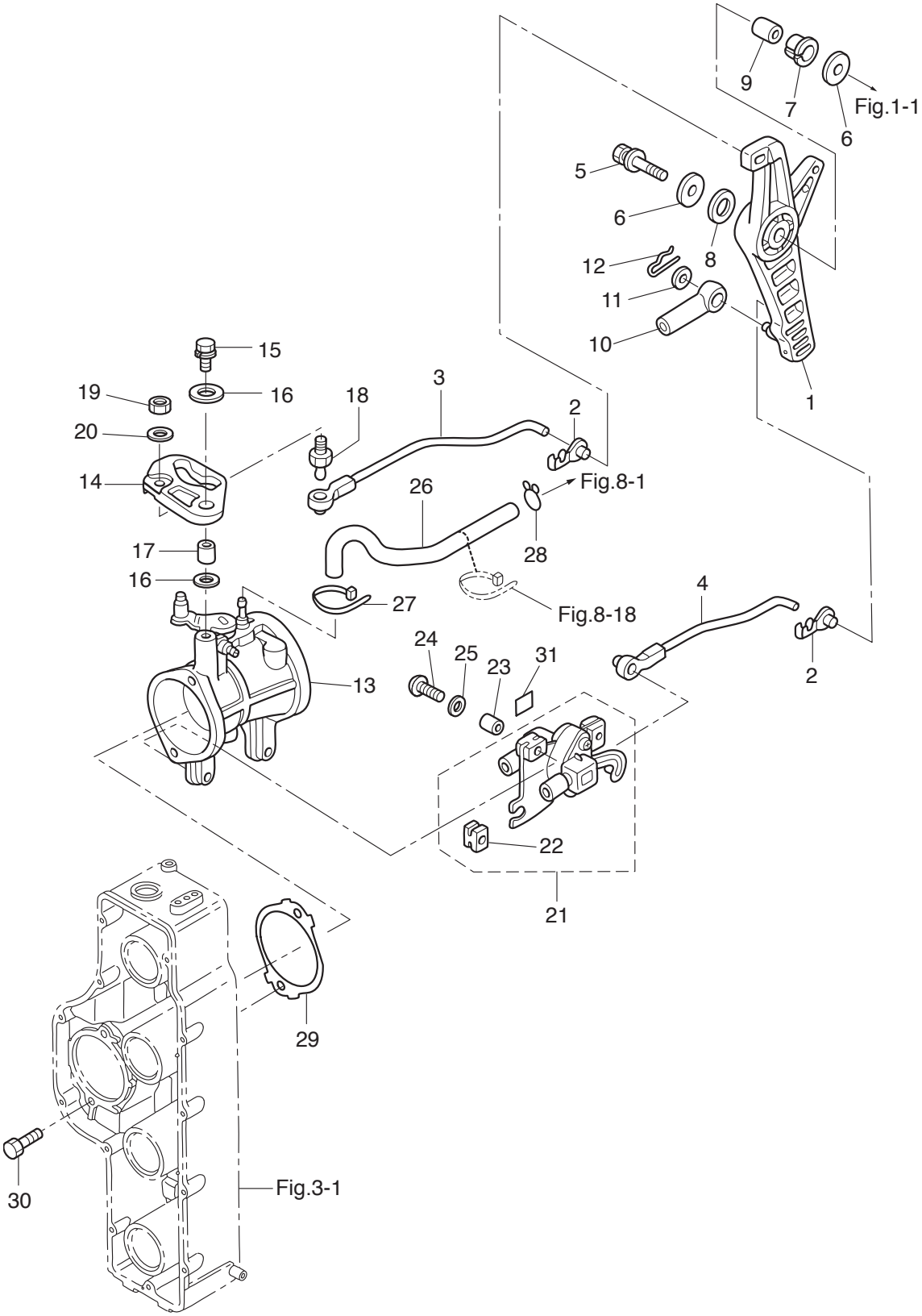

Ref.No. 見出番号		Part No. 部品番号	Description 部 品 名	Q'ty/個数 MD115A2	Remarks 備 考
7-30		3T1-60108-0	PRE-COATED BOLT 8-25 ﾌﾟﾚｺｰﾄﾎﾞﾙﾄ 8-25	2	
7-31		3T5-72195-0	TPS DECAL TPSﾃﾞｶｰﾙ	1	

Fig. 8 VAPOR SEPARATOR・FUEL LINE
ベーパセパレータ・フュエルライン

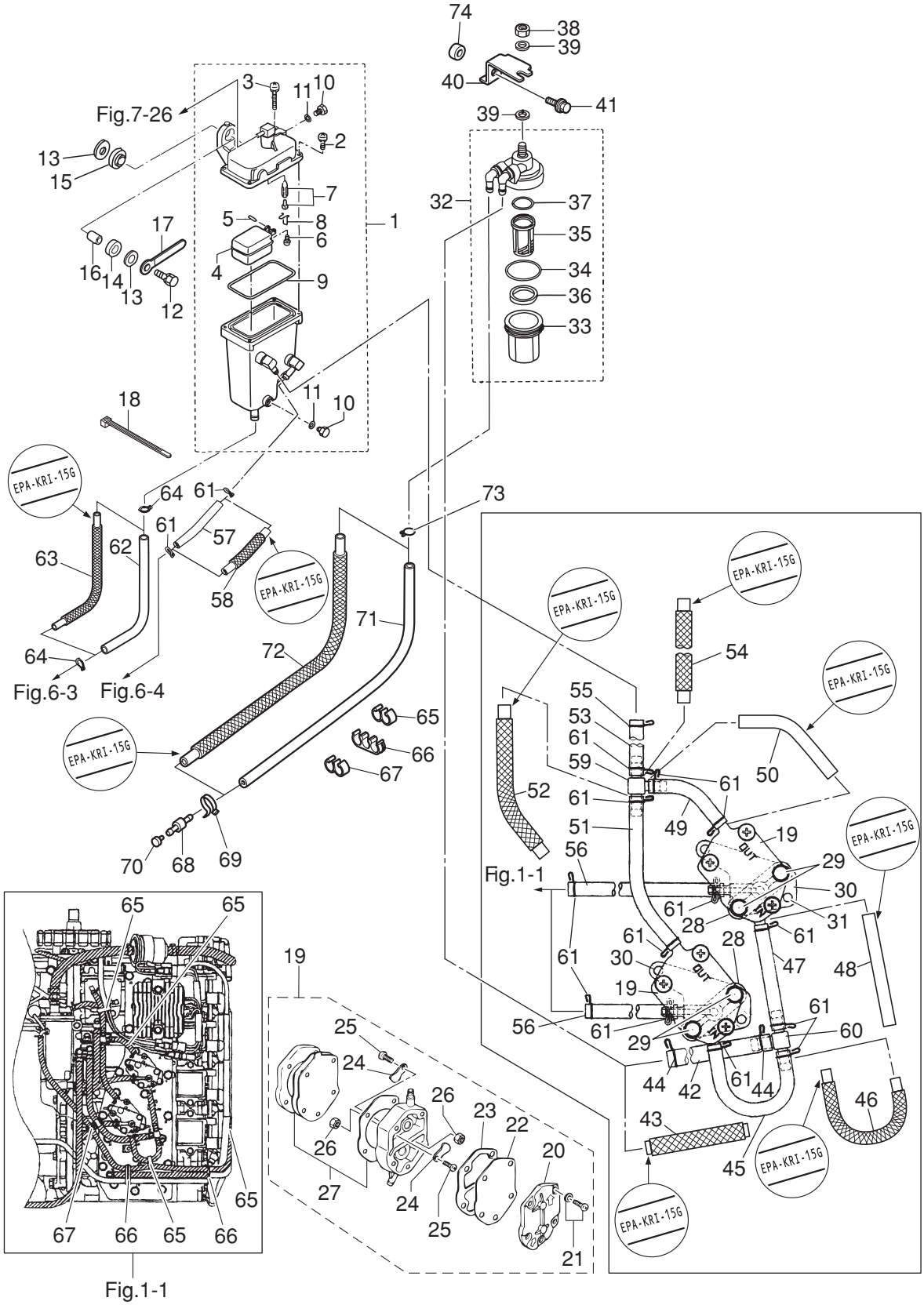

Ref.No. 見出番号	Part No. 部品番号	Description 部 品 名	Q'ty/個数 MD115A2	Remarks 備 考
8-1	3T5-10150-1	VAPOR SEPARATOR ASSY ﾍﾞｰﾊﾟｾﾊﾟﾚｰﾀｱｯｼ	1	V.S.T
8-2	922531-6414	* SCREW * ｽｸﾘｭ	3	
8-3	921503-6430	* SCREW * ｽｸﾘｭ	1	
8-4	3T5-03230-0	* FLOAT * ﾌﾛｰﾄ ﾍﾞｰﾊﾟｾﾊﾟﾚｰﾀ	1	
8-5	3F3-03232-0	* FLOAT ARM PIN * ﾌﾛｰﾄｱｰﾑﾋﾟﾝ	1	
8-6	921503-0408	* SCREW * ｽｸﾘｭ	1	
8-7	3R3-03239-0	* FLOAT VALVE ASSY * ﾌﾛｰﾄﾊﾞﾙﾌﾞｱｯｼ	1	Valve Pin
8-8	344-03244-0	* CLIP * ｸﾘｯﾌﾟ	1	
8-9	3T5-03235-0	* O-RING * Oﾘﾝｸﾞ	1	
8-10	345-03292-0	* DRAIN SCREW * ﾄﾞﾚﾝｽｸﾘｭ	2	
8-11	336-03293-0	* O-RING * Oﾘﾝｸﾞ	2	
8-12	910103-6630	BOLT ﾎﾞﾙﾄ	2	
8-13	346-67115-0	WASHER 6.5-21-1 ﾜｯｼｬ 6.5-21-1	4	
8-14	346-67113-0	MOUNT 8.5-14-2.5 ﾏｳﾝﾄ 8.5-14-2.5	2	
8-15	3B7-06920-0	RUBBER MOUNT 8.5-14-2.5 ﾗﾊﾞｰﾏｳﾝﾄ 8.5-14-2.5	2	
8-16	346-67114-1	SPACER 6.2-9-15.7 ｽﾍﾟｰｻ 6.2-9-15.7	2	
8-17	309-06972-0	CLAMP 6.5-47.5P ｸﾗﾝﾌﾟ 6.5-47.5P	1	
8-18	3T5-84398-0	BAND 104 ﾊﾞﾝﾄﾞ ﾘｰﾄﾞﾜｲﾔ 104	1	
8-19	356-04000-1	FUEL PUMP ASSY ﾌｭｴﾙﾎﾟﾝﾌﾟｱｯｼ	2	
8-20	334-04004-0	* PUMP COVER * ﾎﾟﾝﾌﾟｶﾊﾞｰ	1	
8-21	9225F2-6528	* SCREW * ｽｸﾘｭ	3	
8-22	334-04005-0	* PUMP DIAPHRAGM * ﾎﾟﾝﾌﾟﾀﾞｲﾔﾌﾗﾑ	1	
8-23	334-04007-0	* DIAPHRAGM GASKET * ﾀﾞｲﾔﾌﾗﾑｶﾞｽｹｯﾄ B	1	
8-24	356-04044-0	* CHECK VALVE * ﾁｪｯｸﾊﾞﾙﾌﾞ	2	
8-25	921722-0306	* SCREW * ｽｸﾘｭ	2	
8-26	930222-0300	* NUT * ﾅｯﾄ	2	
8-27	356-04030-0	* DIAPHRAGM GASKET SET * ﾀﾞｲﾔﾌﾗﾑｶﾞｽｹｯﾄｾｯﾄ	1	
8-28	346-04901-2	GASKET ｶﾞｽｹｯﾄ ﾌｭｴﾙﾎﾟﾝﾌﾟ	2	Fuel Pump
8-29	910103-6640	BOLT ﾎﾞﾙﾄ	4	

Fig. 8 VAPOR SEPARATOR・FUEL LINE
ベーパセパレータ・フュエルライン

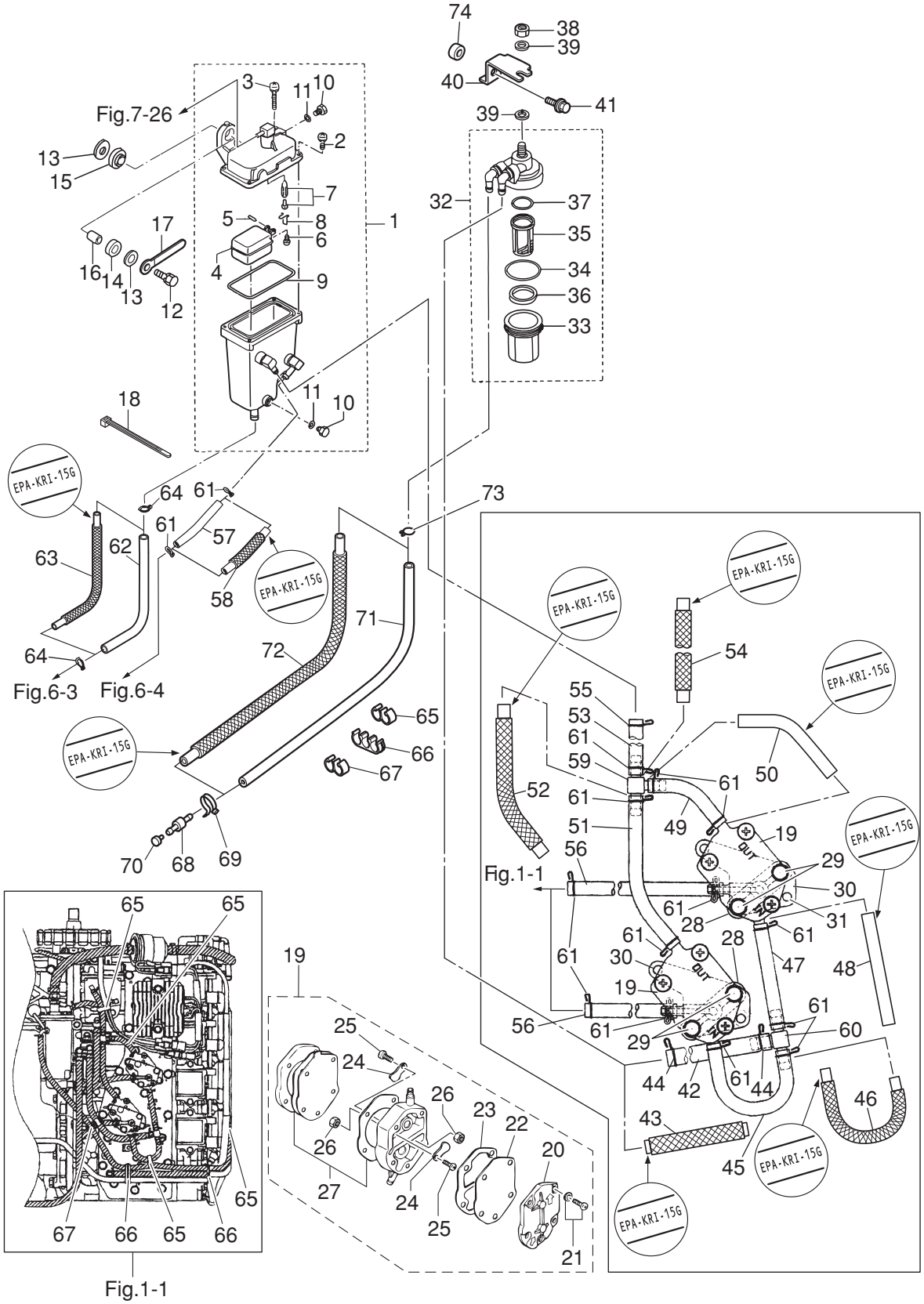

Ref.No. 見出番号	Part No. 部品番号	Description 部 品 名	Q'ty/個数 MD115A2	Remarks 備 考
8-30	3T1-04100-0	FUEL PUMP BRACKET ﾌｭｴﾙﾎﾟﾝﾌﾟﾌﾞﾗｹｯﾄ	2	
8-31	910103-5620	BOLT ﾎﾞﾙﾄ	4	
8-32	3T1-02230-0	FUEL FILTER ASSY ﾌｭｴﾙﾌｨﾙﾀｱｯｼ	1	
8-33	3B7-02237-0	* CUP * ｶｯﾌﾟ	1	
8-34	3B7-02235-0	* O-RING * Oﾘﾝｸﾞ A	1	
8-35	3B7-02234-0	* FILTER * ﾌｨﾙﾀ	1	
8-36	3T5-02229-0	* FLOAT * ﾌﾛｰﾄ ﾌｭｴﾙﾌｨﾙﾀ	1	
8-37	3B7-02236-0	* O-RING * Oﾘﾝｸﾞ B	1	
8-38	930103-0800	NUT ﾅｯﾄ	1	
8-39	940103-0800	WASHER ﾜｯｼｬ	2	
8-40	3T1-02239-0	PLATE ﾌﾟﾚｰﾄ ﾌｨﾙﾀ	1	
8-41	910103-5620	BOLT ﾎﾞﾙﾄ	1	
8-42	98AB-70-300	HOSE ﾎｰｽ	1	Fuel Filter-T-Nipple STD 98AB-701000
8-43	3HL-02170-0	FUEL HOSE W/PROTECTOR L=300 ﾌｭｴﾙﾎｰｽ W/ﾌﾟﾛﾃｸﾀ L=300	1	Low Permeation Parts USA EPA-KRI-15G
8-44	3C7-02215-0	CLIP φ12 ｸﾘｯﾌﾟ φ12	2	
8-45	98AB-50-140	HOSE ﾎｰｽ	1	T-Nipple-Fuel Pump STD 98AB-501000
8-46	3HL-02165-0	FUEL HOSE W/PROTECTOR L=140 ﾌｭｴﾙﾎｰｽ W/ﾌﾟﾛﾃｸﾀ L=140	1	Low Permeation Parts USA EPA-KRI-15G
8-47	98AB-50-110	HOSE ﾎｰｽ	1	T-Nipple-Fuel Pump STD 98AB-501000
8-48	3KD-02135-0	LOW PERMEATION HOSE L=110 ﾛｰﾊﾟｰﾐｴｰｼｮﾝﾎｰｽ L=110	1	Low Permeation Parts USA EPA-KRI-15G
8-49	98AB-50-040	HOSE ﾎｰｽ	1	Fuel Pump-T-Nipple STD 98AB-501000
8-50	3HK-02135-0	LOW PERMEATION HOSE L=40 ﾛｰﾊﾟｰﾐｴｰｼｮﾝﾎｰｽ L=40	1	Low Permeation Parts USA EPA-KRI-15G
8-51	98AB-50-140	HOSE ﾎｰｽ	1	T-Nipple-Fuel Pump STD 98AB-501000
8-52	3HL-02165-0	FUEL HOSE W/PROTECTOR L=140 ﾌｭｴﾙﾎｰｽ W/ﾌﾟﾛﾃｸﾀ L=140	1	Low Permeation Parts USA EPA-KRI-15G
8-53	98AB-50-100	HOSE ﾎｰｽ	1	T-Nipple-V.S.T STD 98AB-501000
8-54	3HK-02166-0	FUEL HOSE W/PROTECTOR L=100 ﾌｭｴﾙﾎｰｽ W/ﾌﾟﾛﾃｸﾀ L=100	1	Low Permeation Parts USA EPA-KRI-15G
8-55	3GT-35143-0	CLIP φ9.4 ｸﾘｯﾌﾟ	1	
8-56	98AB-50-140	HOSE ﾎｰｽ	2	Cylinder-Fuel Pump 98AB-501000
8-57	98AB-50-100	HOSE ﾎｰｽ	1	FFP Case-V.S.T STD 98AB-501000
8-58	3HK-02166-0	FUEL HOSE W/PROTECTOR L=100 ﾌｭｴﾙﾎｰｽ W/ﾌﾟﾛﾃｸﾀ L=100	1	Low Permeation Parts USA EPA-KRI-15G

Fig. 8 VAPOR SEPARATOR・FUEL LINE
ベーパセパレータ・フュエルライン

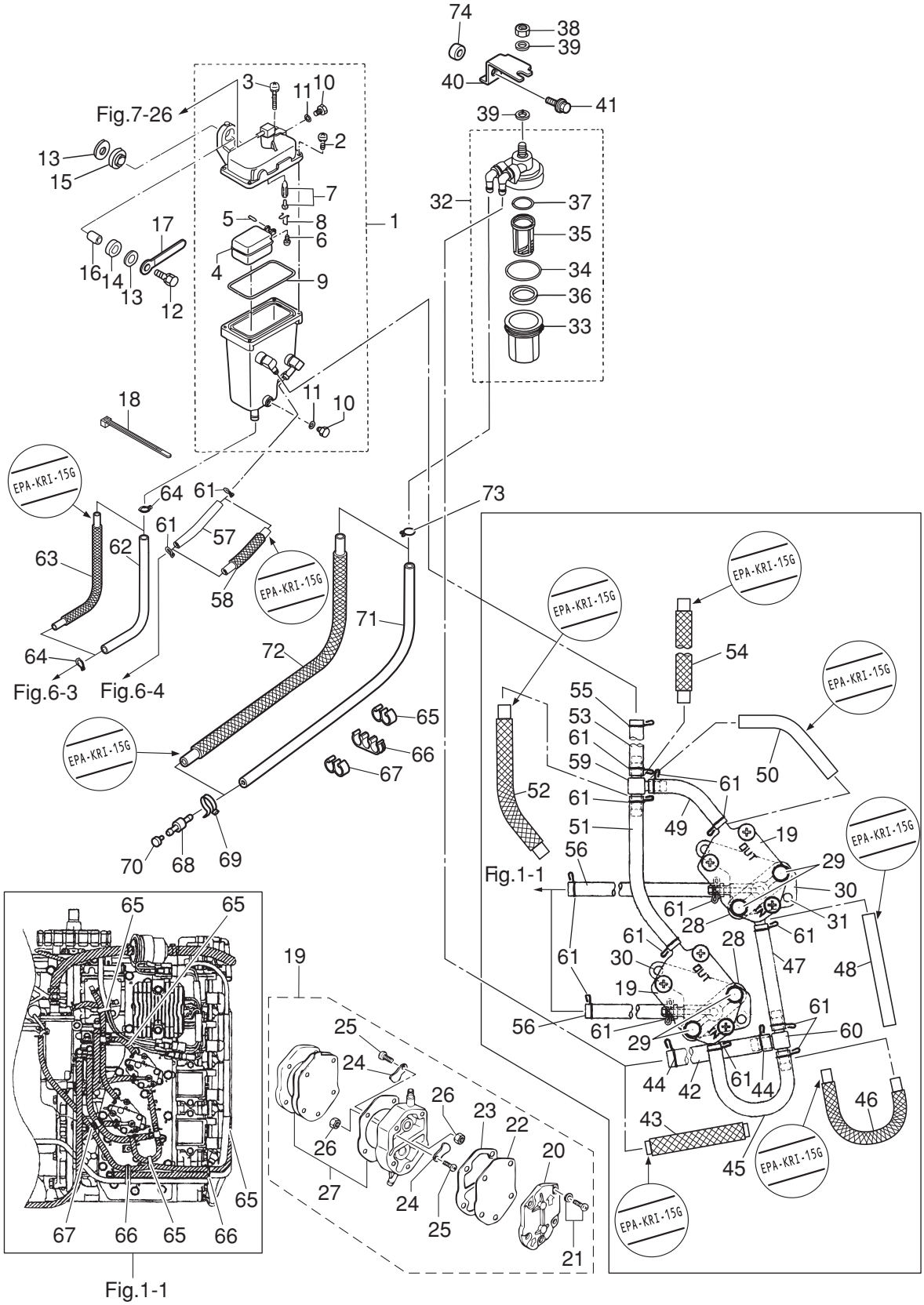

Ref.No. 見出番号		Part No. 部品番号	Description 部 品 名	Q'ty/個数 MD115A2	Remarks 備 考
8-59		394-70013-0	PIPE JOINT 4-4 ﾊﾟｲﾌﾟｼﾞｮｲﾝﾄ 4-4	1	Fuel Pump-V.S.T
8-60		3C7-02092-0	PIPE JOINT 7-5 ﾊﾟｲﾌﾟｼﾞｮｲﾝﾄ 7-5	1	Fuel Filter-Fuel Pump
8-61		338-02215-0	CLIP φ10 ｸﾘｯﾌﾟ φ10	15	
8-62		98AB-70-180	HOSE ﾎｰｽ	1	V.S.T-TTP Case STD 98AB-701000
8-63		3GF-02170-1	FUEL HOSE W/PROTECTOR L=180 ﾌｭｴﾙﾎｰｽ W/ﾌﾟﾛﾃｸﾀ L=180	1	Low Permeation Parts USA EPA-KRI-15G
8-64		3C7-02215-0	CLIP φ12 ｸﾘｯﾌﾟ φ12	2	
8-65		3T1-06915-0	CLAMP φ10 ｸﾗﾝﾌﾟ φ10	4	
8-66		3U1-06915-0	CLAMP φ10 ｸﾗﾝﾌﾟ φ10	2	
8-67		3T1-06917-0	CLAMP φ10 ｸﾗﾝﾌﾟ φ10	1	
8-68		3T1-60018-0	NIPPLE 8-6-8 ﾆｯﾌﾟﾙ ﾌｭｴﾙﾎｰｽ	1	
8-69		3T5-84398-0	BAND 104 ﾊﾞﾝﾄﾞ ﾘｰﾄﾞﾜｲﾔ 104	1	
8-70		3T1-03813-0	PLUG ﾌﾟﾗｸﾞ ﾌｭｴﾙﾎｰｽﾆｯﾌﾟﾙ	1	
8-71		98AB-701200	HOSE ﾎｰｽ	1	F/Nipple-Fuel Filter STD 98AB-701000 x2
8-72		3KD-02170-1	FUEL HOSE W/PROTECTOR L=1200 ﾌｭｴﾙﾎｰｽ W/ﾌﾟﾛﾃｸﾀ L=1200	1	Low Permeation Parts USA EPA-KRI-15G
8-73		3C7-02215-0	CLIP φ12 ｸﾘｯﾌﾟ φ12	1	
8-74		3AC-63619-0	COLLAR 6.5-10.7-6.5 ｶﾗｰ 6.5-10.7-6.5	1	

Fig. 9 MAGNETO
マグネト

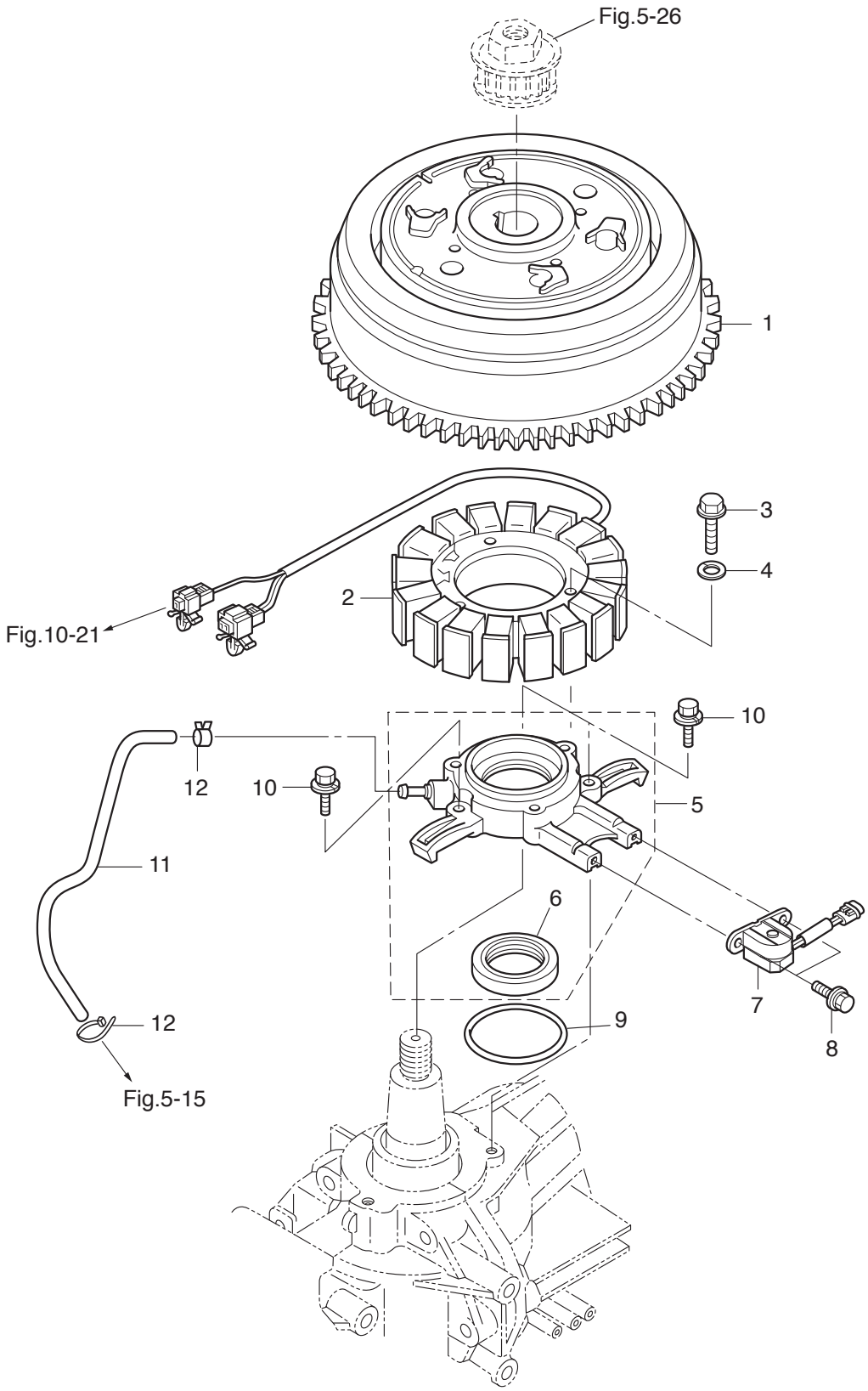

Ref.No. 見出番号		Part No. 部品番号	Description 部 品 名	Q'ty/個数 MD115A2	Remarks 備 考
9-1		3T1-06191-0	FLYWHEEL W/RING GEAR ﾌﾗｲﾎｲｰﾙ W/ﾘﾝｸﾞｷﾞﾔ	1	ZF9062
9-2		3T1-06123-0	ALTERNATOR ASSY ｵﾙﾀﾈｰﾀｱｯｼ	1	
9-3		910103-5635	BOLT ﾎﾞﾙﾄ	3	
9-4		941303-0600	SPRING WASHER ｽﾌﾟﾘﾝｸﾞﾜｯｼｬ	3	
9-5		3T1-06007-0	COIL BRACKET ASSY ｺｲﾙﾌﾞﾗｹｯﾄｱｯｼ	1	
9-6		3T1-00121-0	* OIL SEAL 40-52-6 * ｵｲﾙｼｰﾙ 40-52-6	1	
9-7		3T1-06145-0	PICK-UP COIL ﾋﾟｯｸｱｯﾌﾟｺｲﾙ	1	Crank Position Sensor
9-8		910103-6512	BOLT ﾎﾞﾙﾄ	2	
9-9		3C7-01403-0	O-RING 2.4-59.6 Oﾘﾝｸﾞ 2.4-59.6	1	
9-10		910103-5620	BOLT ﾎﾞﾙﾄ	3	
9-11		3HK-09115-0	OIL HOSE 2×5 ｵｲﾙﾎｰｽ	1	Air Compressor Cylinder -Coil Bracket
9-12		3T5-84398-0	BAND 104 ﾊﾞﾝﾄﾞ ﾘｰﾄﾞﾜｲﾔ 104	2	

Fig. 10 ELECTRIC PARTS (ECU・DIAGRAM)
エレクトリックパーツ（ECU・ダイヤグラム）

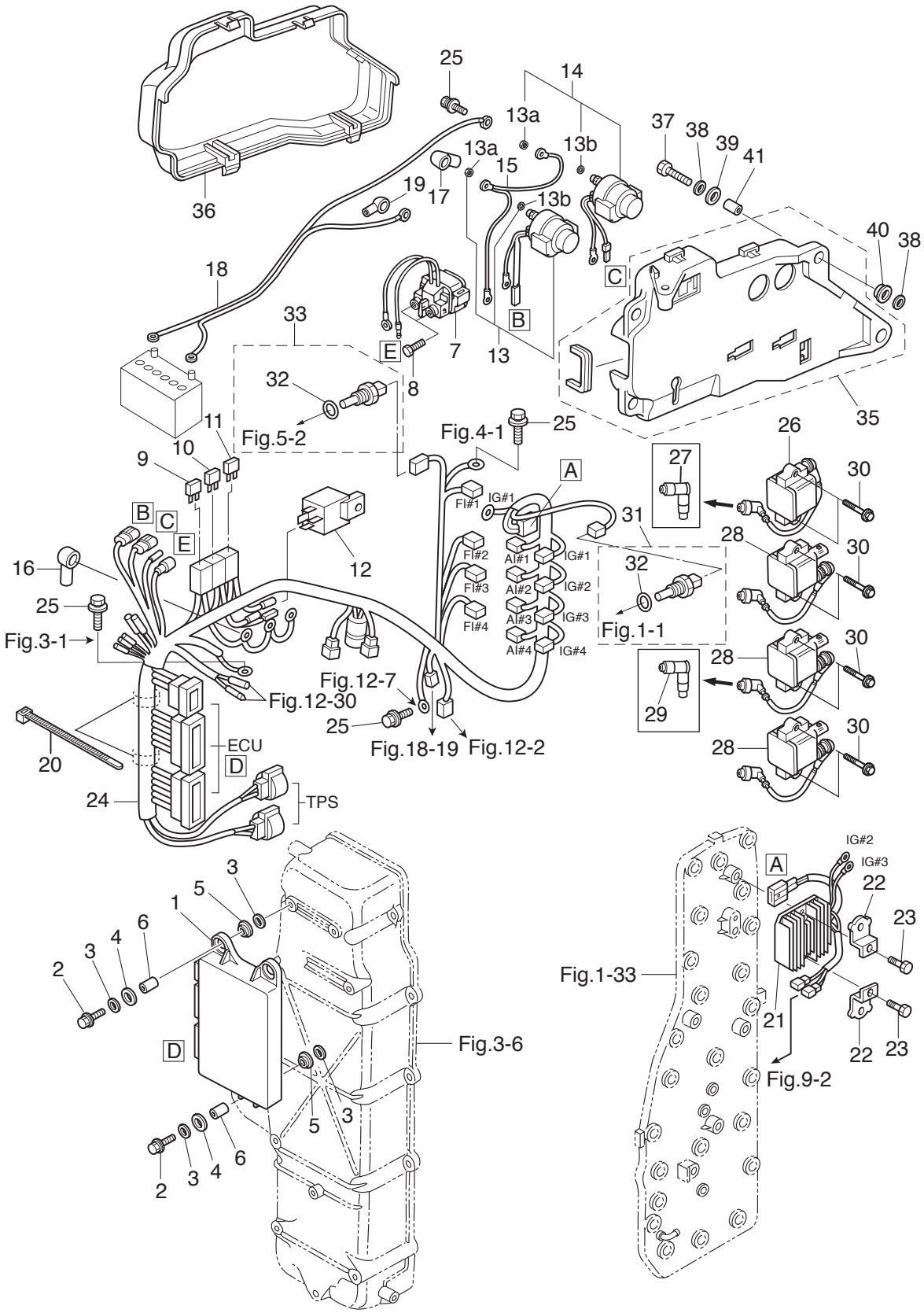

Ref.No. 見出番号		Part No. 部品番号	Description 部 品 名	Q'ty/個数 MD115A2	Remarks 備 考
10-1		3HK-06401-1	ECU ASSY ECU ｱｯｼ	1	Engine Control Unit
10-2		910103-6630	BOLT ﾎﾞﾙﾄ	3	
10-3		346-67115-0	WASHER 6.5-21-1 ﾜｯｼｬ 6.5-21-1	6	
10-4		346-67113-0	MOUNT 8.5-14-2.5 ﾏｳﾝﾄ 8.5-14-2.5	3	
10-5		3B7-06920-0	RUBBER MOUNT 8.5-14-2.5 ﾗﾊﾞｰﾏｳﾝﾄ 8.5-14-2.5	3	
10-6		3T5-67114-0	SPACER 6.2-9-16.6 ｽﾍﾟｰｻ 6.2-9-16.6	3	
10-7		3H8-76040-0	STARTER SOLENOID ｽﾀｰﾀｿﾚﾉｲﾄﾞ	1	
10-8	1	910103-5610	BOLT ﾎﾞﾙﾄ	1	
10-8	2	910103-5612	BOLT ﾎﾞﾙﾄ	1	
10-9		3T5-76249-0	FUSE 30A ﾋｭｰｽﾞ 30A	2	
10-10		3Y9-76248-0	FUSE 25A ﾋｭｰｽﾞ 25A	2	
10-11		3T5-76246-0	FUSE 15A ﾋｭｰｽﾞ 15A	2	
10-12		3T1-06330-0	RELAY ﾘﾚｰ	1	
10-13		3AC-72580-0	PTT SOLENOID SWITCH (A) PTTｿﾚﾉｲﾄﾞｽｲｯﾁ (A) (UP)	1	UP
10-13a		930103-0600	* NUT * ﾅｯﾄ	3	
10-13b		941303-0600	* SPRING WASHER * ｽﾌﾟﾘﾝｸﾞﾜｯｼｬ	3	
10-14		3AC-72581-0	PTT SOLENOID SWITCH (B) PTTｿﾚﾉｲﾄﾞｽｲｯﾁ (B) (DN)	1	DN
10-15		3T5-76142-1	GROUND CABLE L=140&285 ｸﾞﾗﾝﾄﾞｹｰﾌﾞﾙ L=140&285	1	
10-16		3A3-76145-0	TERMINAL CAP 8-13-28 ﾀｰﾐﾅﾙｷｬｯﾌﾟ ｽﾀｰﾀ	2	
10-17		3A3-76145-0	TERMINAL CAP 8-13-28 ﾀｰﾐﾅﾙｷｬｯﾌﾟ ｽﾀｰﾀ	2	PTT Solenoid Switch
10-18		3B7-76120-2	BATTERY CABLE L=3000 ﾊﾞｯﾃﾘｹｰﾌﾞﾙ L=3000	1	
10-19		3B7-76145-0	TERMINAL CAP 8-13-30 ﾀｰﾐﾅﾙｷｬｯﾌﾟ	1	
10-20		369-84398-0	BAND 158 ﾊﾞﾝﾄﾞ ﾘｰﾄﾞﾜｲﾔ 158	2	
10-21		3T1-76060-2	RECTIFIER COMPLETE ﾚｸﾁﾌｧｲﾔｺﾝﾌﾟﾘｰﾄ	1	
10-22		3T1-07233-1	PLATE ﾌﾟﾚｰﾄ ﾚｸﾁﾌｧｲﾔ	2	
10-23		3AB-60001-1	BOLT 6-14-6-4 ﾎﾞﾙﾄ	2	
10-24		3HK-76110-1	CORD ASSY ｺｰﾄﾞｱｯｼ	1	
10-25		910103-5612	BOLT ﾎﾞﾙﾄ	5	Ground
10-26		3T1-06470-0	IGNITION COIL W/R-CAP ｲｸﾞﾆｯｼｮﾝｺｲﾙ W/R-ｷｬｯﾌﾟ	1	#1

Fig. 10 ELECTRIC PARTS (ECU・DIAGRAM)
エレクトリックパーツ（ECU・ダイヤグラム）

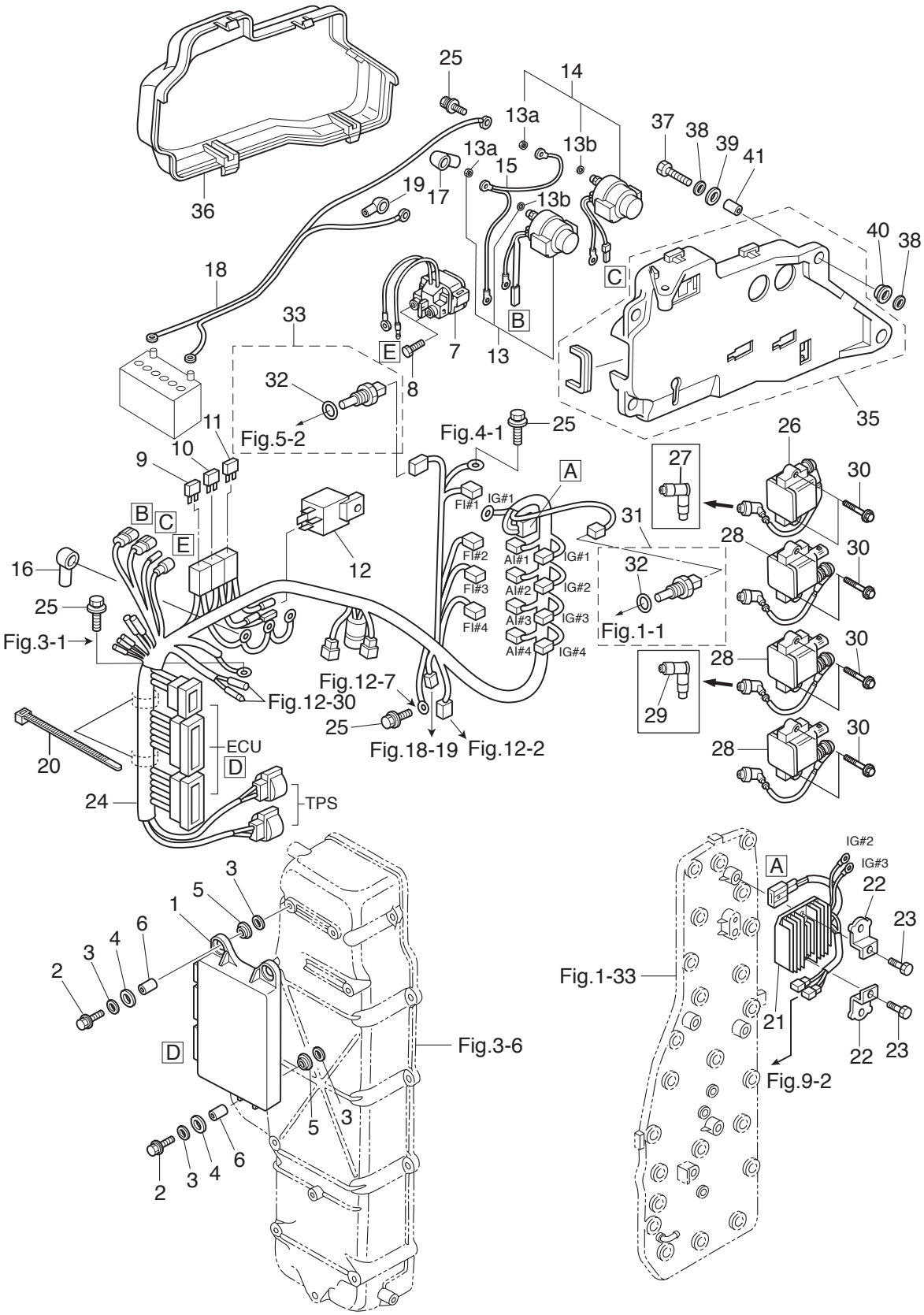

Ref.No. 見出番号	Part No. 部品番号	Description 部 品 名	Q'ty/個数 MD115A2	Remarks 備 考
10-27	3T1-06999-0	* PLUG CAP W/RESISTANCE * ﾌﾟﾗｸﾞｷｬｯﾌﾟ W/ﾚｼﾞｽﾀﾝｽ	1	
10-28	3T1-06469-0	IGNITION COIL W/R-CAP ｲｸﾞﾆｯｼｮﾝｺｲﾙ W/R-ｷｬｯﾌﾟ	3	#2, #3, #4
10-29	3T1-06999-0	* PLUG CAP W/RESISTANCE * ﾌﾟﾗｸﾞｷｬｯﾌﾟ W/ﾚｼﾞｽﾀﾝｽ	1	
10-30	910103-7635	BOLT ﾎﾞﾙﾄ	8	
10-31	3Y9-72514-0	WATER TEMPERATURE SENSOR ｳｫｰﾀﾃﾝﾌﾟｾﾝｻ	1	Cylinder Block
10-32	3G9-66136-0	* O-RING 2-10 * Oﾘﾝｸﾞ 2-10	1	
10-33	3Y9-72514-0	WATER TEMPERATURE SENSOR ｳｫｰﾀﾃﾝﾌﾟｾﾝｻ	1	Cylinder Block
10-35	3T1-72593-0	BRACKET ASSY ﾌﾞﾗｹｯﾄｱｯｼ ｿﾚﾉｲﾄﾞｽｲｯﾁ	1	Rubber Protector
10-36	3T1-06902-0	COVER ｶﾊﾞｰ ｿﾚﾉｲﾄﾞｽｲｯﾁﾌﾞﾗｹｯﾄ	1	
10-37	910103-6630	BOLT ﾎﾞﾙﾄ	4	
10-38	3C8-66308-0	WASHER 6-16-1.5 ﾜｯｼｬ 6-16-1.5	8	
10-39	346-67113-0	MOUNT 8.5-14-2.5 ﾏｳﾝﾄ 8.5-14-2.5	4	
10-40	3B7-06920-0	RUBBER MOUNT 8.5-14-2.5 ﾗﾊﾞｰﾏｳﾝﾄ 8.5-14-2.5	4	
10-41	346-67114-1	SPACER 6.2-9-15.7 ｽﾍﾟｰｻ 6.2-9-15.7	4	

Fig. 11 ELECTRIC PARTS (STARTER MOTOR)
エレクトリックパーツ（スタータモータ）

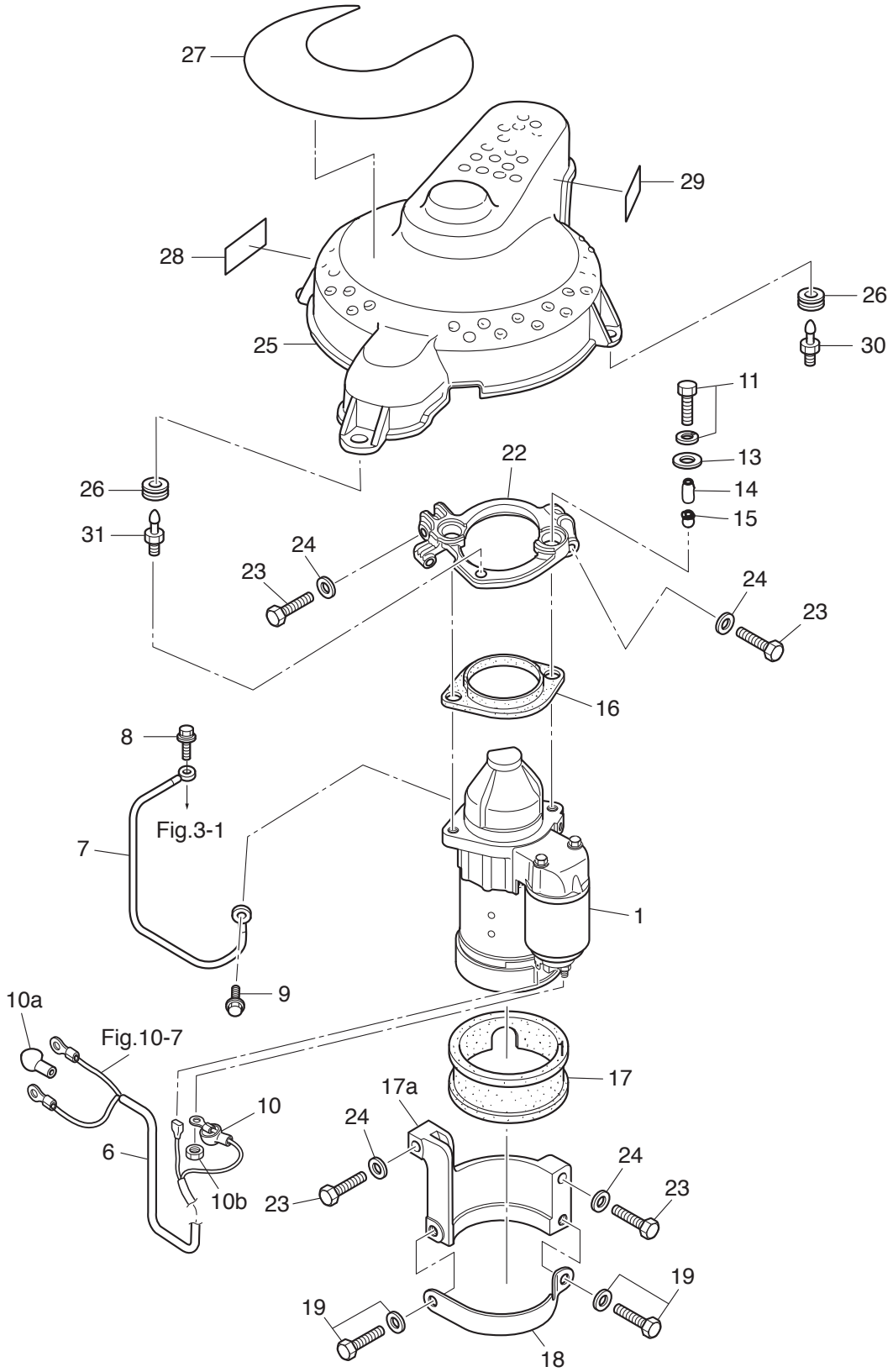

Ref.No. 見出番号		Part No. 部品番号	Description 部 品 名	Q'ty/個数 MD115A2	Remarks 備 考
11-1		3FW-76010-0	STARTER MOTOR ASSY ｽﾀｰﾀﾓｰﾀｱｯｼ	1	
11-6		3HK-76140-0	STARTER CABLE ASSY ｽﾀｰﾀｹｰﾌﾞﾙｱｯｼ	1	Red
11-7		3T1-76141-1	STARTER CABLE L=300 ｽﾀｰﾀｹｰﾌﾞﾙ	1	Black
11-8		910103-5612	BOLT ﾎﾞﾙﾄ	1	
11-9		910103-5612	BOLT ﾎﾞﾙﾄ	1	
11-10		3AA-76145-0	TERMINAL CAP 13-13-28 ﾀｰﾐﾅﾙｷｬｯﾌﾟ	1	Red
11-10a		3FW-76145-0	TERMINAL CAP 15.5-18.28 ﾀｰﾐﾅﾙｷｬｯﾌﾟ	1	Red
11-10b		930103-0800	NUT ﾅｯﾄ	1	
11-11		910103-5840	BOLT ﾎﾞﾙﾄ	2	
11-13		3B7-63730-0	WASHER 8.5-24-1.5 ﾜｯｼｬ 8.5-24-1.5	2	
11-14		3C7-76003-1	SPACER 8.4-12-21.5 ｽﾍﾟｰｻ 8.4-12-21.5	2	
11-15		3C7-76004-0	STARTER MOTOR MOUNT ｽﾀｰﾀﾓｰﾀﾏｳﾝﾄ A	2	
11-16		3FW-76005-0	STARTER MOTOR MOUNT ｽﾀｰﾀﾓｰﾀﾏｳﾝﾄ B	1	
11-17		3FW-76007-0	DAMPER ﾀﾞﾝﾊﾟ ｽﾀｰﾀﾓｰﾀ	1	
11-17a		3FWB76006-0	STARTER MOTOR BRACKET ｽﾀｰﾀﾓｰﾀﾌﾞﾗｹｯﾄ	1	
11-18		3FW-76009-0	STARTER MOTOR BAND ｽﾀｰﾀﾓｰﾀﾊﾞﾝﾄﾞ	1	
11-19		910103-5820	BOLT ﾎﾞﾙﾄ	2	
11-22		3HKB76011-0	STARTER MOTOR BRSCKET ｽﾀｰﾀﾓｰﾀﾌﾞﾗｹｯﾄ	1	
11-23		9161F4-0845	BOLT ﾎﾞﾙﾄ	4	
11-24		940103-0800	WASHER ﾜｯｼｬ	4	
11-25		3T1-06301-1	RING GEAR COVER ﾘﾝｸﾞｷﾞﾔｶﾊﾞ	1	
11-26		3T1-67005-0	GROMMET 16-2.5 ｸﾞﾛﾒｯﾄ 16-2.5	4	
11-27	1	3KY-72181-1	CAUTION DECAL (B) ｺｰｼｮﾝﾃﾞｶｰﾙ (B)	1	
11-27	2	3KZ-72181-1	CAUTION DECAL (B) ｺｰｼｮﾝﾃﾞｶｰﾙ (B)	1	EU Model
11-28		3Y9-72194-0	FUSE DECAL ﾋｭｰｽﾞﾃﾞｶｰﾙ	1	
11-29		3Y7-72026-0	SPARK PLUG DECAL ｽﾊﾟｰｸﾌﾟﾗｸﾞﾃﾞｶｰﾙ	1	
11-30		1E0-36056-0	HOOK ﾌｯｸ ｶﾊﾞｰ	3	Cylinder, Air Box
11-31		3HK-36056-0	HOOK ﾌｯｸ	1	Starter Bracket

Fig. 11A STARTER MOTOR
スタータモータ

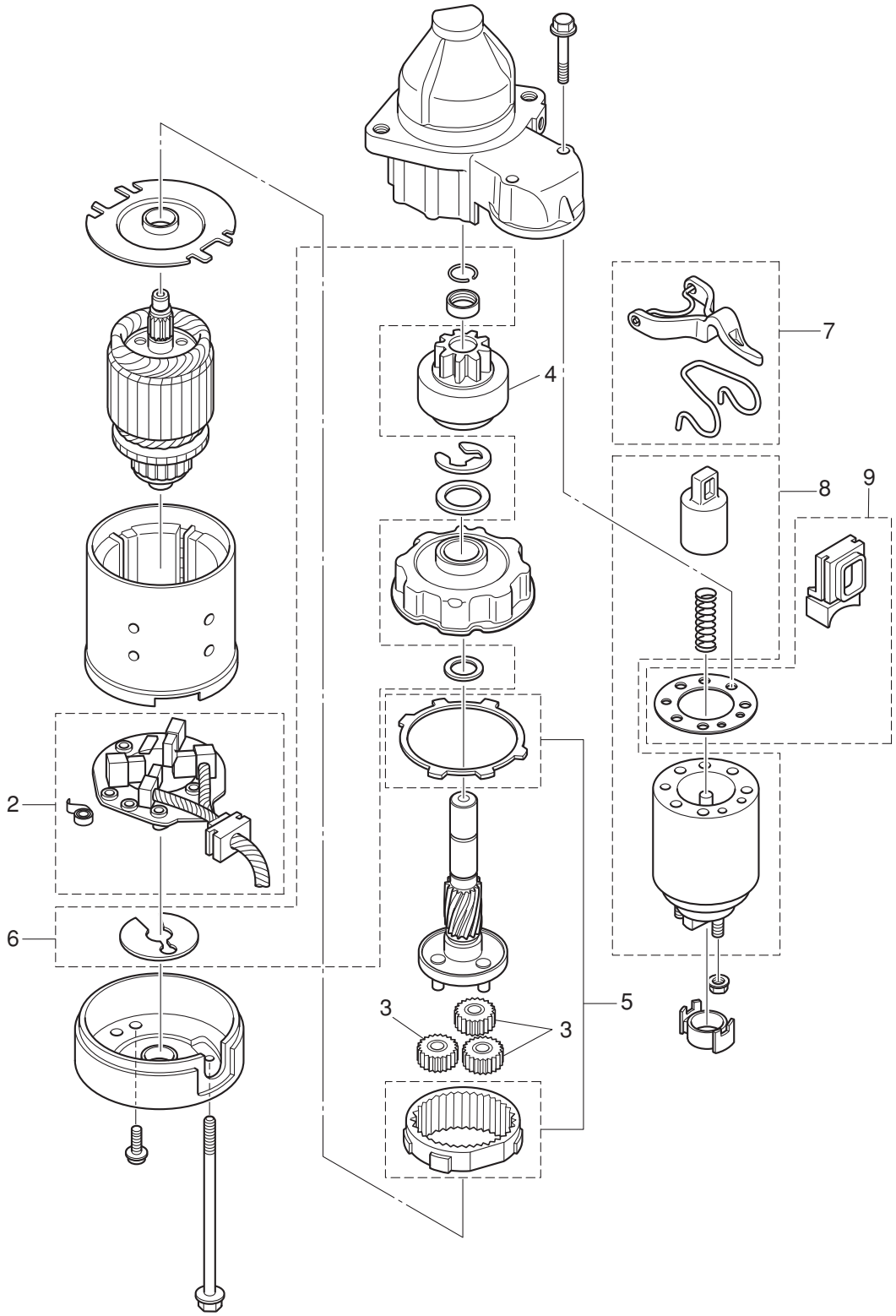

Ref.No. 見出番号		Part No. 部品番号	Description 部 品 名	Q'ty/個数 MD115A2	Remarks 備 考
11A-2		3FW-76014-0	BRUSH HOLDER ﾌﾞﾗｼﾎﾙﾀﾞ	1	
11A-3		3FW-76314-0	INTERNAL GEAR ｲﾝﾀｰﾅﾙｷﾞﾔ	3	
11A-4		3FW-76015-0	PINION ASSY ﾋﾟﾆｵﾝｱｯｼ	1	
11A-5		3FW-76317-0	PLANET GEAR ﾌﾟﾗﾈｯﾄｷﾞﾔ	1	
11A-6		3FW-76318-0	WASHER SET ﾜｯｼｬｾｯﾄ	1	
11A-7		3FW-76320-0	SHIFT LEVER SET ｼﾌﾄﾚﾊﾞｰｾｯﾄ	1	
11A-8		3FW-76321-0	MAGNETIC SWITCH ﾏｸﾞﾈｯﾄｽｲｯﾁ	1	
11A-9		3FW-76322-0	DUST COVER SET ﾀﾞｽﾄｶﾊﾞｰｾｯﾄ	1	

Fig. 12 OIL PUMP
オイルポンプ

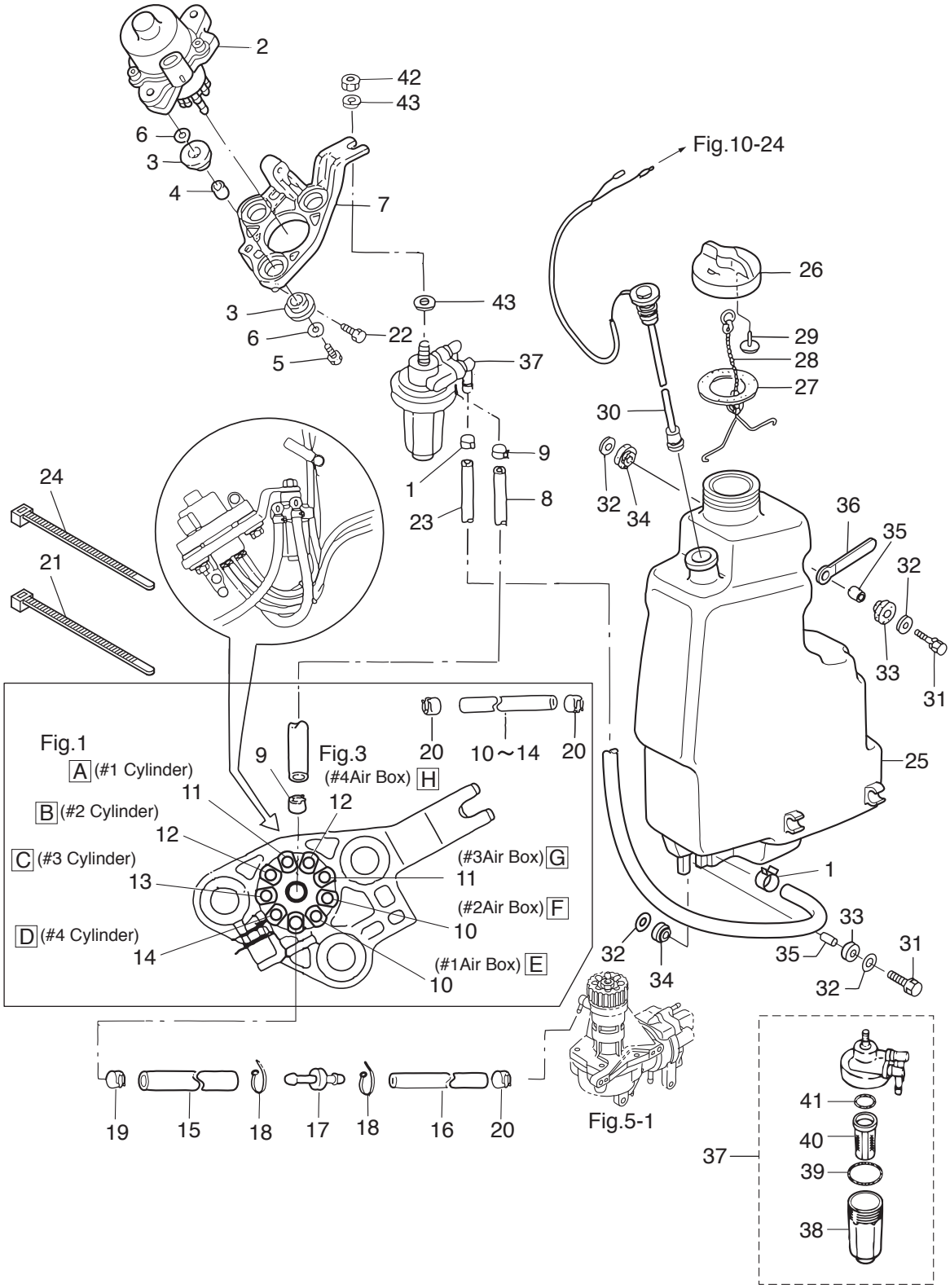

Ref.No. 見出番号	Part No. 部品番号	Description 部 品 名	Q'ty/個数 MD115A2	Remarks 備 考
12-1	3GT-35143-0	CLIP φ9.4 ｸﾘｯﾌﾟ	2	
12-2	3T1-09010-0	ELECTRIC OIL PUMP ｴﾚｸﾄﾘｯｸｵｲﾙﾎﾟﾝﾌﾟ	1	
12-3	345-67113-0	MOUNT 12-18-2.5 ﾏｳﾝﾄ 12-18-2.5	6	
12-4	3C7-67114-1	SPACER 8.4-12-17 ｽﾍﾟｰｻ 8.4-12-17	3	
12-5	910103-0835	BOLT ﾎﾞﾙﾄ	3	
12-6	3B7-63730-0	WASHER 8.5-24-1.5 ﾜｯｼｬ 8.5-24-1.5	6	
12-7	3T7-09072-0	BRACKET ﾌﾞﾗｹｯﾄ ｵｲﾙﾎﾟﾝﾌﾟ	1	
12-8	99AA-6-0200	PIPE ﾊﾟｲﾌﾟ	1	Oil Filter-Oil Pump 99AA-6-1000
12-9	3GT-35143-0	CLIP φ9.4 ｸﾘｯﾌﾟ	2	
12-10	99AA-2-0680	PIPE ﾊﾟｲﾌﾟ	2	O/Pump-#1,2 A/Box 99AA-2-1000
12-11	99AA-2-0450	PIPE ﾊﾟｲﾌﾟ	2	O/Pump-#3A/Box & #1CYL 99AA-2-1000
12-12	99AA-2-0360	PIPE ﾊﾟｲﾌﾟ	2	O/Pump-#4A/Box & #2Cylinder 99AA-2-1000
12-13	99AA-2-0270	PIPE ﾊﾟｲﾌﾟ	1	Oil Pump-#3Cylinder 99AA-2-1000
12-14	99AA-2-0180	PIPE ﾊﾟｲﾌﾟ	1	Oil Pump-#4Cylinder 99AA-2-1000
12-15	3FW-09110-0	OIL PIPE ｵｲﾙﾊﾟｲﾌﾟ	1	Oil Pump-Joint
12-16	99AA-2-0510	PIPE ﾊﾟｲﾌﾟ	1	Joint-Air Compressor 99AA-2-1000
12-17	3T7-09076-0	JOINT ｼﾞｮｲﾝﾄ ﾆｯﾌﾟﾙ	1	
12-18	3T5-84398-0	BAND 104 ﾊﾞﾝﾄﾞ ﾘｰﾄﾞﾜｲﾔ 104	2	
12-19	3BJ-02215-0	CLIP φ7.8 ｸﾘｯﾌﾟ φ7.8	1	
12-20	3B7-09052-0	CLIP φ6.9 ｸﾘｯﾌﾟ φ6.9	17	
12-21	3T5-84398-0	BAND 104 ﾊﾞﾝﾄﾞ ﾘｰﾄﾞﾜｲﾔ 104	2	
12-22	910103-7630	BOLT ﾎﾞﾙﾄ	2	
12-23	99AA-6-1150	PIPE ﾊﾟｲﾌﾟ	1	Oil Tank-Oil Filter 99AA-6-1000 x2
12-24	369-84398-0	BAND 158 ﾊﾞﾝﾄﾞ ﾘｰﾄﾞﾜｲﾔ 158	3	
12-25	3T1-71010-0	OIL TANK ｵｲﾙﾀﾝｸ	1	
12-26	3C8-71015-0	OIL FILLER CAP ｵｲﾙﾌｨﾗｷｬｯﾌﾟ	1	
12-27	3C8-71016-0	GASKET 36-52-2 ｶﾞｽｹｯﾄ 36-52-2	1	
12-28	3C8-71017-0	CAP HOOK ｷｬｯﾌﾟﾌｯｸ ﾀﾝｸ	1	
12-29	3C8-71018-0	OIL TANK CAP CHECK VALVE ｵｲﾙﾀﾝｸｷｬｯﾌﾟﾁｪｯｸﾊﾞﾙﾌﾞ	1	

Fig. 12 OIL PUMP
オイルポンプ

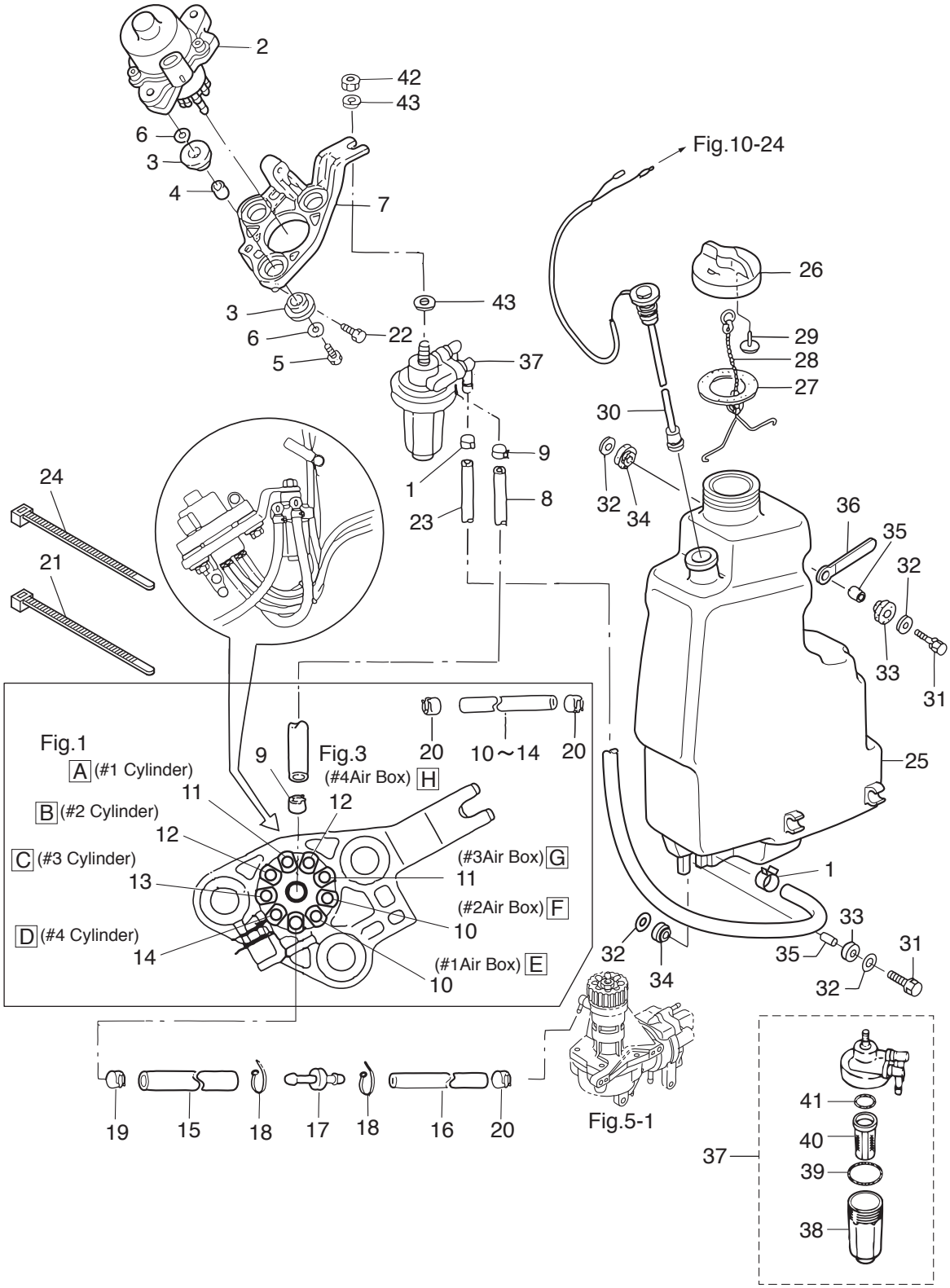

Ref.No. 見出番号	Part No. 部品番号	Description 部 品 名	Q'ty/個数 MD115A2	Remarks 備 考
12-30	3T9-71020-0	OIL LEVEL SENSOR ｵｲﾙﾚﾍﾞﾙｾﾝｻ	1	
12-31	910103-6630	BOLT ﾎﾞﾙﾄ	3	
12-32	346-67115-0	WASHER 6.5-21-1 ﾜｯｼｬ 6.5-21-1	6	
12-33	346-67113-0	MOUNT 8.5-14-2.5 ﾏｳﾝﾄ 8.5-14-2.5	3	
12-34	3B7-06920-0	RUBBER MOUNT 8.5-14-2.5 ﾗﾊﾞｰﾏｳﾝﾄ 8.5-14-2.5	3	
12-35	346-67114-1	SPACER 6.2-9-15.7 ｽﾍﾟｰｻ 6.2-9-15.7	3	
12-36	3T4-06972-1	CLAMP 6.5-87P ｸﾗﾝﾌﾟ 6.5-87P	1	
12-37	3C7-71030-0	OIL FILTER ASSY ｵｲﾙﾌｨﾙﾀｱｯｼ	1	
12-38	3B7-02237-0	* CUP * ｶｯﾌﾟ	1	
12-39	3B7-02235-0	* O-RING * Oﾘﾝｸﾞ A	1	
12-40	3C7-71033-0	* FILTER * ﾌｨﾙﾀ	1	
12-41	3B7-02236-0	* O-RING * Oﾘﾝｸﾞ B	1	
12-42	930103-0800	NUT ﾅｯﾄ	1	
12-43	940103-0800	WASHER ﾜｯｼｬ	2	

Fig. 13 DRIVE SHAFT HOUSING
ドライブシャフトハウジング

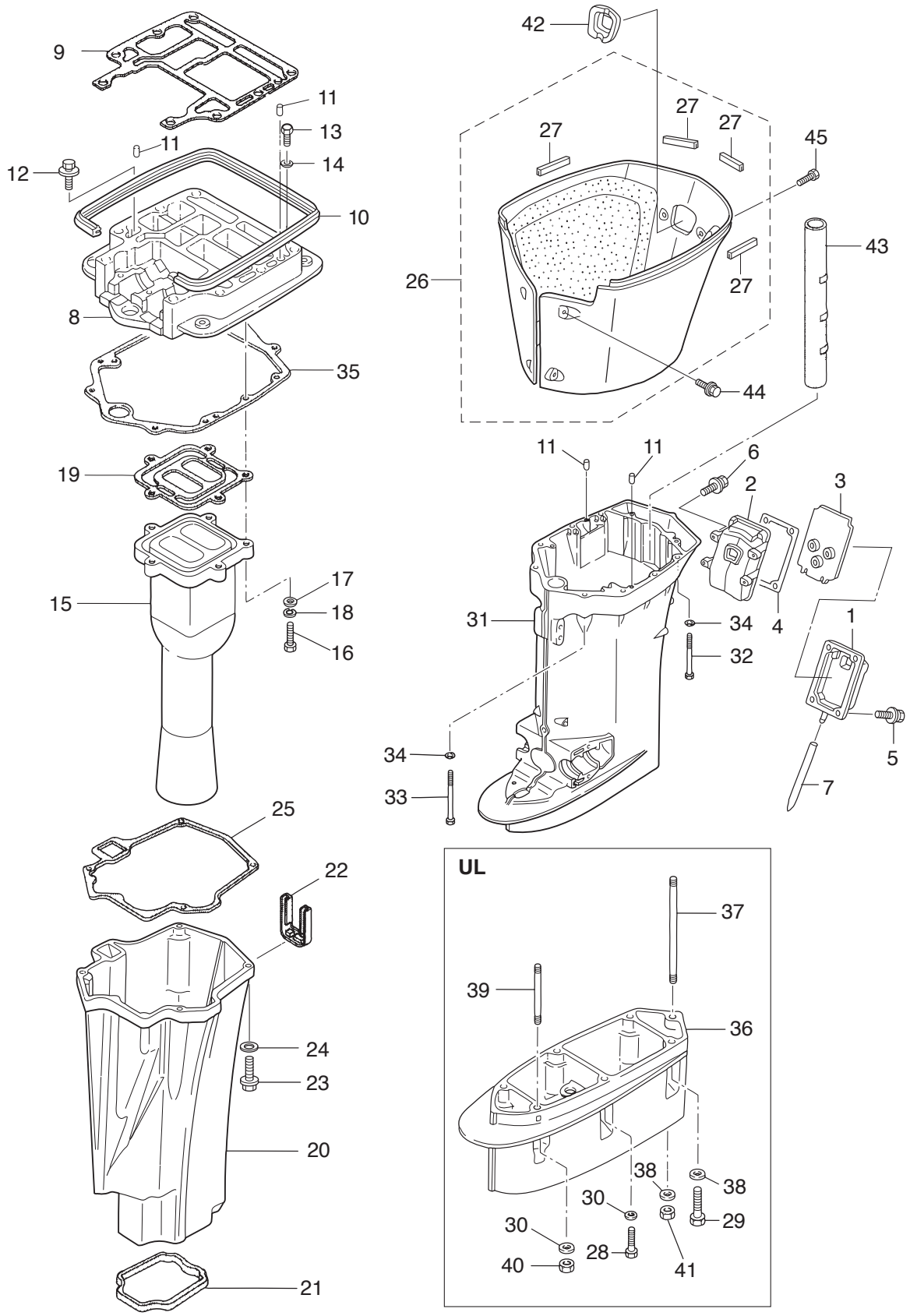

Ref.No. 見出番号	Part No. 部品番号	Description 部 品 名	Q'ty/個数 MD115A2	Remarks 備 考
13-1	3T1Q61245-0	IDLE EXH PASSAGE COVER ASSY ｱｲﾄﾞﾙｴｷｿﾞｰｽﾄﾊﾟｯｾｰｼﾞｶﾊﾞｰｱｯｼ	1	
13-2	3T1Q61241-0	IDLE EXHAUST PASSAGE ｱｲﾄﾞﾙｴｷｿﾞｰｽﾄﾊﾟｯｾｰｼﾞ	1	
13-3	3T1-61242-0	IDLE EXH PASSAGE SEPARATION ｱｲﾄﾞﾙｴｷｿﾞｰｽﾄﾊﾟｯｾｰｼﾞｾﾊﾟﾚｰｼｮﾝ	1	
13-4	3T1-61244-0	GASKET ｶﾞｽｹｯﾄ ﾊﾟｯｾｰｼﾞｶﾊﾞｰ	1	
13-5	9101E3-5620	BOLT ﾎﾞﾙﾄ	4	Idle Exhaust Passage Cover
13-6	9101E3-5635	BOLT ﾎﾞﾙﾄ	4	Idle Exhaust Passage
13-7	3T1-61097-0	WATER OUTLET HOSE ｳｫｰﾀｱｳﾄﾚｯﾄﾎｰｽ	1	
13-8	3C7Q01301-1	ENGINE BASEMENT ｴﾝｼﾞﾝﾍﾞｰｽ	1	
13-9	3C7-01303-5	ENGINE BASEMENT GASKET ｴﾝｼﾞﾝﾍﾞｰｽｶﾞｽｹｯﾄ	1	
13-10	3B7-67116-0	ENGINE BASEMENT SEAL L=690 ｴﾝｼﾞﾝﾍﾞｰｽｼｰﾙ L=690	1	
13-11	345-01111-0	DOWEL PIN 6-12 ﾀﾞｳｪﾙﾋﾟﾝ 6-12	4	
13-12	910103-5635	BOLT ﾎﾞﾙﾄ	1	
13-13	3C7-01312-0	BOLT 8-50 ﾎﾞﾙﾄ 8-50	2	
13-14	940103-0800	WASHER ﾜｯｼｬ	2	
13-15	3T1-02311-0	EXHAUST PIPE ｴｷｿﾞｰｽﾄﾊﾟｲﾌﾟ	1	
13-16	9101F4-0835	BOLT ﾎﾞﾙﾄ	5	
13-17	940103-0800	WASHER ﾜｯｼｬ	5	
13-18	941303-0800	SPRING WASHER ｽﾌﾟﾘﾝｸﾞﾜｯｼｬ	5	
13-19	3C7-02312-2	EXHAUST PIPE GASKET ｴｷｿﾞｰｽﾄﾊﾟｲﾌﾟｶﾞｽｹｯﾄ	1	
13-20	3D8-61180-0	EXHAUST HOUSING ｴｷｿﾞｰｽﾄﾊｳｼﾞﾝｸﾞ	1	
13-21	3B7-61182-1	GROMMET ｸﾞﾛﾒｯﾄ	1	
13-22	3B7-61207-0	IDLE EXHAUST PORT GROMMET ｱｲﾄﾞﾙｴｷｿﾞｰｽﾄﾎﾟｰﾄｸﾞﾛﾒｯﾄ	1	
13-23	910103-0830	BOLT ﾎﾞﾙﾄ	4	
13-24	940203-0800	WASHER 8.4-15.5-1.6 ﾜｯｼｬ 8.4-15.5-1.6	4	
13-25	3B7-61181-2	EXHAUST HOUSING GASKET ｴｷｿﾞｰｽﾄﾊｳｼﾞﾝｸﾞｶﾞｽｹｯﾄ	1	
13-26	3T1Q61225-1	APRON ASSY ｴﾌﾟﾛﾝｱｯｼ	1	
13-27	3T1-61213-0	* SEAL * ｼｰﾙ ｴﾌﾟﾛﾝ	4	
13-28	3T1-60001-1	BOLT 8-35 ﾎﾞﾙﾄ 8-35	3	for Transom "UL"
13-29	3B7-60001-5	BOLT 10-40 ﾎﾞﾙﾄ 10-40	2	for Transom "UL"

Fig. 13 DRIVE SHAFT HOUSING
ドライブシャフトハウジング

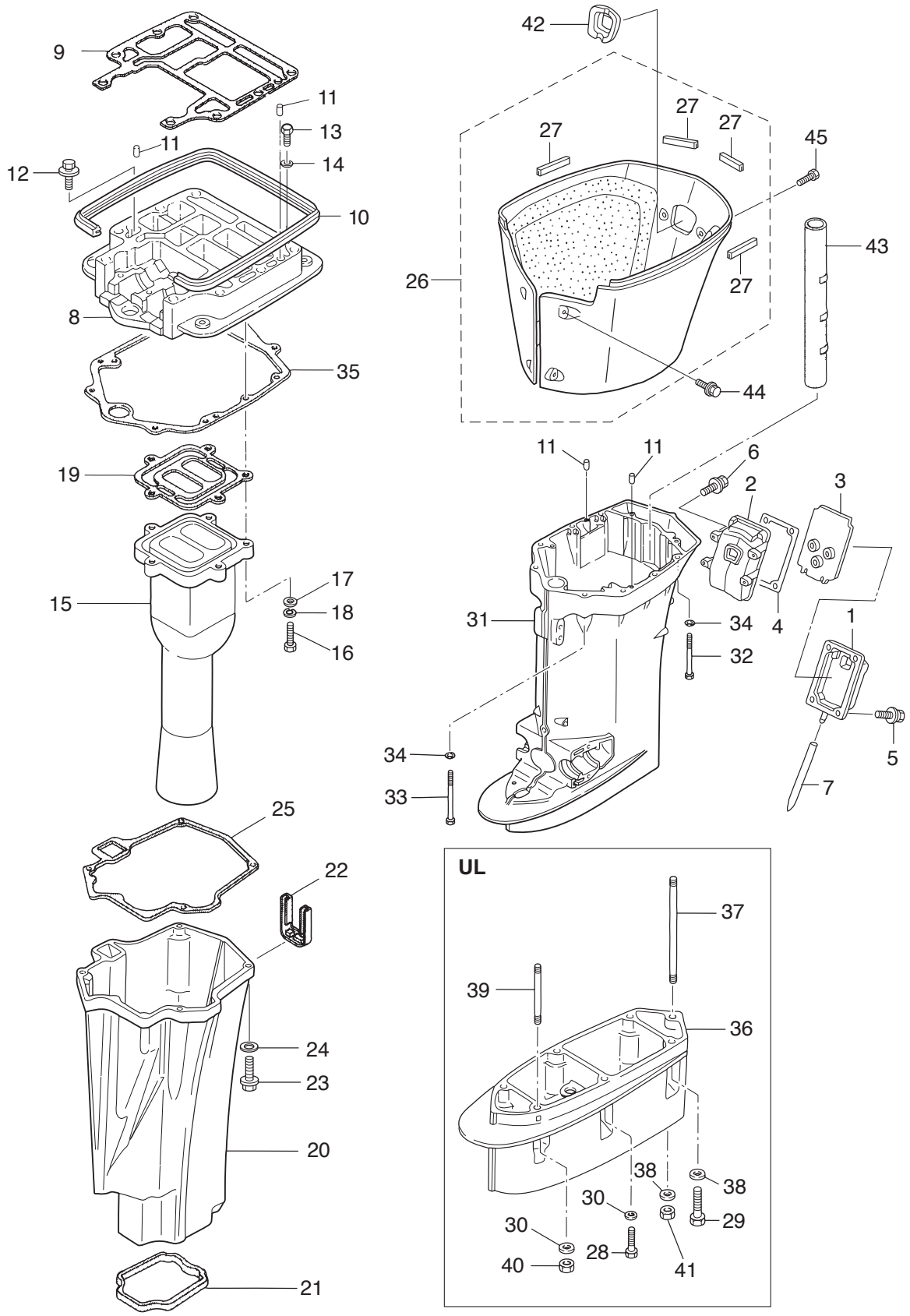

Ref.No. 見出番号	Part No. 部品番号	Description 部 品 名	Q'ty/個数 MD115A2	Remarks 備 考
13-30	9401E3-0800	WASHER ﾜｯｼｬ	4	for Transom "UL"
13-31	3T1Q61192-0	DRIVE SHAFT HOUSING (L) ﾄﾞﾗｲﾌﾞｼｬﾌﾄﾊｳｼﾞﾝｸﾞ (L)	1	
13-32	3C7-61017-2	BOLT 10-107 ﾎﾞﾙﾄ 10-107	6	
13-33	3C7-61018-2	BOLT 10-120 ﾎﾞﾙﾄ 10-120	2	
13-34	9401E3-1000	WASHER ﾜｯｼｬ	8	
13-35	3C7-61012-2	DRIVE SHAFT HOUSING GASKET ﾄﾞﾗｲﾌﾞｼｬﾌﾄﾊｳｼﾞﾝｸﾞｶﾞｽｹｯﾄ	1	
13-36	3B7Q61110-0	EXTENSION HOUSING ｴｸｽﾃﾝｼｮﾝﾊｳｼﾞﾝｸﾞ	1	for Transom "UL"
13-37	3B7-61112-1	STUD 10-165 ｽﾀｯﾄﾞ 10-165	1	for Transom "UL"
13-38	9402E3-1000	WASHER ﾜｯｼｬ	3	for Transom "UL"
13-39	9153E3-0825	STUD ｽﾀｯﾄﾞ	1	for Transom "UL"
13-40	930103-0800	NUT ﾅｯﾄ	1	for Transom "UL"
13-41	3B7-61114-0	NUT 10-P1.25 ﾅｯﾄ 10-P1.25	1	for Transom "UL"
13-42	3T1-61212-0	GROMMET ｸﾞﾛﾒｯﾄ ｴﾌﾟﾛﾝ	1	
13-43	3B7-61186-0	REVERSE GAS PASSAGE PIPE ﾘﾊﾞｰｽｶﾞｽﾊﾟｯｾｰｼﾞﾊﾟｲﾌﾟ	1	
13-44	9101E3-5612	BOLT ﾎﾞﾙﾄ	4	Apron
13-45	9101E3-5616	BOLT ﾎﾞﾙﾄ	2	Apron

Fig. 14 **GEAR CASE (DRIVE SHAFT)**
ギヤケース（ドライブシャフト）

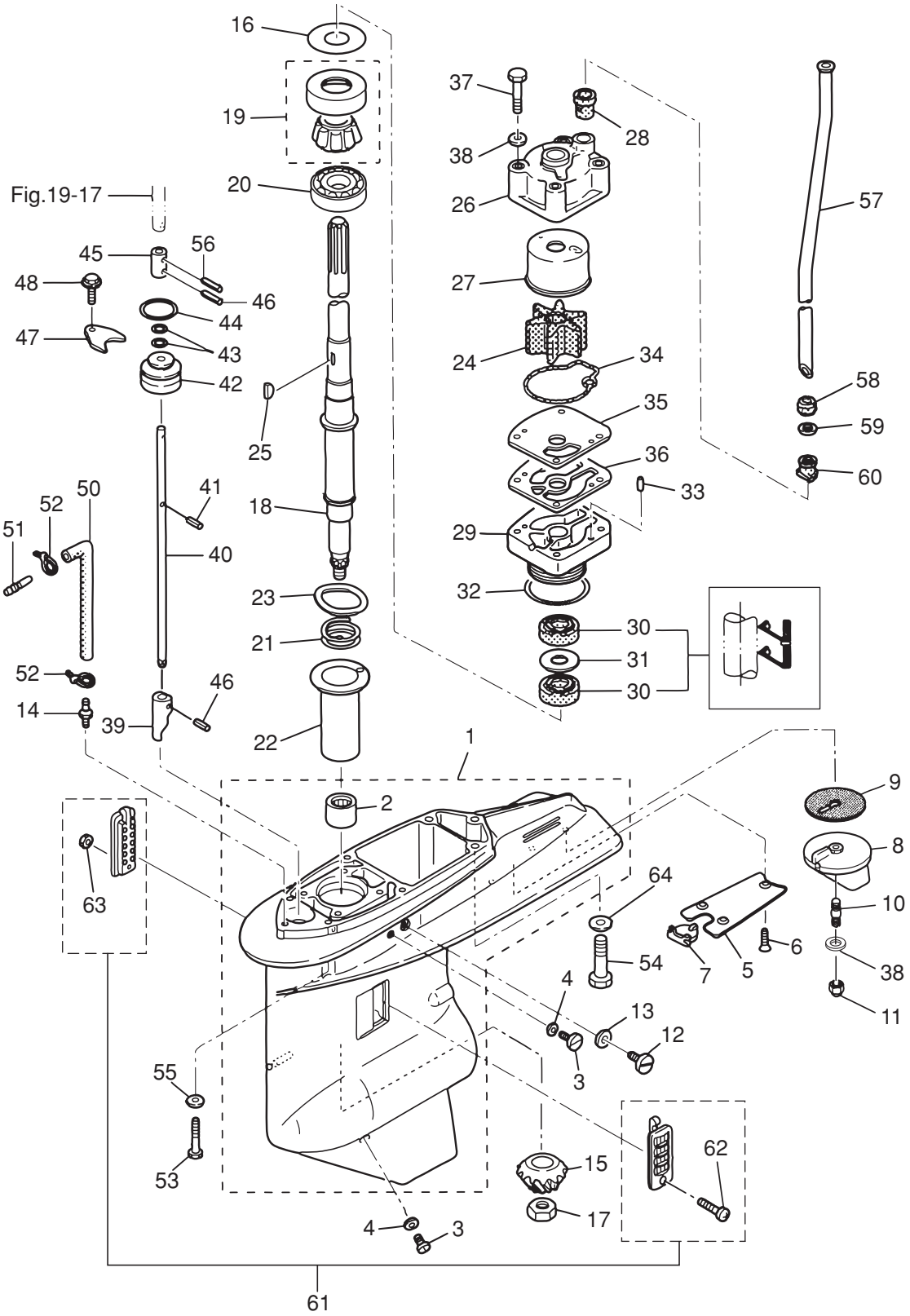

Ref.No. 見出番号		Part No. 部品番号	Description 部 品 名	Q'ty/個数 MD115A2	Remarks 備 考
14-1		3C7Q60000-6	GEAR CASE ASSY ｷﾞﾔｹｰｽｱｯｼ	1	
14-2		3C7-60211-1	* ROLLER BEARING 28.6-38.1-3 * ﾛｰﾗﾍﾞｱﾘﾝｸﾞ 28.6-38.1-3	1	
14-3		332-60005-2	PLUG 8-8 ﾌﾟﾗｸﾞ 8-8	2	
14-4		332-60006-0	GASKET 8.1-15-1 ｶﾞｽｹｯﾄ 8.1-15-1	2	
14-5		3B7-60012-1	GEAR CASE PLATE ｷﾞﾔｹｰｽﾌﾟﾚｰﾄ	1	
14-6		9216E3-0614	SCREW ｽｸﾘｭ	3	
14-7		3B7-60013-0	GEAR CASE PLATE PLUG ｷﾞﾔｹｰｽﾌﾟﾚｰﾄﾌﾟﾗｸﾞ	1	
14-8		3B7-60217-1	TRIM TAB ﾄﾘﾑﾀﾌﾞ	1	
14-9		3B7-60219-0	TRIM TAB GASKET ﾄﾘﾑﾀﾌﾞｶﾞｽｹｯﾄ	1	
14-10		915303-0825	STUD ｽﾀｯﾄﾞ	1	
14-11		930403-0800	NYLON NUT 8-P1.25 ﾅｲﾛﾝﾅｯﾄ 8-P1.25	1	
14-12		3B7-60015-1	PLUG M10P1.25 ﾌﾟﾗｸﾞ ｳｫｰﾀ	1	
14-13		3B7-60016-1	GASKET 10.1-15-1 ｶﾞｽｹｯﾄ 10.1-15-1	1	
14-14		3C7-60017-0	NIPPLE 6-1/8 ﾆｯﾌﾟﾙ 6-1/8	1	Speedometer
14-15		3C7-64020-0	BEVEL GEAR B ﾍﾞﾍﾞﾙｷﾞﾔ B	1	
14-16	1	353-64015-0	SHIM 52-60.5-0.15 ｼﾑ 52-60.5-0.15	A	
14-16	2	353-64016-0	SHIM 52-60.5-0.1 ｼﾑ 52-60.5-0.1	A	
14-16	3	353-64014-0	SHIM 52-60.5-0.3 ｼﾑ 52-60.5-0.3	A	
14-17		3B7-64027-0	NUT M16-P1.5 ﾅｯﾄ ﾍﾞﾍﾞﾙｷﾞﾔ B	1	
14-18	1	3C7-64302-3	DRIVE SHAFT (L) ﾄﾞﾗｲﾌﾞｼｬﾌﾄ (L)	1	for Transom "L"
14-18	2	3C7-64303-3	DRIVE SHAFT (UL) ﾄﾞﾗｲﾌﾞｼｬﾌﾄ (UL)	1	for Transom "UL"
14-19		3C7-60213-0	TAPERED ROLLER BEARING 0506 ﾃｰﾊﾟｰﾛｰﾗﾍﾞｱﾘﾝｸﾞ 0506	1	
14-20		3C7-60214-0	BALL BEARING 16007 ﾎﾞｰﾙﾍﾞｱﾘﾝｸﾞ 16007	1	
14-21		3C7-64327-1	DRIVE SHAFT SPRING ﾄﾞﾗｲﾌﾞｼｬﾌﾄｽﾌﾟﾘﾝｸﾞ	1	
14-22		3C7-64328-0	DRIVE SHAFT SPRING GUIDE ﾄﾞﾗｲﾌﾞｼｬﾌﾄｽﾌﾟﾘﾝｸﾞｶﾞｲﾄﾞ	1	
14-23		3C7-60210-0	WAVE WASHER d=47.2 ｳｪｰﾌﾞﾜｯｼｬ d=47.2	1	
14-24		3C7-65021-1	WATER PUMP IMPELLER ｳｫｰﾀﾎﾟﾝﾌﾟｲﾝﾍﾟﾗ	1	
14-25		3B7-65022-1	KEY 28-5.7-4 ｷｰ ﾎﾟﾝﾌﾟｲﾝﾍﾟﾗ	1	Pump Impeller
14-26		3C7-65016-0	PUMP CASE SUB-ASSY (UPPER) ﾎﾟﾝﾌﾟｹｰｽｻﾌﾞｱｯｼ (ｱｯﾊﾟ)	1	

Fig. 14 GEAR CASE (DRIVE SHAFT)
ギヤケース（ドライブシャフト）

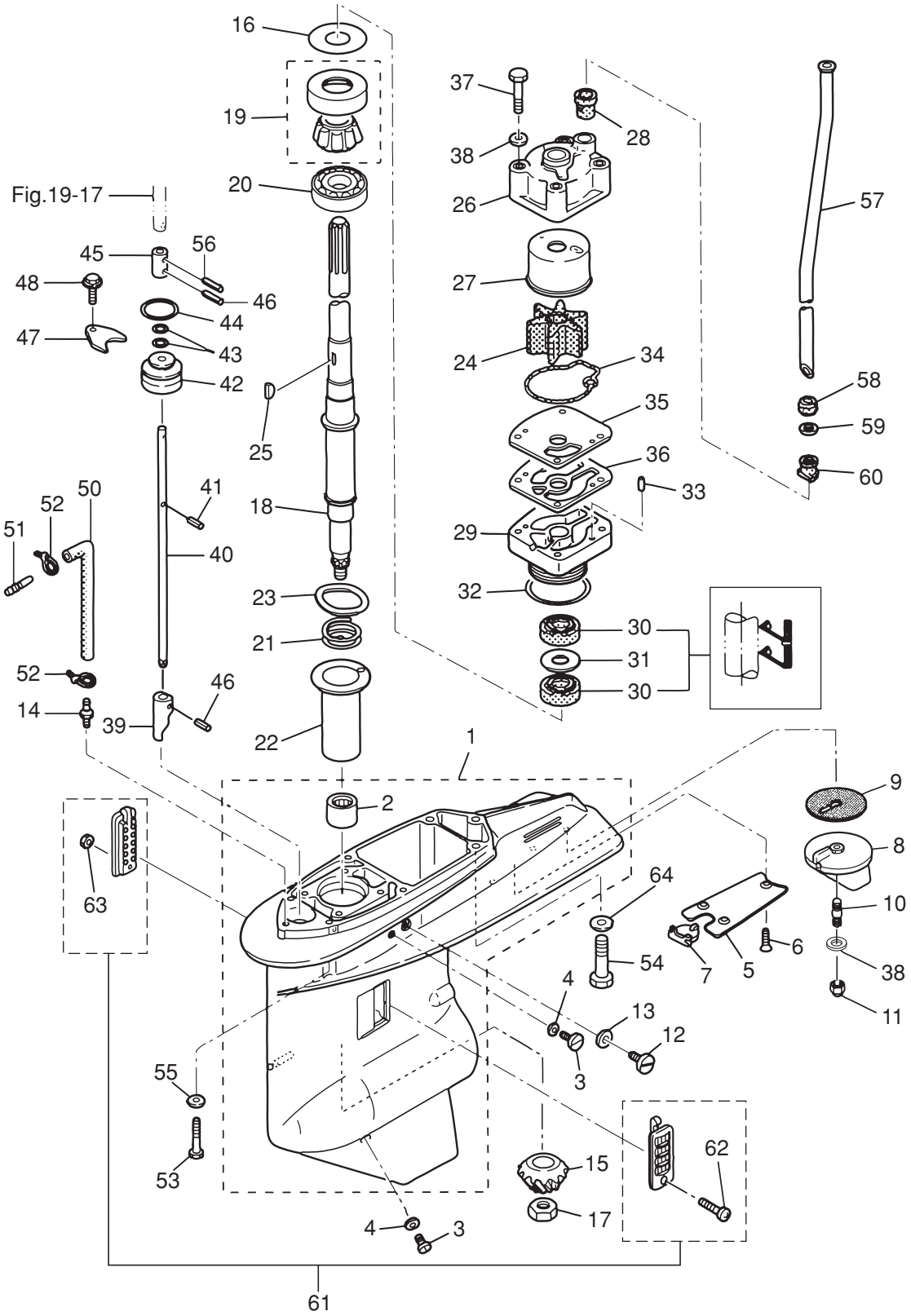

Ref.No. 見出番号		Part No. 部品番号	Description 部 品 名	Q'ty/個数 MD115A2	Remarks 備 考
14-27		3C7-65011-0	PUMP CASE LINER ﾎﾟﾝﾌﾟｹｰｽﾗｲﾅ	1	
14-28		3C7-65014-0	WATER PIPE SEAL (LOWER) ｳｫｰﾀﾊﾟｲﾌﾟｼｰﾙ (ﾛｱ)	1	
14-29		3C7-65017-2	PUMP CASE (LOWER) ﾎﾟﾝﾌﾟｹｰｽ (ﾛｱ)	1	
14-30		3C7-60223-1	OIL SEAL 22-42-7 ｵｲﾙｼｰﾙ 22-42-7	2	
14-31		346-64084-0	SHIM 35-41.9-0.5 ｼﾑ 35-41.9-0.5	1	
14-32		3B7-65015-0	O-RING 3.1-54.4 Oﾘﾝｸﾞ 3.1-54.4	1	
14-33		334-65012-0	DOWEL PIN 4-10 ﾀﾞｳｪﾙﾋﾟﾝ 4-10	2	
14-34		3C7-65018-0	PUMP CASE GASKET ﾎﾟﾝﾌﾟｹｰｽｶﾞｽｹｯﾄ	1	
14-35		3C7-65025-0	WATER PUMP GUIDE PLATE ｳｫｰﾀﾎﾟﾝﾌﾟｶﾞｲﾄﾞﾌﾟﾚｰﾄ	1	
14-36		3C7-65029-0	GUIDE PLATE GASKET ｶﾞｲﾄﾞﾌﾟﾚｰﾄｶﾞｽｹｯﾄ	1	
14-37		9161E3-0885	BOLT ﾎﾞﾙﾄ	4	
14-38		940103-0800	WASHER ﾜｯｼｬ	5	Trim Tab Pump Case
14-39		3B7-66011-1	CLUTCH CAM ｸﾗｯﾁｶﾑ	1	
14-40	1	3B7-66013-1	CAM ROD (L) ｶﾑﾛｯﾄﾞ (L)	1	for Transom "L"
14-40	2	3B7-66014-1	CAM ROD (UL) ｶﾑﾛｯﾄﾞ (UL)	1	for Transom "UL"
14-41		951403-3510	SPRING PIN 3.5-10 ｽﾌﾟﾘﾝｸﾞﾋﾟﾝ 3.5-10	1	
14-42		3B7-66031-1	CAM ROD BUSHING ｶﾑﾛｯﾄﾞﾌﾞｯｼﾝｸﾞ	1	
14-43		345-66021-0	O-RING 1.9-6.8 Oﾘﾝｸﾞ 1.9-6.8	2	
14-44		3B7-66023-0	O-RING 3.5-27.7 Oﾘﾝｸﾞ 3.5-27.7	1	
14-45		353-66241-1	SHIFT ROD JOINT ｼﾌﾄﾛｯﾄﾞｼﾞｮｲﾝﾄ	1	
14-46		951403-3516	SPRING PIN 3.5-16 ｽﾌﾟﾘﾝｸﾞﾋﾟﾝ 3.5-16	2	
14-47		353-66024-0	STOPPER ｽﾄｯﾊﾟﾄﾞﾗｲﾌﾞｼｬﾌﾄﾊｳｼﾞﾝｸﾞ	1	
14-48		9101E3-5612	BOLT ﾎﾞﾙﾄ	1	
14-50	1	98AL-40-800	HOSE ﾎｰｽ	1	for Transom "L" 98AL-401000
14-50	2	98AL-40-920	HOSE ﾎｰｽ	1	for Transom "UL" 98AL-401000
14-51		3C7-60018-0	NIPPLE 6-6 ﾆｯﾌﾟﾙ 6-6	1	
14-52		3T5-84398-0	BAND 104 ﾊﾞﾝﾄﾞ ﾘｰﾄﾞﾜｲﾔ 104	2	
14-53		3T1-60001-1	BOLT 8-35 ﾎﾞﾙﾄ 8-35	4	
14-54		3B7-60001-5	BOLT 10-40 ﾎﾞﾙﾄ 10-40	3	

Fig. 14 GEAR CASE (DRIVE SHAFT)
ギヤケース（ドライブシャフト）

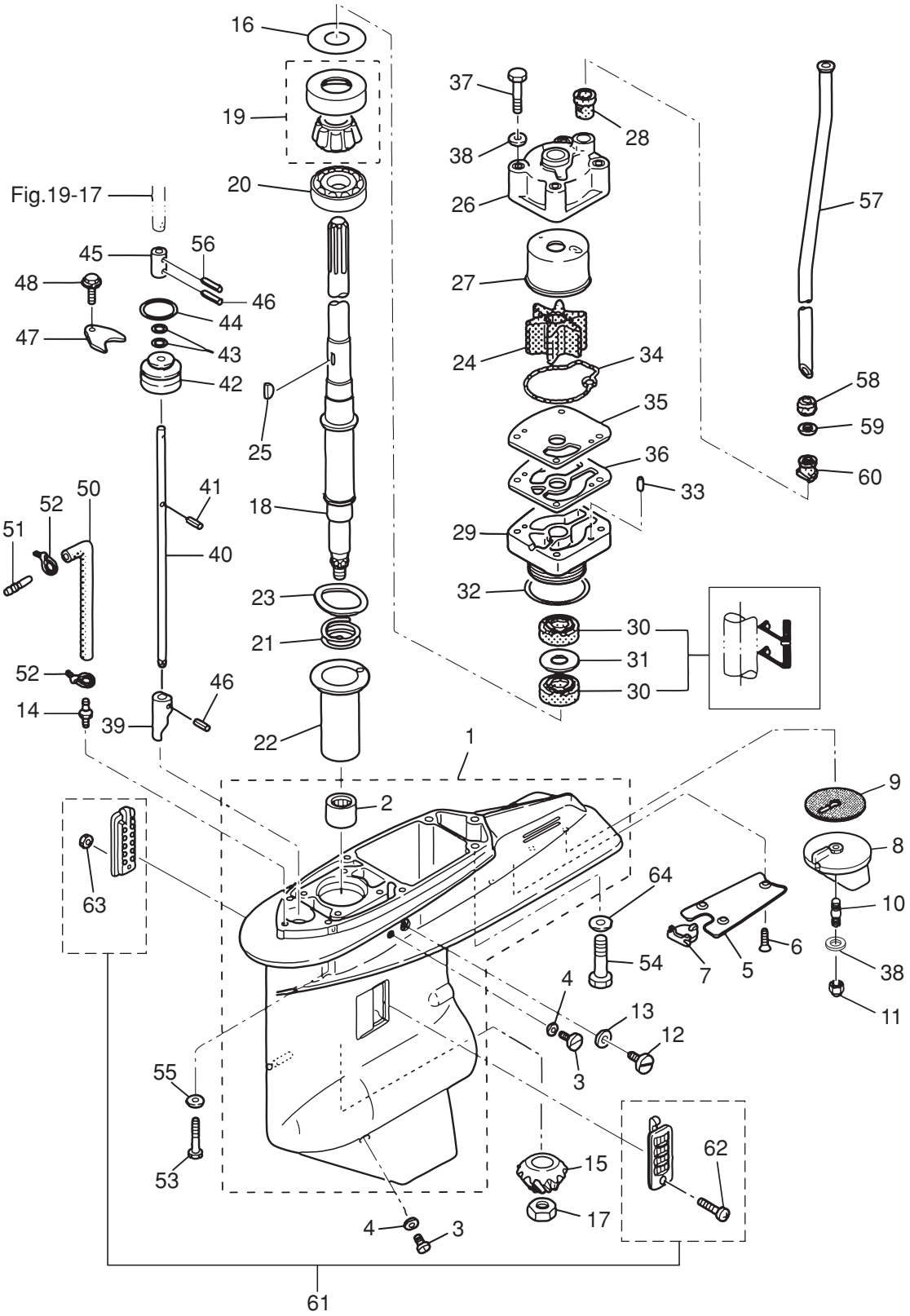

Ref.No. 見出番号		Part No. 部品番号	Description 部 品 名	Q'ty/個数 MD115A2	Remarks 備 考
14-55		9401E3-0800	WASHER ﾜｯｼｬ	4	
14-56		951403-3516	SPRING PIN 3.5-16 ｽﾌﾟﾘﾝｸﾞﾋﾟﾝ 3.5-16	1	
14-57	1	3C7-65110-0	WATER PIPE (L) ｳｫｰﾀﾊﾟｲﾌﾟ (L)	1	for Transom "L"
14-57	2	3C7-65120-0	WATER PIPE (UL) ｳｫｰﾀﾊﾟｲﾌﾟ (UL)	1	for Transom "UL"
14-58		3C7-65206-0	WATER PIPE SEAL (UPPER) ｳｫｰﾀﾊﾟｲﾌﾟｼｰﾙ (ｱｯﾊﾟ)	1	
14-59		345-65205-0	COLLAR 18-20-4.5 ｶﾗｰ 18-20-4.5	1	
14-60		3C7-65204-0	WATER PIPE AUXILIARY MOUNT ｳｫｰﾀﾊﾟｲﾌﾟｵｳｷｼﾘｱﾘﾏｳﾝﾄ	1	
14-61		3C7-60205-1	WATER STRAINER SET ｳｫｰﾀｽﾄﾚｰﾅｾｯﾄ	1	
14-62		921503-0445	* SCREW * ｽｸﾘｭ	1	
14-63		930403-0400	* NYLON NUT 4-P0.7 * ﾅｲﾛﾝﾅｯﾄ 4-P0.7	1	
14-64		9402E3-1000	WASHER ﾜｯｼｬ	3	

Fig. 15 GEAR CASE (PROPELLER SHAFT)
ギヤケース（プロペラシャフト）

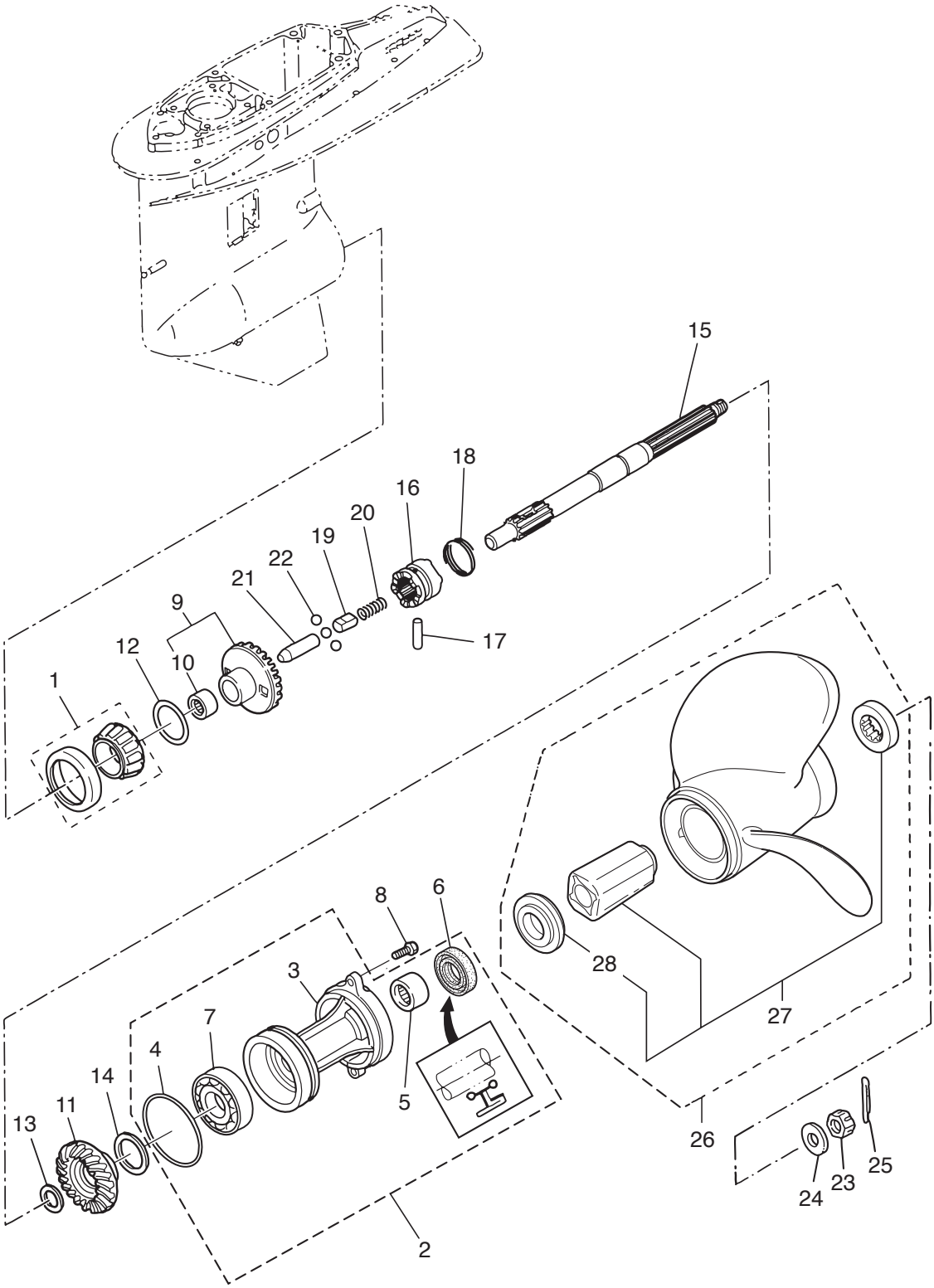

Ref.No. 見出番号		Part No. 部品番号	Description 部 品 名	Q'ty/個数 MD115A2	Remarks 備 考
15-1		3C7-60215-0	TAPERED ROLLER BEARING 30209 ﾃｰﾊﾟｰﾛｰﾗﾍﾞｱﾘﾝｸﾞ 30209	1	
15-2		3B7Q87323-1	PROPELLER SHAFT HOUSING ASSY ﾌﾟﾛﾍﾟﾗｼｬﾌﾄﾊｳｼﾞﾝｸﾞｱｯｼ	1	
15-3		3B7Q60101-1	* PROPELLER SHAFT HOUSING * ﾌﾟﾛﾍﾟﾗｼｬﾌﾄﾊｳｼﾞﾝｸﾞ	1	
15-4		3B7-60103-0	* O-RING 3.1-94.4 * Oﾘﾝｸﾞ 3.1-94.4	1	
15-5		3B7-60211-0	* ROLLER BEARING 30-40-30 * ﾛｰﾗﾍﾞｱﾘﾝｸﾞ 30-40-30	1	
15-6		3B7-60111-0	* OIL SEAL 30-50-12 * ｵｲﾙｼｰﾙ 30-50-12	1	
15-7		9601-0-6208	* BALL BEARING 6208 * ﾎﾞｰﾙﾍﾞｱﾘﾝｸﾞ 6208	1	
15-8		3C7-60108-2	PRE-COATED BOLT 8-30 ﾌﾟﾚｺｰﾄﾎﾞﾙﾄ 8-30	2	
15-9		3C7-64010-0	BEVEL GEAR ASSY (A) ﾍﾞﾍﾞﾙｷﾞﾔｱｯｼ (A)	1	
15-10		3B7-64011-0	* ROLLER BEARING 25-32-26 * ﾛｰﾗﾍﾞｱﾘﾝｸﾞ 25-32-26	1	
15-11		3T1-64093-0	BEVEL GEAR C ﾍﾞﾍﾞﾙｷﾞﾔ C	1	
15-12	1	3B7-64015-0	SHIM 47-57-0.15 ｼﾑ 47-57-0.15	A	
15-12	2	3B7-64016-0	SHIM 47-57-0.1 ｼﾑ 47-57-0.1	A	
15-13	1	3B7-64032-0	WASHER t=3.2 ﾜｯｼｬ t=3.2	A	
15-13	2	3B7-64034-0	WASHER t=3.0 ﾜｯｼｬ t=3.0	A	
15-13	3	3B7-64035-0	WASHER t=2.8 ﾜｯｼｬ t=2.8	A	
15-14	1	3B7-64036-0	SHIM 42-50-0.15 ｼﾑ 42-50-0.15	A	
15-14	2	3B7-64037-0	SHIM 42-50-0.1 ｼﾑ 42-50-0.1	A	
15-15		3B7-64211-0	PROPELLER SHAFT ﾌﾟﾛﾍﾟﾗｼｬﾌﾄ	1	
15-16		3T1-64215-2	CLUTCH ｸﾗｯﾁ	1	
15-17		3B7-64218-0	PIN ﾋﾟﾝ ｸﾗｯﾁ	1	
15-18		3B7-64219-1	SNAP ｽﾅｯﾌﾟ ｸﾗｯﾁﾋﾟﾝ	1	
15-19		3T1-64222-0	SPRING RETAINER L=30.5 ｽﾌﾟﾘﾝｸﾞﾘﾃｰﾅ ｸﾗｯﾁ L=30.5	1	
15-20		346-64221-0	SPRING ｽﾌﾟﾘﾝｸﾞ ｸﾗｯﾁ	1	
15-21		3T1-64223-0	PUSH ROD ﾌﾟｯｼｭﾛｯﾄﾞ ｸﾗｯﾁ	1	
15-22		3T1-64224-0	BALL ｽﾁｰﾙﾎﾞｰﾙ	3	
15-23		353-64121-0	PROPELLER NUT M16P1.5 ﾌﾟﾛﾍﾟﾗﾅｯﾄ	1	
15-24		345-64124-0	WASHER 17-32-3 ﾜｯｼｬ 17-32-3	1	
15-25		951503-0325	SPLIT PIN 3-25 ｽﾌﾟﾘｯﾄﾋﾟﾝ 3-25	1	

Fig. 15 GEAR CASE (PROPELLER SHAFT)
ギヤケース（プロペラシャフト）

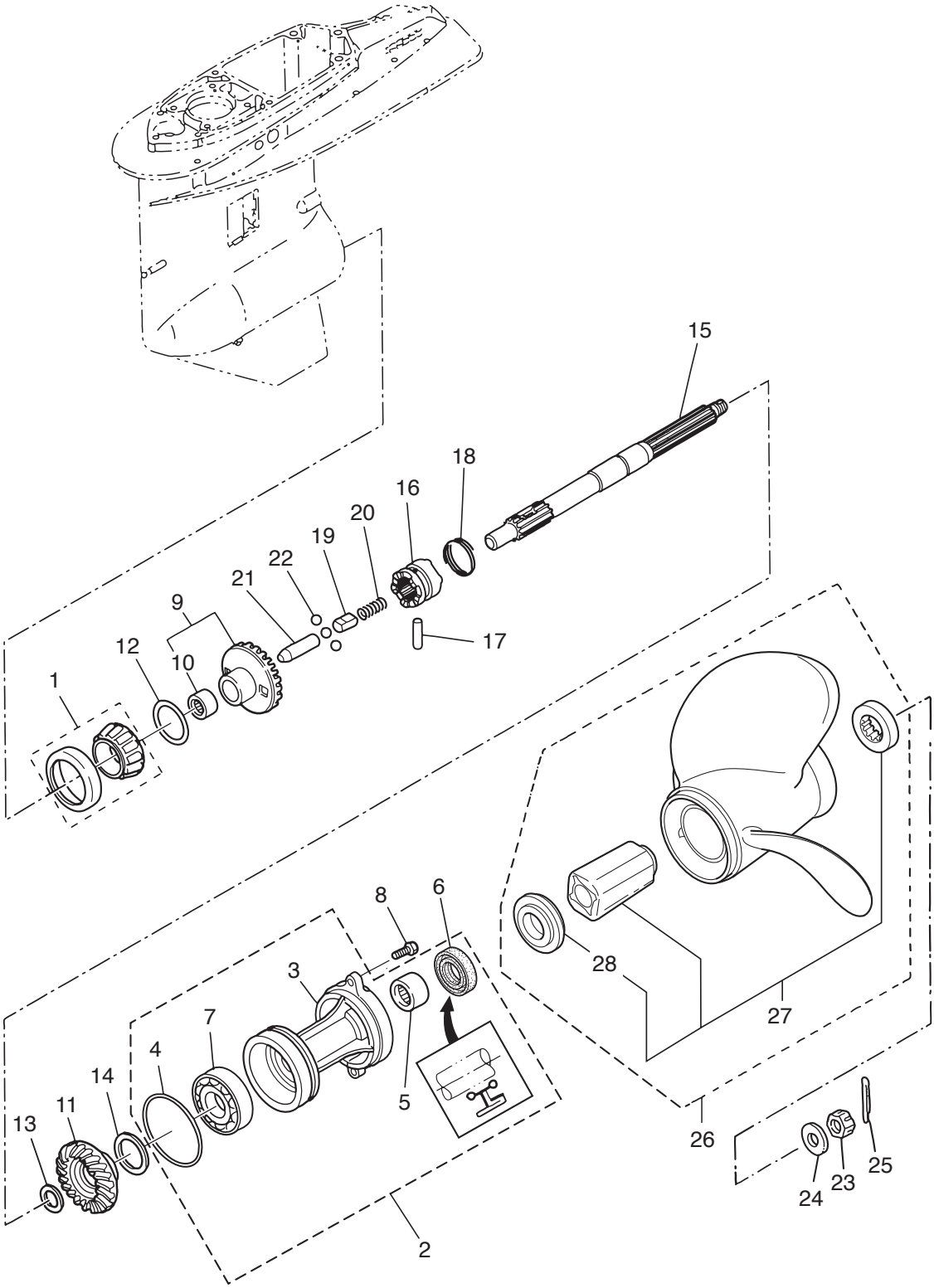

Ref.No. 見出番号		Part No. 部品番号	Description 部 品 名	Q'ty/個数 MD115A2	Remarks 備 考
15-26	1	3HKB64518-0	PROPELLER ASSY (9") ﾌﾟﾛﾍﾟﾗｱｯｼ (9")	1	OPT 3 x 356 x 229
15-26	2	3HKB64523-0	PROPELLER ASSY (11") ﾌﾟﾛﾍﾟﾗｱｯｼ (11")	1	OPT 3 x 356 x 279
15-26	3	3HKB64527-0	PROPELLER ASSY (13") ﾌﾟﾛﾍﾟﾗｱｯｼ (13")	1	OPT 3 x 349 x 330
15-26	4	3HKB64532-0	PROPELLER ASSY (15") ﾌﾟﾛﾍﾟﾗｱｯｼ (15")	1	OPT 3 x 343 x 381
15-26	5	3HKB64536-0	PROPELLER ASSY (17") ﾌﾟﾛﾍﾟﾗｱｯｼ (17")	1	OPT 3 x 337 x 432
15-26	6	3HKB64541-0	PROPELLER ASSY (19") ﾌﾟﾛﾍﾟﾗｱｯｼ (19")	1	OPT 3 x 335 x 483
15-26	7	3HKB64545-0	PROPELLER ASSY (21") ﾌﾟﾛﾍﾟﾗｱｯｼ (21")	1	OPT 3 x 335 x 533
15-27		3HK-64238-0	* PROPELLER HUB KIT * ﾌﾟﾛﾍﾟﾗﾊﾌﾞｷｯﾄ	1	
15-28		3HK-64235-0	** FORWARD THRUST WASHER ** ﾌｫﾜｰﾄﾞ ｽﾗｽﾄﾜｯｼｬ	1	

Fig. 16 BRACKET
ブラケット

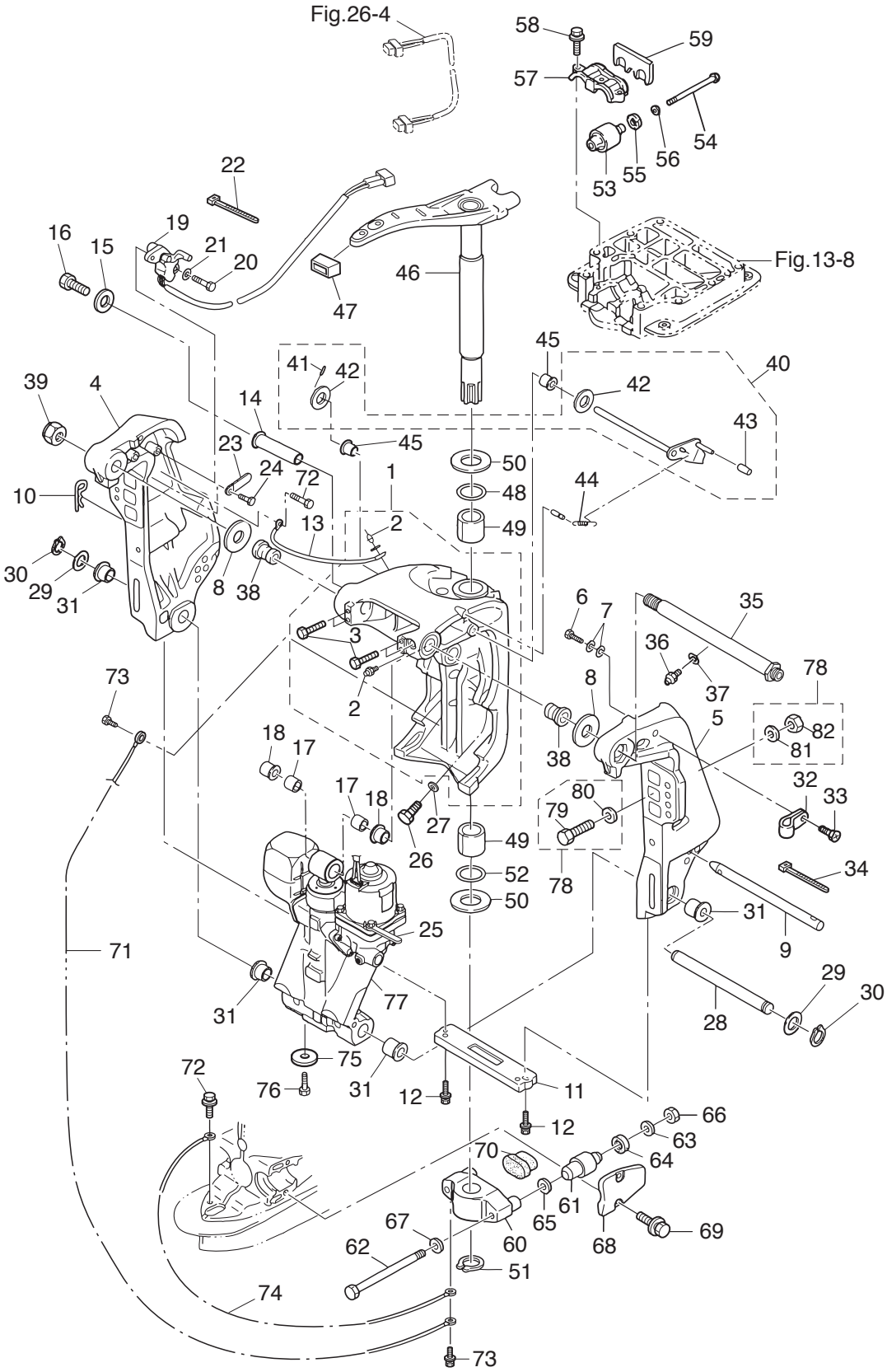

Ref.No. 見出番号	Part No. 部品番号	Description 部 品 名	Q'ty/個数 MD115A2	Remarks 備 考
16-1	3E0Q62313-3	SWIVEL BRACKET ASSY ｽｲﾍﾞﾙﾌﾞﾗｹｯﾄｱｯｼ	1	
16-2	344-67177-1	* GREASE FITTING * ｸﾞﾘｽﾌｨｯﾃｨﾝｸﾞ	4	
16-3	9101E3-5612	* BOLT * ﾎﾞﾙﾄ	4	
16-4	3E0Q62112-0	CLAMP BRACKET (R) ｸﾗﾝﾌﾟﾌﾞﾗｹｯﾄ (R)	1	Starboard Side
16-5	3E0Q62113-1	CLAMP BRACKET (L) ｸﾗﾝﾌﾟﾌﾞﾗｹｯﾄ (L)	1	Port Side
16-6	9102E3-1020	BOLT ﾎﾞﾙﾄ	1	
16-7	9402E3-1000	WASHER ﾜｯｼｬ	2	
16-8	3E0-62116-1	WASHER 25.7-50-1 ﾜｯｼｬ 25.7-50-1	2	
16-9	3E0-62121-1	THRUST ROD ｽﾗｽﾄﾛｯﾄﾞ	1	
16-10	3B7-62129-1	PIN ﾋﾟﾝ ｽﾗｽﾄﾛｯﾄﾞ	1	
16-11	3C7-60218-2	ANODE ｱﾉｰﾄﾞ ｽﾀｰﾝﾌﾞﾗｹｯﾄ	1	
16-12	910103-5630	BOLT ﾎﾞﾙﾄ	2	
16-13	398-62396-1	GROUND L=130 ｸﾞﾗﾝﾄﾞ (ｱｰｽﾜｲﾔ) L=130	1	Swivel Bracket -Clamp Bracket
16-14	3C8-77071-1	CYLINDER PIN (UPPER) ｼﾘﾝﾀﾞﾋﾟﾝ (ｱｯﾊﾟ)	1	
16-15	345-05122-1	WASHER 6.5-23-1.5 ﾜｯｼｬ 6.5-23-1.5	1	
16-16	9101E3-0612	BOLT ﾎﾞﾙﾄ	1	
16-17	3C8-77075-0	BUSHING 18-24-19 ﾌﾞｯｼﾝｸﾞ 18-24-19	2	
16-18	3E0-77076-0	BUSHING 18-20-20.5 ﾌﾞｯｼﾝｸﾞ 18-20-20.5	2	
16-19	3T1-72574-0	TRIM SENSOR L=1700 ﾄﾘﾑｾﾝｻ L=1700	1	
16-20	9101E3-0620	BOLT ﾎﾞﾙﾄ	2	
16-21	3R0-66308-0	WASHER 6-16-1.5 ﾜｯｼｬ 6-16-1.5	2	
16-22	3T5-84398-0	BAND 104 ﾊﾞﾝﾄﾞ ﾘｰﾄﾞﾜｲﾔ 104	2	
16-23	3PR-06972-0	CLAMP 6.5-47.5P ｸﾗﾝﾌﾟ 6.5-47.5P	1	
16-24	9101E3-5612	BOLT ﾎﾞﾙﾄ	1	
16-25	3PR-06972-0	CLAMP 6.5-47.5P ｸﾗﾝﾌﾟ 6.5-47.5P	1	
16-26	3B7-77085-1	BOLT 12-20 P1.75 ﾎﾞﾙﾄ 12-20 P1.75	2	
16-27	940103-1200	WASHER ﾜｯｼｬ	2	
16-28	3E0-77101-2	CYLINDER PIN (LOWER) ｼﾘﾝﾀﾞﾋﾟﾝ (ﾛﾜ)	1	
16-29	346-62412-1	WASHER 22.6-30-2 ﾜｯｼｬ 22.6-30-2	2	

Fig. 16 BRACKET
ブラケット

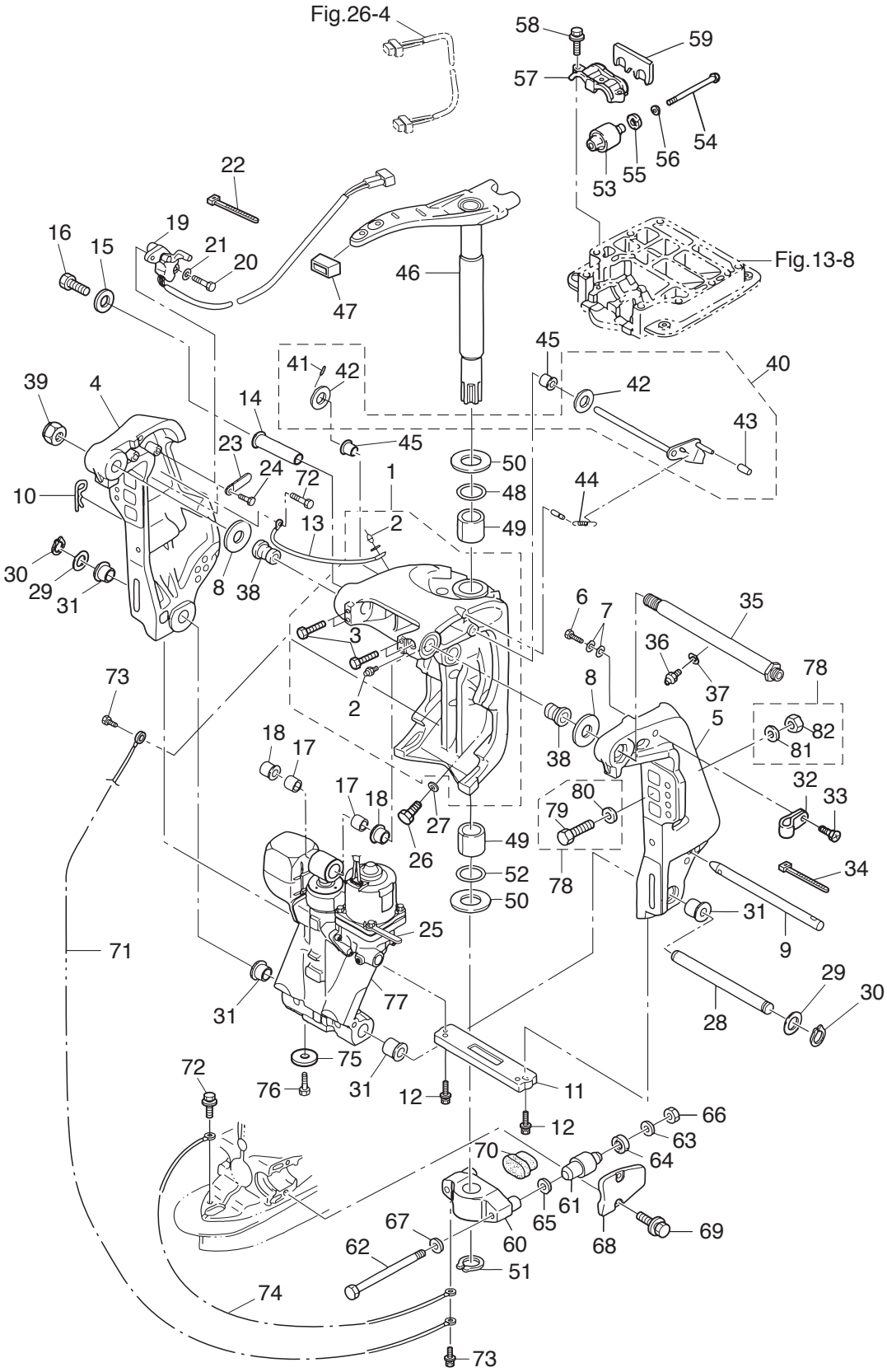

Ref.No. 見出番号	Part No. 部品番号	Description 部 品 名	Q'ty/個数 MD115A2	Remarks 備 考
16-30	945103-2200	C-RING d=22 Cﾘﾝｸﾞ d=22	2	
16-31	3E0-77103-0	BUSHING 22-25.4-23.5 ﾌﾞｯｼﾝｸﾞ 22-25.4-23.5	4	
16-32	345-06915-0	CLAMP 6.5-14L ｸﾗﾝﾌﾟ 6.5-14L	1	
16-33	921503-5612	SCREW ｽｸﾘｭ	1	
16-34	3T5-84398-0	BAND 104 ﾊﾞﾝﾄﾞ ﾘｰﾄﾞﾜｲﾔ 104	2	
16-35	3E0-62191-1	SWIVEL BRACKET SHAFT ASSY ｽｲﾍﾞﾙﾌﾞﾗｹｯﾄｼｬﾌﾄｱｯｼ (ｽﾃﾝｺｰﾄ)	1	Bracket Bolt
16-36	344-67177-1	GREASE FITTING ｸﾞﾘｽﾌｨｯﾃｨﾝｸﾞ	1	
16-37	940103-0600	WASHER ﾜｯｼｬ	1	
16-38	3E0-62126-0	BUSHING 25.6-28.6-40 ﾌﾞｯｼﾝｸﾞ 25.6-28.6-40	2	
16-39	346-62124-1	NYLON NUT 7/8-14 ﾅｲﾛﾝﾅｯﾄ 7/8-14	1	
16-40	3Y9-62431-1	TILT STOPPER ASSY ﾁﾙﾄｽﾄｯﾊﾟｱｯｼ	1	
16-41	951403-3516	* SPRING PIN 3.5-16 * ｽﾌﾟﾘﾝｸﾞﾋﾟﾝ 3.5-16	1	
16-42	3T1-61315-0	* WASHER 10.5-18-2 * ﾜｯｼｬ 10.5-18-2	2	
16-43	3Y9-62433-0	* TILT STOPPER GRIP * ﾁﾙﾄｽﾄｯﾊﾟｸﾞﾘｯﾌﾟ	1	
16-44	3E0-62473-1	TILT STOPPER SPRING ﾁﾙﾄｽﾄｯﾊﾟｽﾌﾟﾘﾝｸﾞ	1	
16-45	353-63207-0	COLLAR 10.2-12-12 ｶﾗｰ 10.2-12-12	2	
16-46	3C7Q62010-1	STEERING SHAFT ASSY ｽﾃｱﾘﾝｸﾞｼｬﾌﾄｱｯｼ	1	
16-47	3B7-62096-0	STEERING ARM DAMPER L=40 ｽﾃｱﾘﾝｸﾞｱｰﾑﾀﾞﾝﾊﾟ L=40	1	
16-48	3B7-62414-0	SEAL RING ｼｰﾙﾘﾝｸﾞ ｽﾃｱﾘﾝｸﾞｼｬﾌﾄ	1	
16-49	3B7-62417-0	BUSHING 32-40-45 ﾌﾞｯｼﾝｸﾞ 32-40-45	2	
16-50	3B7-62423-1	THRUST PLATE (UPPER) ｽﾗｽﾄﾌﾟﾚｰﾄ (ｱｯﾊﾟ)	2	
16-51	945103-3200	C-RING d=32 Cﾘﾝｸﾞ d=32	1	
16-52	3B7-62415-0	O-RING 4.5-32 Oﾘﾝｸﾞ 4.5-32	1	
16-53	3C7-61301-0	RUBBER MOUNT (UPPER) ﾗﾊﾞｰﾏｳﾝﾄ (ｱｯﾊﾟ)	2	
16-54	3C7-61307-2	BOLT 12-103 ﾎﾞﾙﾄ	2	
16-55	3C7-61338-0	DAMPER 21-36-5 ﾀﾞﾝﾊﾟ 21-36-5	2	
16-56	3C7-61335-0	WASHER 12.2-36-3 ﾜｯｼｬ 12.2-36-3	2	
16-57	3C7-61341-1	MOUNT HOLDING PLATE (UPPER) ﾏｳﾝﾄﾎｰﾙﾃﾞｨﾝｸﾞﾌﾟﾚｰﾄ (ｱｯﾊﾟ)	1	
16-58	9101E3-5835	BOLT ﾎﾞﾙﾄ	3	

Fig. 16 BRACKET
ブラケット

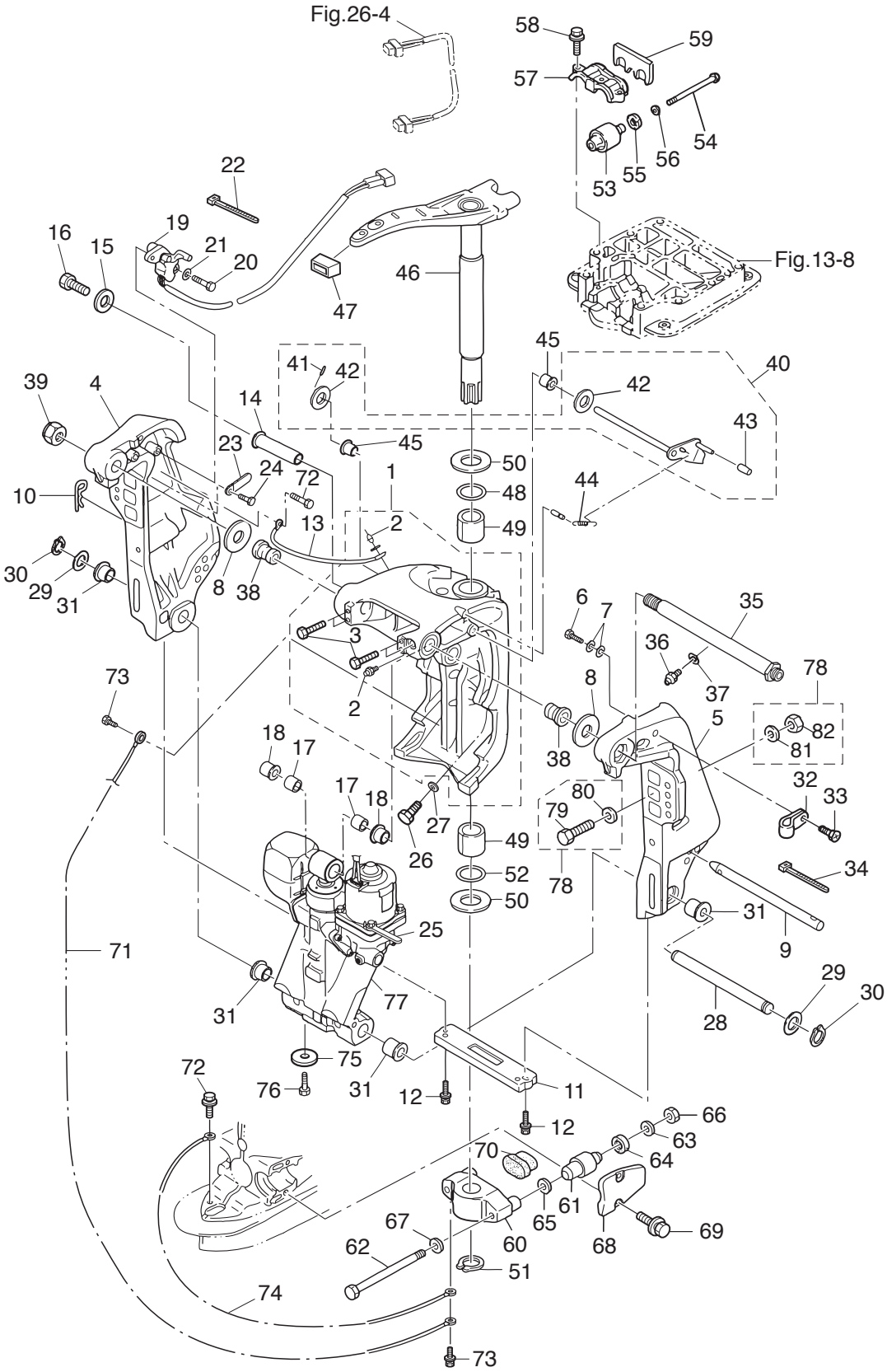

Ref.No. 見出番号	Part No. 部品番号	Description 部 品 名	Q'ty/個数 MD115A2	Remarks 備 考
16-59	3C7-61339-0	DAMPER (UPPER) ﾀﾞﾝﾊﾟ (ｱｯﾊﾟ)	1	
16-60	3C7Q61411-2	MOUNT BRACKET ﾏｳﾝﾄﾌﾞﾗｹｯﾄ	1	
16-61	353-61302-2	RUBBER MOUNT (LOWER) ﾗﾊﾞｰﾏｳﾝﾄ (ﾛﾜ)	2	
16-62	353-61321-3	BOLT M12-151 ﾎﾞﾙﾄ ﾏｳﾝﾄﾌﾞﾗｹｯﾄ	2	
16-63	353-61334-0	WASHER 13-34-3 ﾜｯｼｬ 13-34-3	2	
16-64	3C7-61338-0	DAMPER 21-36-5 ﾀﾞﾝﾊﾟ 21-36-5	2	
16-65	353-61315-1	WASHER 12.2-25-2 ﾜｯｼｬ ﾏｳﾝﾄﾌﾞﾗｹｯﾄ 12.2-25-2	2	
16-66	3B7-61324-0	NUT 12-P1.5 ﾅｯﾄ 12-P1.5	2	
16-67	9402E3-1200	WASHER ﾜｯｼｬ	2	
16-68	3B7Q61342-0	MOUNT HOLDING PLATE (LOWER) ﾏｳﾝﾄﾎｰﾙﾃﾞｨﾝｸﾞﾌﾟﾚｰﾄ (ﾛﾜ)	2	
16-69	3N4-61343-0	BOLT 8-25 ﾎﾞﾙﾄ 8-25	4	
16-70	3C7-61336-0	DAMPER (LOWER) ﾀﾞﾝﾊﾟ (ﾛﾜ)	1	
16-71	3C8-62396-1	GROUND L=210 ｸﾞﾗﾝﾄﾞ (ｱｰｽﾜｲﾔ) L=210	1	Mount Bracket-Swivel Bracket
16-72	910103-5612	BOLT ﾎﾞﾙﾄ	2	
16-73	910103-5612	BOLT ﾎﾞﾙﾄ	2	
16-74	3A3-62396-1	GROUND L=110 ｸﾞﾗﾝﾄﾞ (ｱｰｽﾜｲﾔ) L=110	1	Mount Bracket -Drive Shaft Housing
16-75	369-60218-1	ANODE ｱﾉｰﾄﾞ	1	
16-76	910103-5616	BOLT ﾎﾞﾙﾄ	1	
16-77	3T1-77150-1	PTT ASSY PTTｱｯｼ	1	see Fig.17
16-78	3C8-72120-0	RIGGING BOLT SET ﾘｷﾞﾝｸﾞﾎﾞﾙﾄｾｯﾄ	1	
16-79	3C7-62133-2	* BOLT 12-105 P1.25 * ﾎﾞﾙﾄ 12-105 P1.25	4	
16-80	353-61334-0	* WASHER 13-34-3 * ﾜｯｼｬ 13-34-3	4	
16-81	940103-1200	* WASHER * ﾜｯｼｬ	4	
16-82	3C7-62139-1	* NUT 12-P1.25 * ﾅｯﾄ 12-P1.25	4	

Fig. 17 POWER TRIM & TILT
パワートリム＆チルト

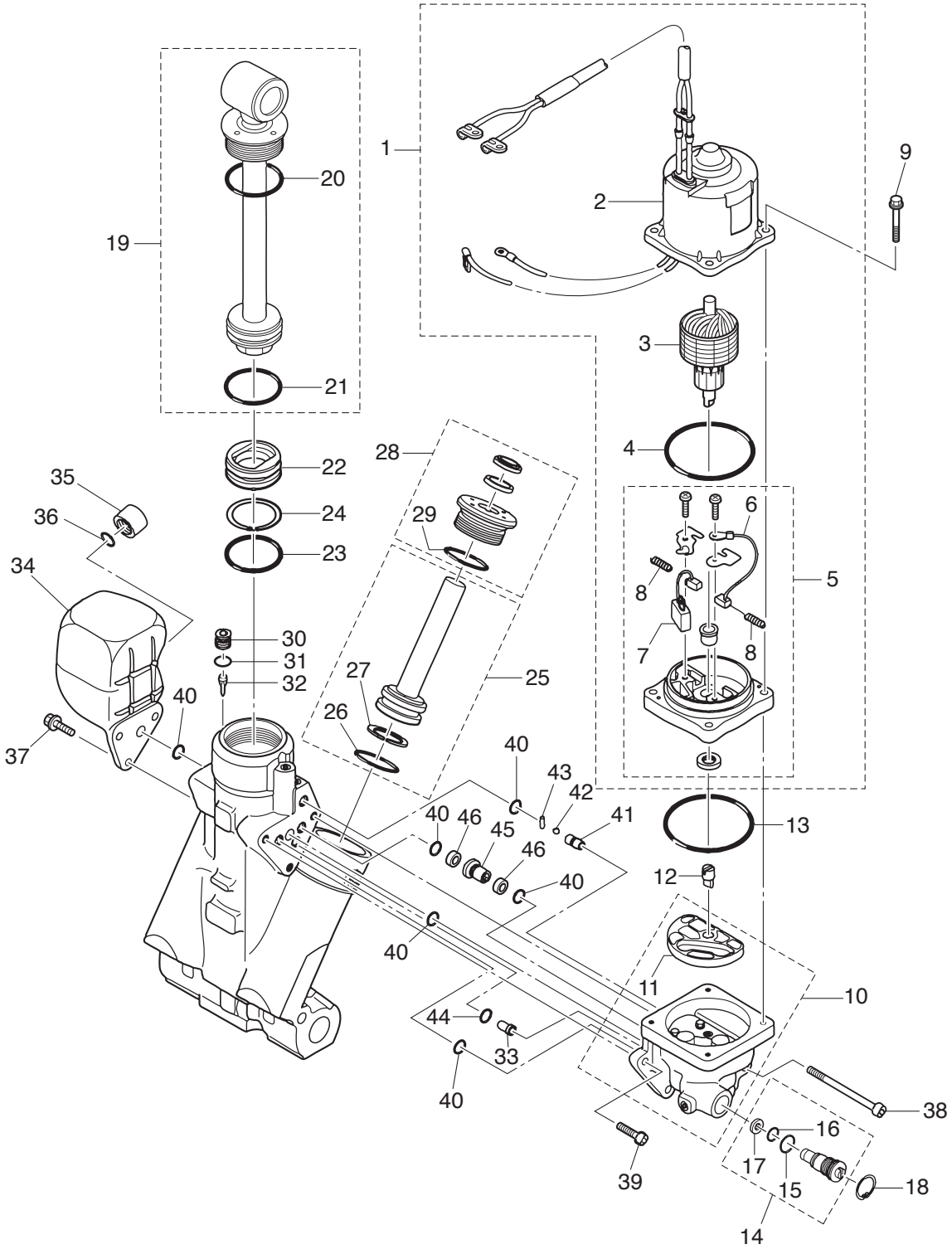

Ref.No. 見出番号	Part No. 部品番号	Description 部 品 名	Q'ty/個数 MD115A2	Remarks 備 考
17-1	3T1-77180-0	MOTOR ASSY ﾓｰﾀｱｯｼ	1	Cable L=1250
17-2	3T1-77195-0	* YOKE ASSY * ﾖｰｸｱｯｼ	1	
17-3	3E0-77190-0	* ARMATURE ASSY * ｱｰﾏﾁｭｱｱｯｼ	1	
17-4	353-77182-1	* O-RING * Oﾘﾝｸﾞ ﾓｰﾀ	1	
17-5	3E0-77192-0	* MOTOR BRACKET ASSY * ﾓｰﾀﾌﾞﾗｹｯﾄｱｯｼ	1	
17-6	3E0-77183-0	** BRUSH ** ﾌﾞﾗｼ	1	
17-7	353-77191-0	** BREAKER ** ﾌﾞﾚｰｶ	1	
17-8	3E0-77184-0	** BRUSH SPRING ** ﾌﾞﾗｼｽﾌﾟﾘﾝｸﾞ	2	
17-9	3E0-77199-1	BOLT ﾎﾞﾙﾄ	4	
17-10	3E0-77430-1	PUMP ﾎﾟﾝﾌﾟ	1	
17-11	3E0-77434-0	* FILTER * ﾌｨﾙﾀ B	1	
17-12	3E0-77163-0	COUPLING ｶｯﾌﾟﾘﾝｸﾞ ﾎﾟﾝﾌﾟ	1	
17-13	3B7-77167-0	O-RING 1.8-69.6 Oﾘﾝｸﾞ 1.8-69.6	1	
17-14	3E0-77176-1	MANUAL VALVE ﾏﾆｭｱﾙﾊﾞﾙﾌﾞ	1	
17-15	3B7-77411-0	* O-RING * Oﾘﾝｸﾞ	1	
17-16	3E0-77407-0	* O-RING * Oﾘﾝｸﾞ	1	
17-17	3E0-77408-0	* BACK-UP RING * ﾊﾞｯｸｱｯﾌﾟﾘﾝｸﾞ	1	
17-18	9450E3-1800	C-RING d=18 Cﾘﾝｸﾞ d=18	1	
17-19	3E0-77365-1	PISTON ROD ASSY ﾋﾟｽﾄﾝﾛｯﾄﾞｱｯｼ	1	
17-20	3E0-77383-0	* O-RING * Oﾘﾝｸﾞ	1	
17-21	3B7-77375-0	* O-RING * Oﾘﾝｸﾞ	1	
17-22	3B7-77377-1	FREE PISTON ﾌﾘｰﾋﾟｽﾄﾝ	1	
17-23	3B7-77375-0	O-RING Oﾘﾝｸﾞ	1	
17-24	3B7-77376-0	BACK-UP RING ﾊﾞｯｸｱｯﾌﾟﾘﾝｸﾞ	1	
17-25	3E0-77388-0	TRIM PISTON ASSY ﾄﾘﾑﾋﾟｽﾄﾝｱｯｼ	2	
17-26	3B7-77392-0	* O-RING * Oﾘﾝｸﾞ	1	
17-27	3B7-77393-0	* BACK-UP RING * ﾊﾞｯｸｱｯﾌﾟﾘﾝｸﾞ	1	
17-28	3E0-77395-0	ROD GUIDE SUB-ASSY ﾛｯﾄﾞｶﾞｲﾄﾞｻﾌﾞｱｯｼ ﾄﾘﾑ	2	
17-29	3E0-77398-0	* O-RING * Oﾘﾝｸﾞ	1	

Fig. 17 POWER TRIM & TILT
パワートリム＆チルト

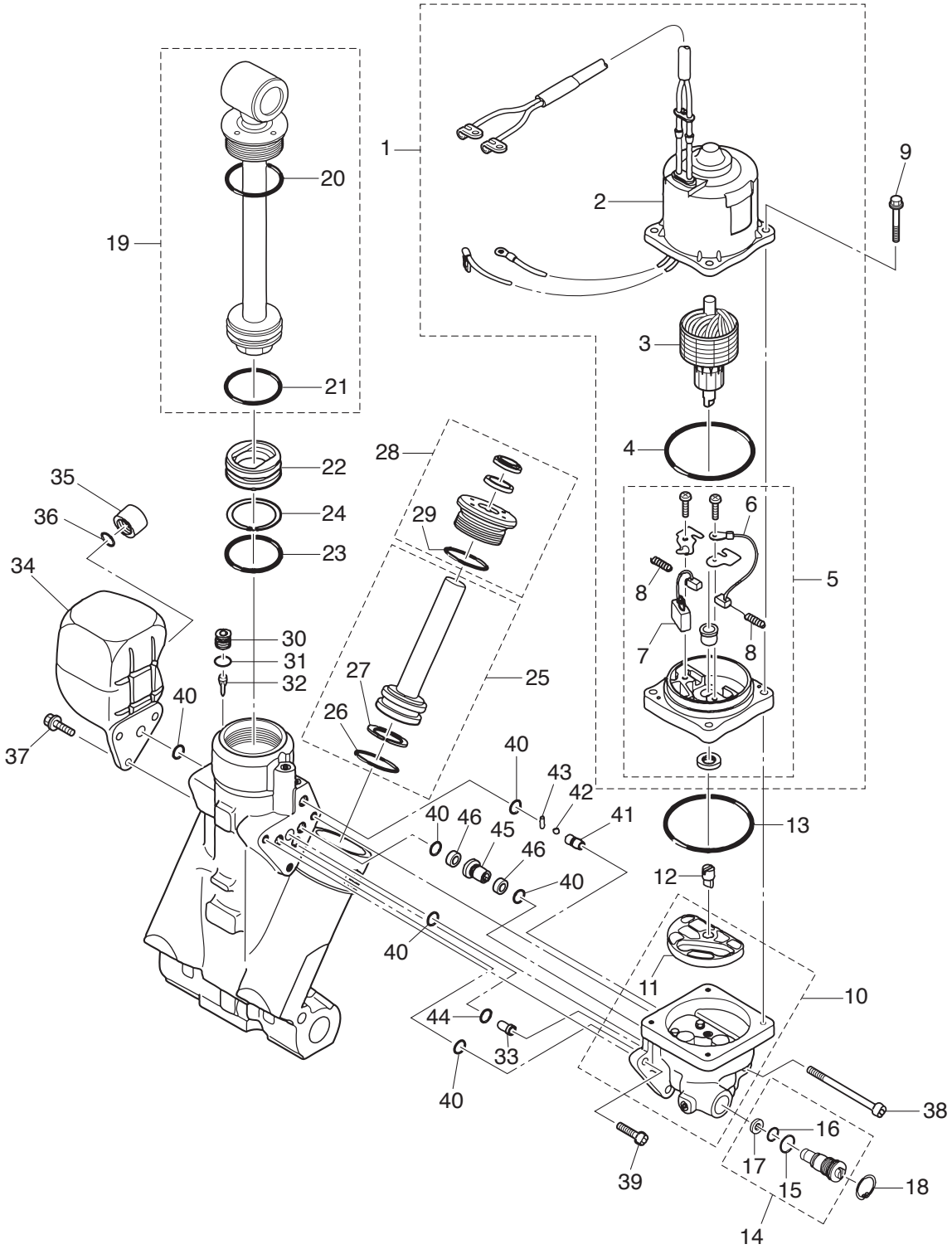

Ref.No. 見出番号	Part No. 部品番号	Description 部 品 名	Q'ty/個数 MD115A2	Remarks 備 考
17-30	3E0-77472-1	PLUG ﾌﾟﾗｸﾞ	1	
17-31	3B7-77179-0	O-RING Oﾘﾝｸﾞ	1	
17-32	3E0-77475-0	FILTER ﾌｨﾙﾀ	1	
17-33	3E0-77479-0	ORIFICE ｵﾘﾌｨｽ	1	
17-34	3E0-77165-0	RESERVE TANK ﾘｻﾞｰﾌﾞﾀﾝｸ	1	
17-35	3E0-77168-0	CAP ｷｬｯﾌﾟ	1	
17-36	3E0-77169-0	O-RING Oﾘﾝｸﾞ	1	
17-37	3E0-77159-1	BOLT ﾎﾞﾙﾄ	3	
17-38	3E0-77431-1	BOLT ﾎﾞﾙﾄ	1	
17-39	3E0-77432-1	BOLT ﾎﾞﾙﾄ	2	
17-40	3E0-77167-0	O-RING Oﾘﾝｸﾞ	6	
17-41	3E0-77557-0	ORIFICE ｵﾘﾌｨｽ	1	
17-42	3E0-77558-0	BALL ﾎﾞｰﾙ	1	
17-43	3E0-77559-0	PIN ﾋﾟﾝ	1	
17-44	3B7-77169-0	O-RING Oﾘﾝｸﾞ	1	
17-45	3E0-77453-0	VALVE SEAT ﾊﾞﾙﾌﾞｼｰﾄ	1	
17-46	3E0-77456-0	FILTER ﾌｨﾙﾀ	2	

Fig. 18 BOTTOM COWL
ボトムカウル

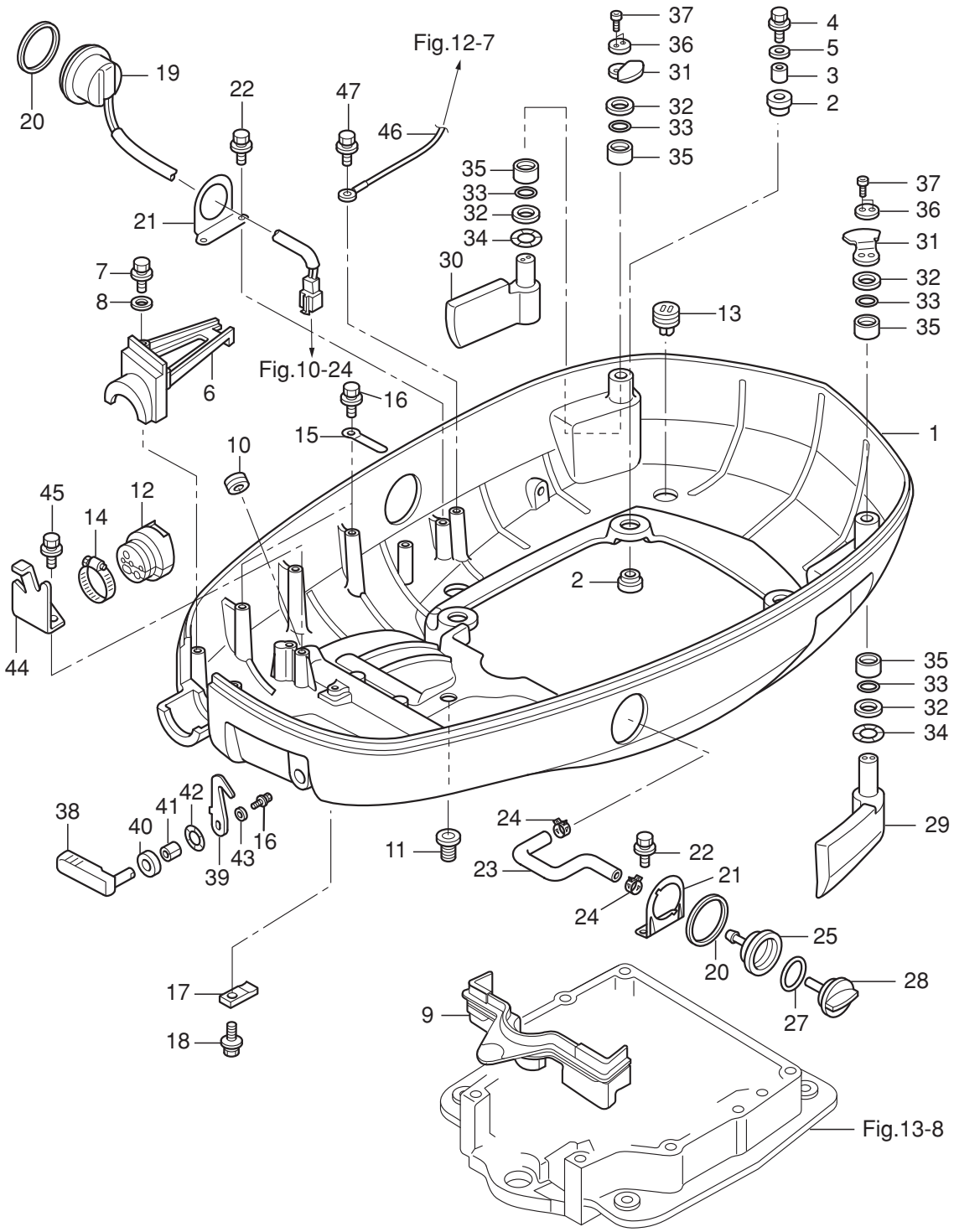

Ref.No. 見出番号	Part No. 部品番号	Description 部 品 名	Q'ty/個数 MD115A2	Remarks 備 考
18-1	3T1Q67100-2	BOTTOM COWL ﾎﾞﾄﾑｶｳﾙ	1	
18-2	345-67113-0	MOUNT 12-18-2.5 ﾏｳﾝﾄ 12-18-2.5	8	
18-3	3C7-67114-1	SPACER 8.4-12-17 ｽﾍﾟｰｻ 8.4-12-17	4	
18-4	9101E3-0835	BOLT ﾎﾞﾙﾄ	4	
18-5	3B7-63730-0	WASHER 8.5-24-1.5 ﾜｯｼｬ 8.5-24-1.5	4	
18-6	3T1Q76118-0	CLAMP ｸﾗﾝﾌﾟ	1	
18-7	910103-6625	BOLT ﾎﾞﾙﾄ	2	
18-8	940103-0600	WASHER ﾜｯｼｬ	2	
18-9	3C7-67164-0	GROMMET ｸﾞﾛﾒｯﾄ A ﾎﾞﾄﾑｶｳﾙ	1	
18-10	3C7-77156-0	GROMMET 20-6 ｸﾞﾛﾒｯﾄ PTTｺｰﾄﾞ	1	
18-11	345-66226-0	GROMMET 17-3 ｸﾞﾛﾒｯﾄ 17-3	1	
18-12	3T1-76116-1	GROMMET ｸﾞﾛﾒｯﾄ ｺｰﾄﾞ	1	
18-13	3T1-67161-0	GROMMET ｸﾞﾛﾒｯﾄ	4	
18-14	3R0-02426-0	CLAMP 60 ｸﾗﾝﾌﾟ 60	1	
18-15	398-06972-0	CLAMP 6.5-67P ｸﾗﾝﾌﾟ 6.5-67P	2	
18-16	910103-6612	BOLT ﾎﾞﾙﾄ	3	Clamp Hook Lever
18-17	3C7-72577-0	CLAMP ｸﾗﾝﾌﾟ PTT	1	
18-18	910103-5616	BOLT ﾎﾞﾙﾄ	1	
18-19	3AC-72615-0	PTT SWITCH ASSY PTTｽｲｯﾁｱｯｼ	1	
18-20	3F3-72616-1	GASKET ｶﾞｽｹｯﾄ PTTｽｲｯﾁ	2	
18-21	3T1-72617-0	PTT SWITCH ASSY BRACKET PTTｽｲｯﾁｱｯｼﾌﾞﾗｹｯﾄ	2	Flushing Connector Bracket PTT SW Bracket
18-22	9101E3-5616	BOLT ﾎﾞﾙﾄ	4	
18-23	3T1-72410-0	FLUSHING HOSE ﾌﾗｯｼﾝｸﾞﾎｰｽ	1	
18-24	3T1-07737-1	CLIP φ17.8 ｸﾘｯﾌﾟ φ17.8	2	
18-25	3T1-72403-0	FLUSHING CONNECTOR ﾌﾗｯｼﾝｸﾞｺﾈｸﾀ	1	
18-27	3R0-07422-0	O-RING 3.1-24.4 Oﾘﾝｸﾞ 3.1-24.4	1	
18-28	3T1-72404-0	FLUSHING CONNECTOR CAP ﾌﾗｯｼﾝｸﾞｺﾈｸﾀｷｬｯﾌﾟ	1	
18-29	3T1-67680-0	HOOK LEVER ASSY (LEFT) ﾌｯｸﾚﾊﾞｰｱｯｼ (L)	1	Rear Left
18-30	3T1-67681-0	HOOK LEVER ASSY (RIGHT) ﾌｯｸﾚﾊﾞｰｱｯｼ (R)	1	Rear Right

Fig. 18 BOTTOM COWL
ボトムカウル

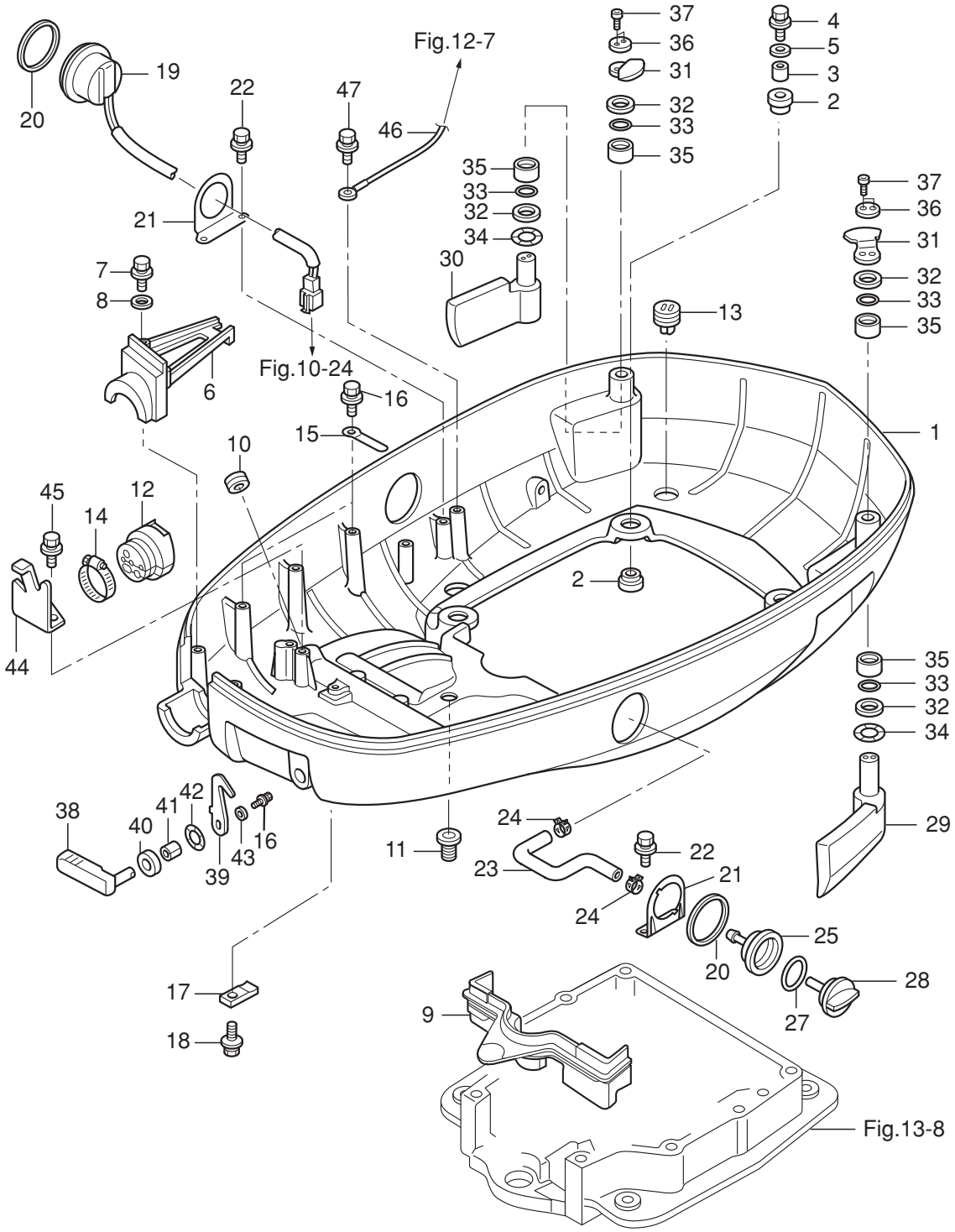

Ref.No. 見出番号	Part No. 部品番号	Description 部 品 名	Q'ty/個数 MD115A2	Remarks 備 考
18-31	3T1-67142-0	COVER HOOK ｶﾊﾞｰﾌｯｸ	2	
18-32	3T1-63731-0	WASHER 18.5-30-1 ﾜｯｼｬ 18.5-30-1	4	
18-33	3T1-62435-0	O-RING φ3.5-18 Oﾘﾝｸﾞ φ3.5-18	4	
18-34	3T1-63109-0	WAVE WASHER 18.7-26-0.3 ｳｪｰﾌﾞﾜｯｼｬ 18.7-26-0.3	2	
18-35	3C8-77075-0	BUSHING 18-24-19 ﾌﾞｯｼﾝｸﾞ 18-24-19	4	
18-36	3T1-67146-0	WASHER 5.3-20-2 ﾜｯｼｬ	2	
18-37	910203-0520	BOLT ﾎﾞﾙﾄ	4	Hexagon Cap Bolt
18-38	3R3Q67141-0	HOOK LEVER ﾌｯｸﾚﾊﾞｰ	1	
18-39	3R3-67142-0	COVER HOOK ｶﾊﾞｰﾌｯｸ	1	Front
18-40	338-67147-0	SEAL RING 13.8-22-3.7 ｼｰﾙﾘﾝｸﾞ 13.8-22-3.7	1	
18-41	332-67105-1	HOOK LEVER BUSHING 14-16-1.8 ﾌｯｸﾚﾊﾞｰﾌﾞｯｼﾝｸﾞ 14-16-1.8	1	
18-42	941403-1400	WAVE WASHER d=14 ｳｪｰﾌﾞﾜｯｼｬ d=14	1	
18-43	3R0-66308-0	WASHER 6-16-1.5 ﾜｯｼｬ 6-16-1.5	1	
18-44	3B7-83720-0	CLIP ｸﾘｯﾌﾟ ｹｰﾌﾞﾙ	1	
18-45	910103-6616	BOLT ﾎﾞﾙﾄ	2	
18-46	3N4-76142-1	GROUND CABLE L=270 ｸﾞﾗﾝﾄﾞｹｰﾌﾞﾙ L=270	1	Oil Pump Bracket -Bottom Cowl
18-47	910103-6612	BOLT ﾎﾞﾙﾄ	1	

Fig. 19 SHIFT
シフト

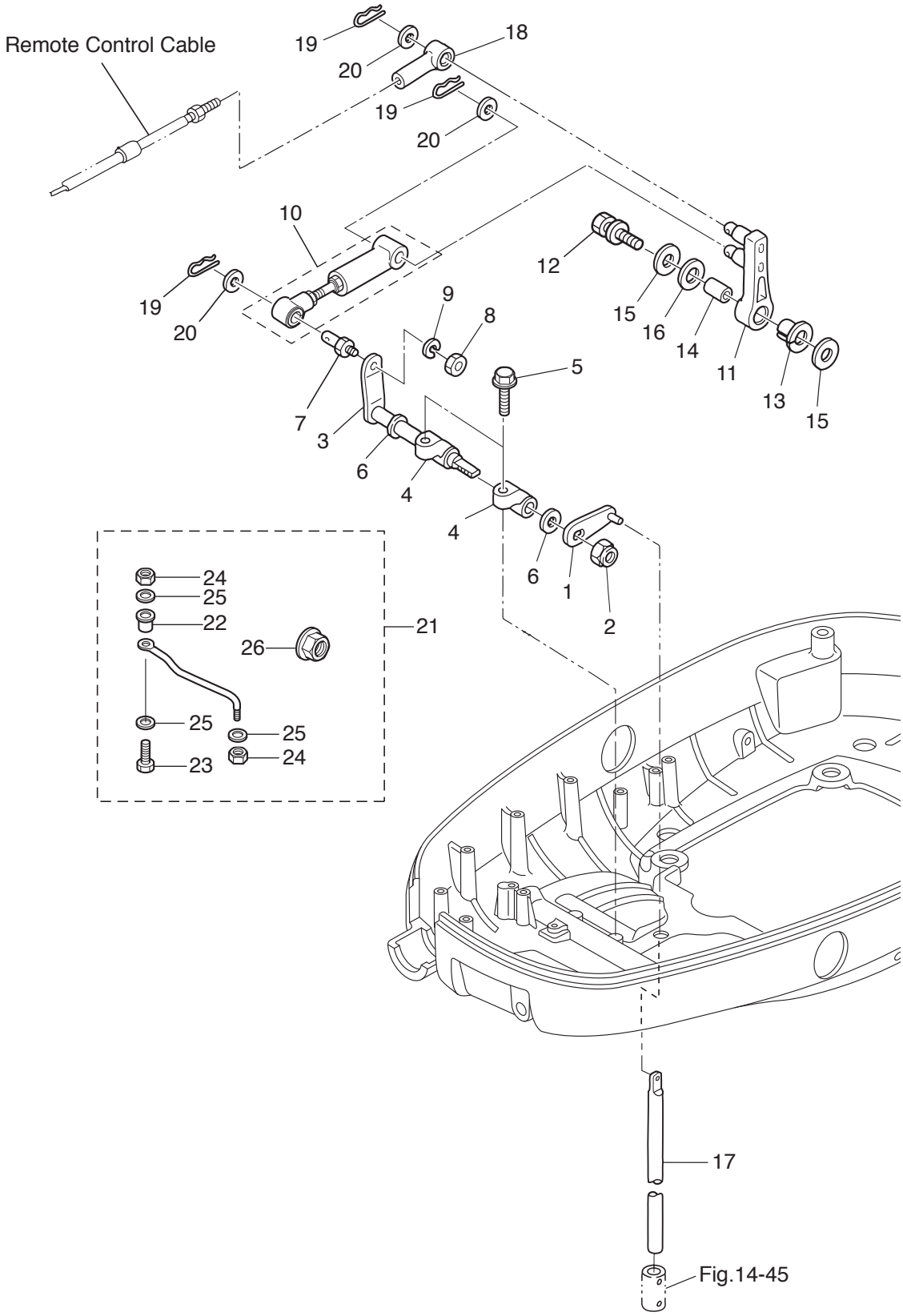

Ref.No. 見出番号	Part No. 部品番号	Description 部 品 名	Q'ty/個数 MD115A2	Remarks 備 考
19-1	3C7-66110-0	SHIFT ROD LEVER ｼﾌﾄﾛｯﾄﾞﾚﾊﾞｰ	1	
19-2	930403-1000	NYLON NUT 10-P1.5 ﾅｲﾛﾝﾅｯﾄ 10-P1.5	1	
19-3	3C7-66225-0	SHIFT LEVER SHAFT ｼﾌﾄﾚﾊﾞｰｼｬﾌﾄ	1	
19-4	353-66145-1	HOLDER ﾎﾙﾀﾞ ｼﾌﾄﾚﾊﾞｰｼｬﾌﾄ	2	
19-5	3T1-60108-0	PRE-COATED BOLT 8-25 ﾌﾟﾚｺｰﾄﾎﾞﾙﾄ 8-25	2	
19-6	332-61315-0	WASHER 10.5-18-1.5 ﾜｯｼｬ 10.5-18-1.5	2	
19-7	353-83728-1	PIN ﾋﾟﾝ ｹｰﾌﾞﾙ	1	
19-8	930103-0600	NUT ﾅｯﾄ	1	
19-9	941303-0600	SPRING WASHER ｽﾌﾟﾘﾝｸﾞﾜｯｼｬ	1	
19-10	3FW-66148-0	LINK ROD ASSY (SHIFT) ﾘﾝｸﾛｯﾄﾞｱｯｼ (ｼﾌﾄ)	1	
19-11	3B7-66122-2	SHIFT ARM ｼﾌﾄｱｰﾑ	1	
19-12	910103-6835	BOLT ﾎﾞﾙﾄ	1	
19-13	3B7-63713-0	BUSHING 12-14-15.5 ﾌﾞｯｼﾝｸﾞ 12-14-15.5	1	
19-14	3B7-63732-1	COLLAR 8.4-12-17 ｶﾗｰ 8.4-12-17	1	
19-15	3B7-63730-0	WASHER 8.5-24-1.5 ﾜｯｼｬ 8.5-24-1.5	2	
19-16	3B7-63731-0	WASHER 12.5-24-1 ﾜｯｼｬ 12.5-24-1	1	
19-17	353-66215-1	SHIFT ROD (L) ｼﾌﾄﾛｯﾄﾞ (L)	1	
19-18	3B7-83715-2	CABLE JOINT ｹｰﾌﾞﾙｼﾞｮｲﾝﾄ	1	
19-19	951603-0800	SNAP PIN d=8 ｽﾅｯﾌﾟﾋﾟﾝ d=8	3	
19-20	3AA-83719-0	WASHER 8.5-18-1.6 ﾜｯｼｬ 8.5-18-1.6	3	
19-21	3E0-84905-0	DRAG LINK ASSY ﾄﾞﾗｯｸﾞﾘﾝｸｱｯｼ H	1	
19-22	3E0-84914-0	* SPACER 9.6-19-13 * ｽﾍﾟｰｻ ﾄﾞﾗｯｸﾞﾘﾝｸ H	1	
19-23	3E0-84917-0	* BOLT 3/8-50 * ﾎﾞﾙﾄ 3/8-50	1	
19-24	353-84918-0	* NYLON NUT 3/8-24UNF * ﾅｲﾛﾝﾅｯﾄ 3/8-24UNF	2	
19-25	353-84916-0	* WASHER 9.6-18-2 * ﾜｯｼｬ 9.6-18-2	3	
19-26	3F3-84908-0	* SEAL RING * ｼｰﾙﾘﾝｸﾞ ﾄﾞﾗｯｸﾞﾘﾝｸ	1	

Fig. 20 TOP COWL
トップカウル

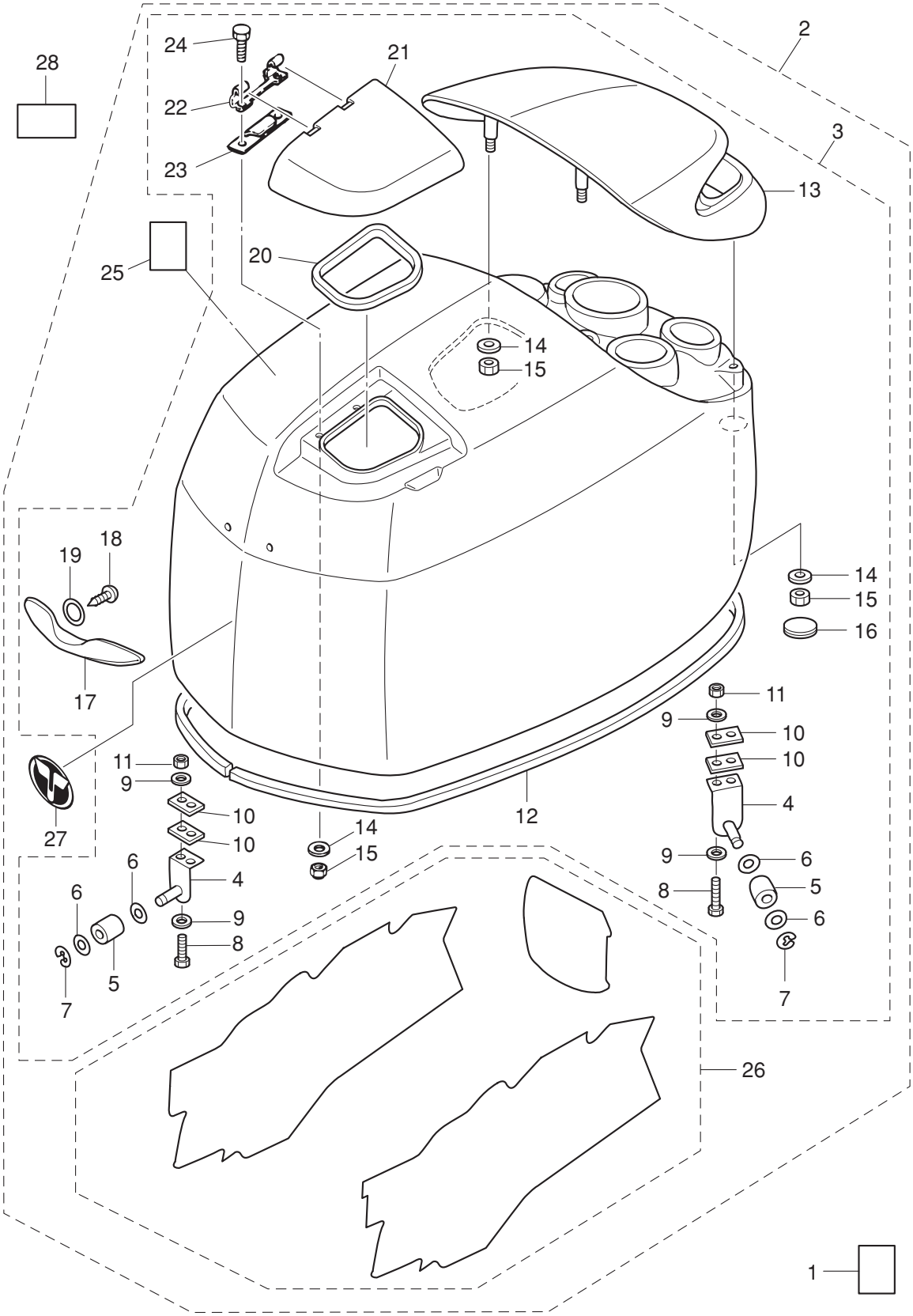

Ref.No. 見出番号	Part No. 部品番号	Description 部 品 名	Q'ty/個数 MD115A2	Remarks 備 考
20-1	3T1-72043-0	OIL CAUTION DECAL ｵｲﾙｺｰｼｮﾝﾃﾞｶｰﾙ	1	
20-2	3HKQ67645-5	TOP COWL ASSY (SERVICE) ﾄｯﾌﾟｶｳﾙｱｯｼ	1	
20-3	3T1Q67640-0	* TOP COWL SUB-ASSY * ﾄｯﾌﾟｶｳﾙｻﾌﾞｱｯｼ	1	
20-4	3T1-67511-0	** COVER STAY ASSY ** ｶﾊﾞｰｽﾃｰｱｯｼ	3	
20-5	3R0-67517-0	** ROLLER 6.1-14.7-14 ** ﾛｰﾗ 6.1-14.7-14	3	
20-6	940103-0600	** WASHER ** ﾜｯｼｬ	6	
20-7	945303-0500	** E-RING d=5 ** Eﾘﾝｸﾞ d=5	3	
20-8	910103-0525	** BOLT ** ﾎﾞﾙﾄ	6	
20-9	940103-0500	** WASHER ** ﾜｯｼｬ	12	
20-10	3T1-67516-0	** PLATE ** ﾌﾟﾚｰﾄ ｶﾊﾞｰｽﾃｰ	6	
20-11	930403-0500	** NYLON NUT 5-P0.8 ** ﾅｲﾛﾝﾅｯﾄ 5-P0.8	6	
20-12	3HK-67501-0	** TOP COWL SEAL ** ﾄｯﾌﾟｶｳﾙｼｰﾙ	1	
20-13	3T1Q67521-0	** TILT HANDLE ** ﾁﾙﾄﾊﾝﾄﾞﾙ	1	
20-14	3C8-66308-0	** WASHER 6-16-1.5 ** ﾜｯｼｬ 6-16-1.5	6	Tilt Handle Filler Lid
20-15	930403-0600	** NYLON NUT 6-P1.0 ** ﾅｲﾛﾝﾅｯﾄ 6-P1.0	6	Tilt Handle Filler Lid
20-16	3F3-72618-0	** GROMMET 47-2.5 ** ｸﾞﾛﾒｯﾄ PTTｽｲｯﾁ	2	
20-17	3T1-67660-0	** COWL HANDLE ** ｶｳﾙﾊﾝﾄﾞﾙ	1	
20-18	3T5-06437-0	** TAPPING SCREW 6-16 ** ﾀｯﾋﾟﾝｸﾞｽｸﾘｭ 6-16	2	
20-19	345-05122-1	** WASHER 6.5-23-1.5 ** ﾜｯｼｬ 6.5-23-1.5	2	
20-20	3T1-67213-0	** SEAL ** ｼｰﾙ ﾗﾊﾞｰ ﾌｨﾗﾘｯﾄﾞ	1	
20-21	3T1Q67209-1	** FILLER LID ASSY ** ﾌｨﾗﾘｯﾄﾞｱｯｼ	1	
20-22	3B7-67211-0	** FILLER LID HINGE ** ﾌｨﾗﾘｯﾄﾞﾋﾝｼﾞ	1	
20-23	3T1-67212-0	** SPRING ** ｽﾌﾟﾘﾝｸﾞ ﾌｨﾗﾘｯﾄﾞ	1	
20-24	910103-0616	** BOLT ** ﾎﾞﾙﾄ	2	
20-25	3C7-72180-3	* CAUTION DECAL (A) * ｺｰｼｮﾝﾃﾞｶｰﾙ (A)	1	
20-26	3HK-87802-3	* DECAL SET (MD115A2) * ﾃﾞｶｰﾙｾｯﾄ (MD115A2)	1	115ps
20-27	3KY-67531-0	* FRONT DECAL * ﾌﾛﾝﾄﾃﾞｶｰﾙ	1	
20-28	3AC-72185-0	CAUTION DECAL ｺｰｼｮﾝﾃﾞｶｰﾙ	1	EU Model

Fig. 21 COMPONENT PARTS OF REMOTE CONTROL
リモコンボックス構成部品

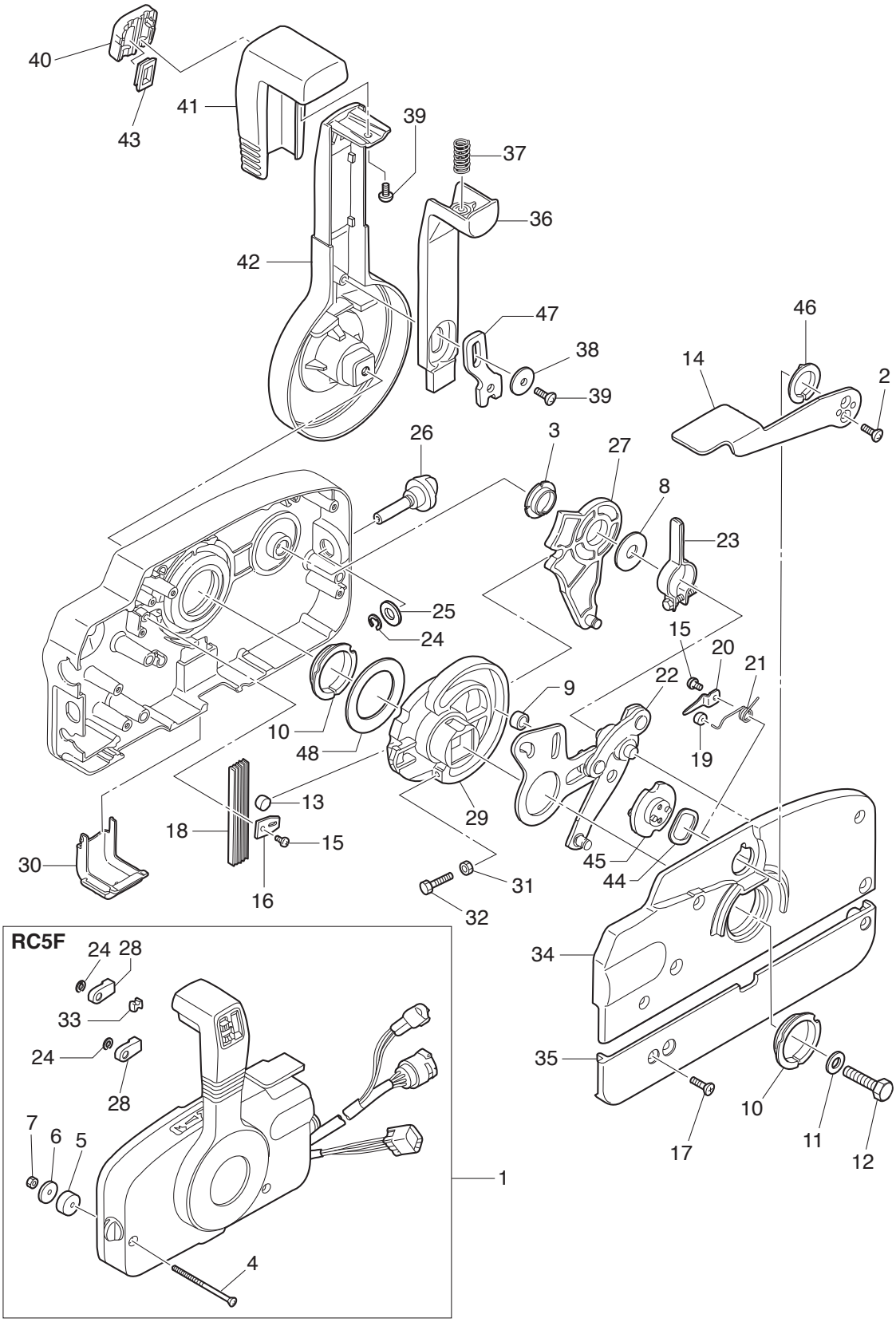

Ref.No. 見出番号	Part No. 部品番号	Description 部 品 名	Q'ty/個数 MD115A2	Remarks 備 考
21-1	3GFQ84500-0	REMOTE CONTROL HEAD ASSY (RC5F) ﾘﾓｰﾄｺﾝﾄﾛｰﾙﾍｯﾄﾞｱｯｼ (RC5F)	1	RC5F
21-2	921603-0512	* SCREW * ｽｸﾘｭ	2	
21-3	3A3-84432-0	* BUSHING * ﾌﾞｯｼﾝｸﾞ B	1	
21-4	3A3-84375-0	* SCREW * ｽｸﾘｭ	3	
21-5	3A3-84374-0	* SPACER * ｽﾍﾟｰｻ	3	
21-6	353-84371-0	* WASHER * ﾜｯｼｬ ﾘﾓｺﾝﾎﾞｯｸｽ	3	
21-7	930103-0600	* NUT * ﾅｯﾄ	3	
21-8	3A3-84383-0	* WASHER * ﾜｯｼｬ	1	
21-9	3A3-84421-0	* ROLLER * ﾛｰﾗ	1	
21-10	3A3-84431-0	* BUSHING * ﾌﾞｯｼﾝｸﾞ A	2	
21-11	940103-0800	* WASHER * ﾜｯｼｬ	1	
21-12	3A3-84442-0	* BOLT * ﾎﾞﾙﾄ	1	
21-13	353-84388-0	* DETENT ROLLER * ﾃﾞﾃﾝﾄﾛｰﾗ	1	
21-14	3B7Q84312-0	* FREE THROTTLE LEVER * ﾌﾘｰｽﾛｯﾄﾙﾚﾊﾞｰ	1	
21-15	921503-0406	* SCREW * ｽｸﾘｭ	2	
21-16	3A3-84423-0	* DETENT RETAINER * ﾃﾞﾃﾝﾄﾘﾃｰﾅ	1	
21-17	921603-0518	* SCREW * ｽｸﾘｭ	5	
21-18	3A3-84307-0	* DETENT SPRING * ﾃﾞﾃﾝﾄｽﾌﾟﾘﾝｸﾞ	5	
21-19	3A3-84424-0	* FREE THROTTLE ROLLER * ﾌﾘｰｽﾛｯﾄﾙﾛｰﾗ	1	
21-20	3A3-84426-0	* ROLLER RETAINER * ﾛｰﾗﾘﾃｰﾅ	1	
21-21	3A3-84425-0	* FREE THROTTLE SPRING * ﾌﾘｰｽﾛｯﾄﾙｽﾌﾟﾘﾝｸﾞ	1	
21-22	3A3-84365-1	* THROTTLE ARM * ｽﾛｯﾄﾙｱｰﾑ	1	
21-23	3A3-84428-0	* THROTTLE FRICTION ARM * ｽﾛｯﾄﾙﾌﾘｸｼｮﾝｱｰﾑ	1	
21-24	945303-0600	* E-RING d=6 * Eﾘﾝｸﾞ d=6	3	
21-25	353-84394-0	* WASHER * ﾜｯｼｬ	1	
21-26	3A3-84427-0	* ADJUST SCREW * ｱｼﾞｬｽﾄｽｸﾘｭ ｽﾛｯﾄﾙﾌﾘｸｼｮﾝ	1	
21-27	3A3-84381-0	* SHIFT GEAR ASSY * ｼﾌﾄｷﾞﾔｱｯｼ	1	
21-28	3A3-83314-2	* CABLE TERMINAL * ｹｰﾌﾞﾙﾀｰﾐﾅﾙ	2	
21-29	3A3-84364-2	* DRIVE GEAR * ﾄﾞﾗｲﾌﾞｷﾞﾔ	1	

Fig. 21 COMPONENT PARTS OF REMOTE CONTROL
リモコンボックス構成部品

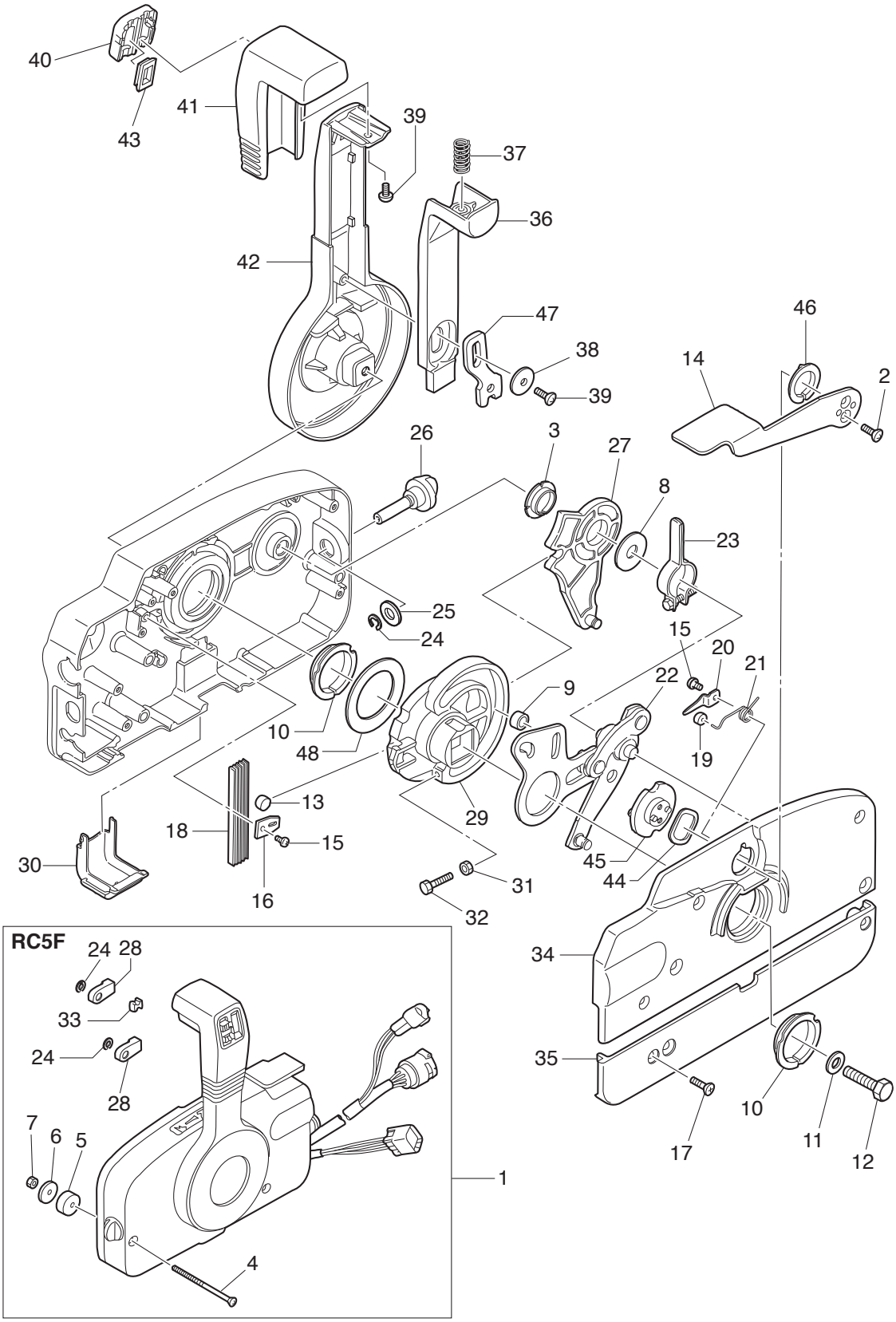

Ref.No. 見出番号	Part No. 部品番号	Description 部 品 名	Q'ty/個数 MD115A2	Remarks 備 考
21-30	3A3-84429-0	* WIRE COVER * ﾜｲﾔｶﾊﾞｰ	1	
21-31	930103-0500	* NUT * ﾅｯﾄ	1	
21-32	910103-0525	* BOLT * ﾎﾞﾙﾄ	1	
21-33	3A3-84376-0	* GROMMET * ｸﾞﾛﾒｯﾄ	1	
21-34	3B7Q84441-0	* REAR HOUSING * ﾘﾔﾊｳｼﾞﾝｸﾞ	1	
21-35	3B7Q84366-0	* REAR PANEL * ﾘﾔﾊﾟﾈﾙ	1	
21-36	3A3-84401-0	* NEUTRAL LOCK ARM * ﾆｭｰﾄﾗﾙﾛｯｸｱｰﾑ	1	
21-37	3A3-84403-0	* NEUTRAL LOCK SPRING * ﾆｭｰﾄﾗﾙﾛｯｸｽﾌﾟﾘﾝｸﾞ	1	
21-38	3A3-84407-0	* WASHER * ﾜｯｼｬ ﾛｯｸｱｰﾑ	1	
21-39	921503-0510	* SCREW * ｽｸﾘｭ	2	
21-40	3A3-84451-0	* TILT SWITCH COVER * ﾁﾙﾄｽｲｯﾁｶﾊﾞｰ	1	
21-41	3A3-84404-0	* GRIP * ｸﾞﾘｯﾌﾟ	1	
21-42	3B7Q84343-0	* CONTROL LEVER * ｺﾝﾄﾛｰﾙﾚﾊﾞｰ	1	
21-43	3A3-84452-0	* TILT SWITCH PLUG * ﾁﾙﾄｽｲｯﾁﾌﾟﾗｸﾞ	1	
21-44	3A3-84368-0	* WAVE WASHER * ｳｪｰﾌﾞﾜｯｼｬ	1	
21-45	3A3-84391-0	* FREE THROTTLE DRUM * ﾌﾘｰｽﾛｯﾄﾙﾄﾞﾗﾑ	1	
21-46	3A3-84435-0	* BUSHING * ﾌﾞｯｼﾝｸﾞ D	1	
21-47	3A3-84406-0	* PLATE * ﾌﾟﾚｰﾄ ﾛｯｸｱｰﾑ	1	
21-48	3A3-84422-0	* THRUST PLATE * ｽﾗｽﾄﾌﾟﾚｰﾄ	1	

Fig. 22 COMPONENT PARTS OF REMOTE CONTROL (ELECTRIC PARTS)
リモコンボックス構成部品（電装品関係）

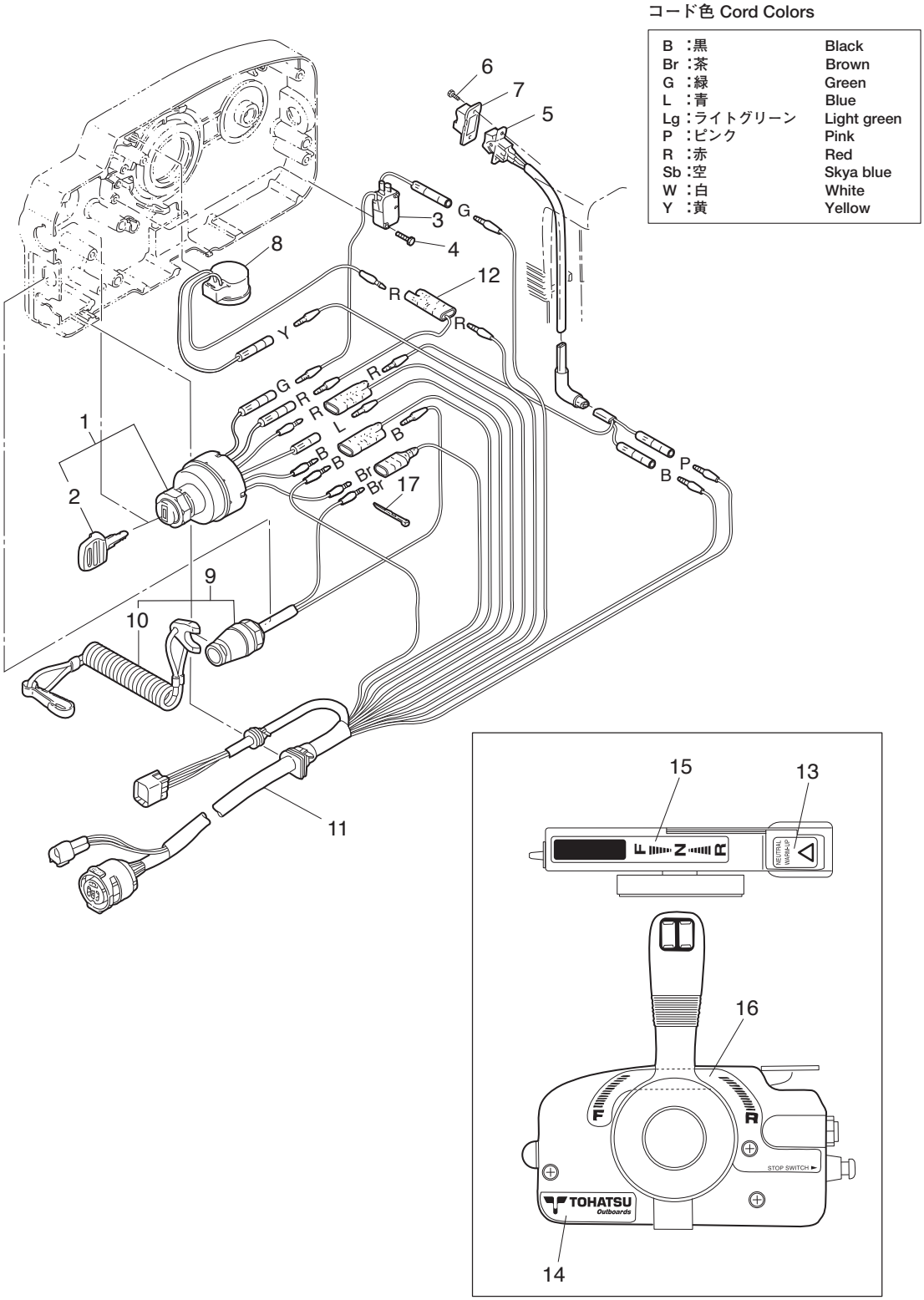

Ref.No. 見出番号		Part No. 部品番号	Description 部 品 名	Q'ty/個数 MD115A2	Remarks 備 考
22-1		353-76020-3	MAIN SWITCH ASSY ﾒｲﾝｽｲｯﾁｱｯｼ	1	
22-2	1	3F3-76217-0	* MAIN SWITCH KEY No.301 * ﾒｲﾝｽｲｯﾁｷｰ No.301	A	
22-2	2	3F3-76218-0	* MAIN SWITCH KEY No.302 * ﾒｲﾝｽｲｯﾁｷｰ No.302	A	
22-2	3	3F3-76219-0	* MAIN SWITCH KEY No.303 * ﾒｲﾝｽｲｯﾁｷｰ No.303	A	
22-3		3T5-76086-0	NEUTRAL SWITCH (REMOTE CONT) ﾆｭｰﾄﾗﾙｽｲｯﾁ (ﾘﾓｰﾄｺﾝﾄﾛｰﾙ)	1	
22-4		921503-5316	SCREW ｽｸﾘｭ	2	
22-5		3A3-72560-0	PTT SWITCH ASSY PTTｽｲｯﾁｱｯｼ	1	
22-6		921503-0206	SCREW ｽｸﾘｭ	2	
22-7		3A3-72591-0	PTT SWITCH COVER PTTｽｲｯﾁｶﾊﾞｰ	1	
22-8		3C8-76171-0	OVERHEAT BUZZER ｵｰﾊﾞｰﾋｰﾄﾌﾞｻﾞｰ	1	
22-9		3A3-06830-0	STOP SWITCH ASSY ｽﾄｯﾌﾟｽｲｯﾁｱｯｼ	1	
22-10		353-06821-0	* STOP SWITCH LANYARD ASSY * ｽﾄｯﾌﾟｽｲｯﾁﾗﾝﾔｰﾄﾞｱｯｼ	1	
22-11		3T5-76115-1	CORD ASSY L=6200 ｺｰﾄﾞｱｯｼ B L=6200	1	
22-12		353-72546-0	ASSIST CORD (RED) L=200 ｱｼｽﾄｺｰﾄﾞ (ﾚｯﾄﾞ) L=200	1	
22-13		3N5-84331-0	DECAL (LEVER) ﾃﾞｶｰﾙ (ﾚﾊﾞｰ)	1	
22-14		3N5-84333-0	DECAL (TOHATSU) ﾃﾞｶｰﾙ (ﾄｰﾊﾂ)	1	
22-15		3N5-84336-0	SHIFT POSITION DECAL ｼﾌﾄﾎﾟｼﾞｼｮﾝﾃﾞｶｰﾙ	1	
22-16		3N5-84465-0	SHIFT POSITION SIDE DECAL ｼﾌﾄﾎﾟｼﾞｼｮﾝｻｲﾄﾞﾃﾞｶｰﾙ	1	
22-17		3A3-84398-0	BAND ﾊﾞﾝﾄﾞ ﾘｰﾄﾞﾜｲﾔ	2	

Fig. 23 ACCESSORIES
アクセサリ

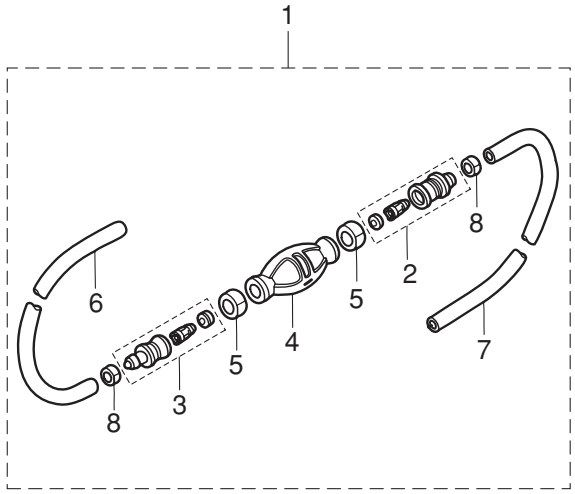

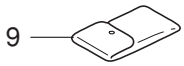

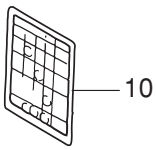

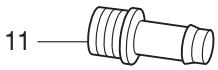

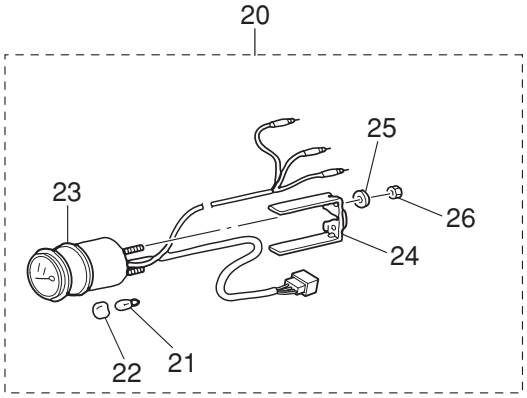

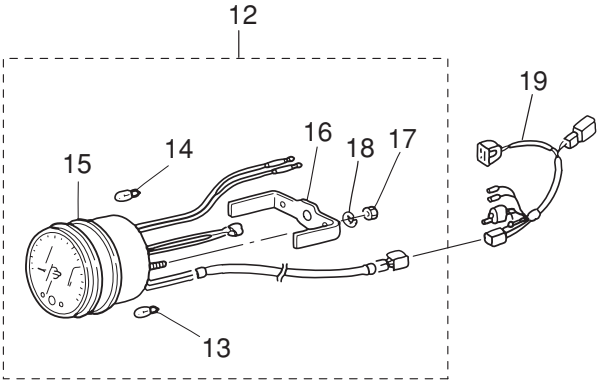

Ref.No. 見出番号		Part No. 部品番号	Description 部 品 名	Q'ty/個数 MD115A2	Remarks 備 考
23-1	1	3T1-70200-1	PRIMER BULB ASSY ﾌﾟﾗｲﾏﾞﾙﾌﾞｱｯｼ	1	STD
23-1	2	3FF-70200-4	PRIMER BULB ASSY ﾌﾟﾗｲﾏﾞﾙﾌﾞｱｯｼ	1	Low Permeation Parts for USA Model
23-2		3C7-70220-1	* JOINT ASSY (INLET) * ｼﾞｮｲﾝﾄｱｯｼ (ｲﾝﾚｯﾄ)	1	
23-3		3C7-70224-1	* JOINT ASSY (OUTLET) * ｼﾞｮｲﾝﾄｱｯｼ (ｱｳﾄﾚｯﾄ)	1	
23-4	1	3C7-70211-1	* PRIMER BULB * ﾌﾟﾗｲﾏﾞﾙﾌﾞ	1	STD
23-4	2	3GF-70211-1	* PRIMER BULB * ﾌﾟﾗｲﾏﾞﾙﾌﾞ	1	Low Permeation Parts for USA Model
23-5		3C7-70217-0	* CLAMP * ｸﾗﾝﾌﾟ	2	
23-6	1	98AB-70-700	* HOSE * ﾎｰｽ	1	STD 98AB-701000
23-6	2	3GF-70241-1	* LOW PERMEATION HOSE L=700 * ﾛｰﾊﾟｰﾐｭｰｼｮﾝﾎｰｽ L=700	1	Low Permeation Parts USA EPA-KRI-15G
23-7	1	98AB-701600	* HOSE * ﾎｰｽ	1	STD 98AB-701000 x2
23-7	2	3GF-70240-1	* LOW PERMEATION HOSE L=1600 * ﾛｰﾊﾟｰﾐｭｰｼｮﾝﾎｰｽ L=1600	1	Low Permeation Parts USA EPA-KRI-15G
23-8		332-70201-0	* CLAMP * ｸﾗﾝﾌﾟ	2	
23-9		3H6-72100-0	TOOL KIT ﾂｰﾙｷｯﾄ	1	
23-10		3T5-72050-0	BUZZER CAUTION DECAL ﾌﾞｻﾞｰｺｰｼｮﾝﾃﾞｶｰﾙ	1	
23-11		3T1-72405-0	HOSE JOINT (WATER-WORKS) ﾎｰｽｼﾞｮｲﾝﾄ (ｳｫｰﾀﾜｰｸ)	1	
23-12		3Z5-72640-1	TACHOMETER W/OIL LAMP ﾀｺﾒｰﾀ W/ｵｲﾙﾗﾝﾌﾟ	1	for Japan
23-13		3B7-72658-0	* OIL BULB 12V-1.7W * ｵｲﾙﾊﾞﾙﾌﾞ 12V-1.7W	3	
23-14		3B7-72659-0	* METER BULB 12V-1.8W * ﾒｰﾀﾊﾞﾙﾌﾞ 12V-1.8W	1	
23-15		3B7-72656-0	* METER DAMPER * ﾒｰﾀﾀﾞﾝﾊﾟ	1	
23-16		3B7-72661-0	* FITTING PLATE * ﾌｨｯﾃｨﾝｸﾞﾌﾟﾚｰﾄ	1	
23-17		930203-0500	* NUT * ﾅｯﾄ	2	
23-18		941303-0500	* SPRING WASHER * ｽﾌﾟﾘﾝｸﾞﾜｯｼｬ	2	
23-19		3T5-72537-1	METER LEAD WIRE L=8000 ﾒｰﾀﾘｰﾄﾞﾜｲﾔ L=8000	1	
23-20		3T1-72571-0	TRIM METER ASSY ﾄﾘﾑﾒｰﾀｱｯｼ	1	
23-21		3T1-72659-0	* METER BULB 12V-1.7W * ﾒｰﾀﾊﾞﾙﾌﾞ 12V-1.7W	1	
23-22		3T1-72653-0	* METER BULB CAP * ﾒｰﾀﾊﾞﾙﾌﾞｷｬｯﾌﾟ	1	
23-23		3B7-72655-0	* METER DAMPER * ﾒｰﾀﾀﾞﾝﾊﾟ	1	
23-24		3T1-72665-0	* FITTING PLATE * ﾌｨｯﾃｨﾝｸﾞﾌﾟﾚｰﾄ	1	
23-25		941303-0400	* SPRING WASHER * ｽﾌﾟﾘﾝｸﾞﾜｯｼｬ	2	

Fig. 23 ACCESSORIES
アクセサリ

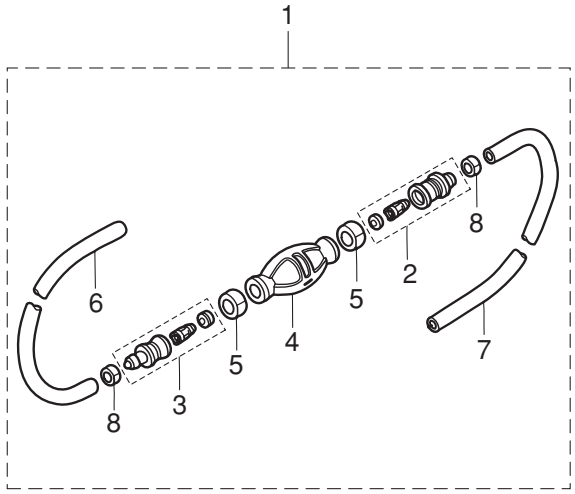

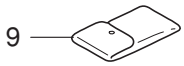

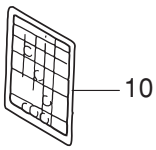

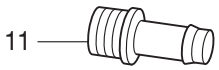

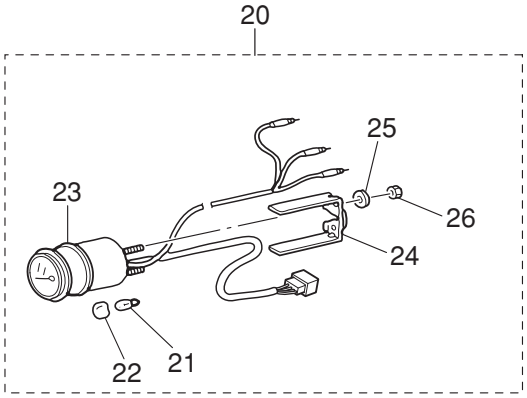

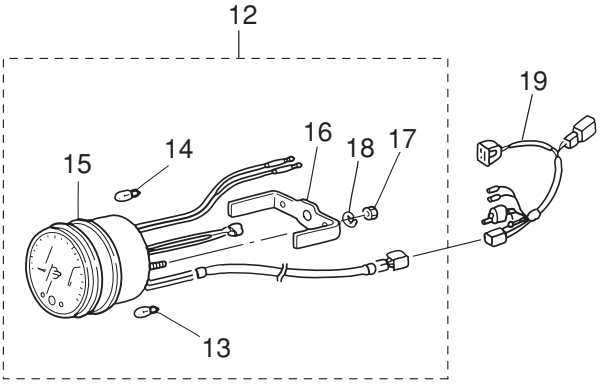

Ref.No. 見出番号		Part No. 部品番号	Description 部 品 名	Q'ty/個数 MD115A2	Remarks 備 考
23-26		930203-0400	＊NUT ＊ﾅｯﾄ	2	

Fig. 23A OPTIONAL PARTS (1)
オプショナルパーツ (1)

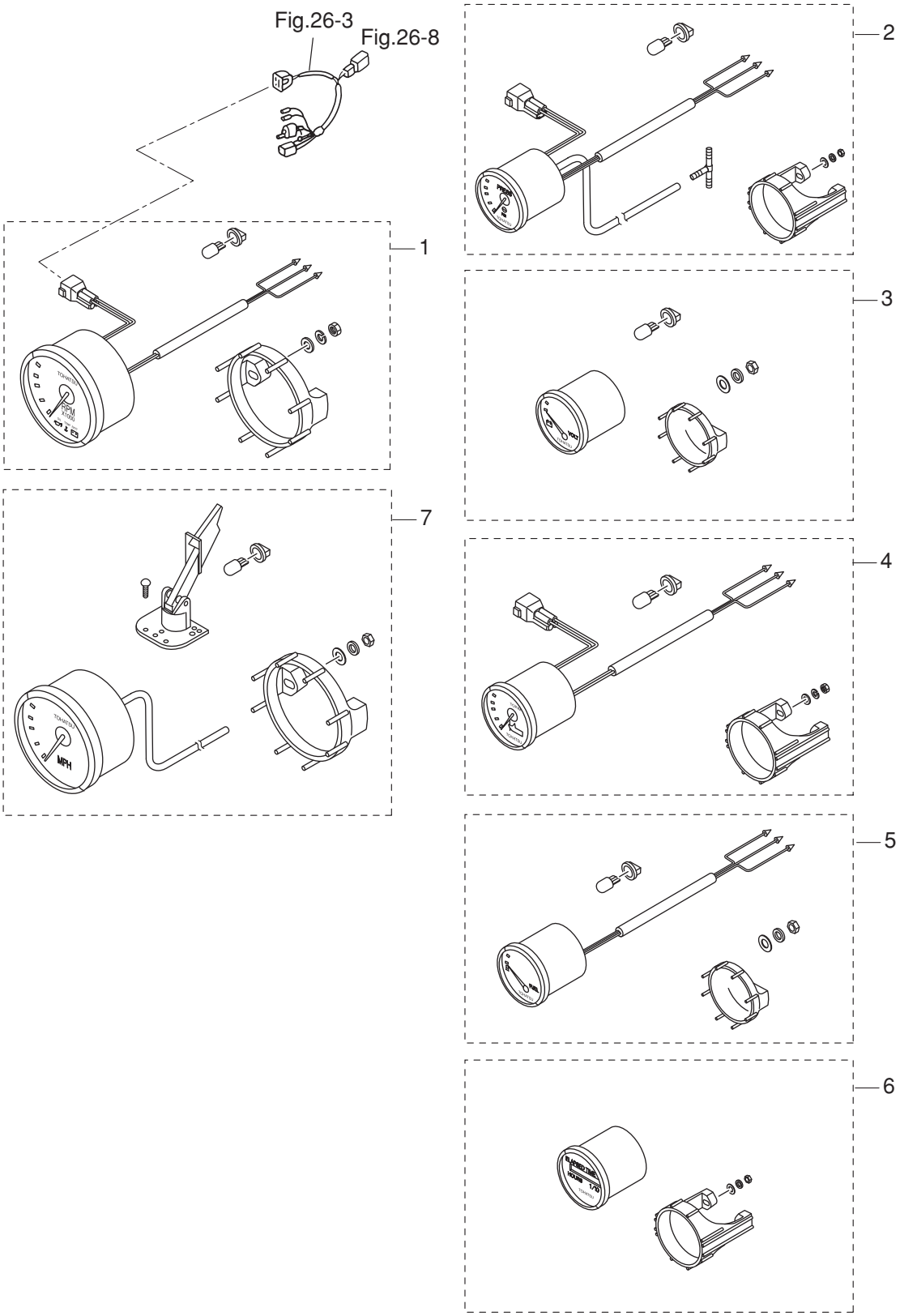

Ref.No. 見出番号		Part No. 部品番号	Description 部 品 名	Q'ty/個数 MD115A2	Remarks 備 考
23A-1	1	3GL-72647-1	TACHOMETER White ﾀｺﾒｰﾀ White	1	for EP Type WHITE
23A-1	2	3GF-72647-1	TACHOMETER Black ﾀｺﾒｰﾀ Black	1	for EP Type BLACK
23A-2	1	3GL-72598-0	WATER PRESSURE METER KIT ｳｫｰﾀﾌﾟﾚｯｼｬﾒｰﾀｷｯﾄ	1	for EP Type WHITE
23A-2	2	3GF-72598-0	WATER PRESSURE METER KIT ｳｫｰﾀﾌﾟﾚｯｼｬﾒｰﾀｷｯﾄ	1	for EP Type BLACK
23A-3	1	3GL-72529-0	VOLTMETER ASSY ﾎﾞﾙﾄﾒｰﾀｱｯｼ	1	for EP Type WHITE
23A-3	2	3GF-72529-0	VOLTMETER ASSY ﾎﾞﾙﾄﾒｰﾀｱｯｼ	1	for EP Type BLACK
23A-4	1	3GL-72571-0	TRIM METER KIT ﾄﾘﾑﾒｰﾀｷｯﾄ	1	for EP Type WHITE
23A-4	2	3GF-72571-0	TRIM METER KIT ﾄﾘﾑﾒｰﾀｷｯﾄ	1	for EP Type BLACK
23A-5	1	3GL-72596-0	FUEL METER ASSY ﾌｭｴﾙﾒｰﾀｱｯｼ	1	for EP Type WHITE
23A-5	2	3GF-72596-0	FUEL METER ASSY ﾌｭｴﾙﾒｰﾀｱｯｼ	1	for EP Type BLACK
23A-6	1	3GL-72524-0	HOUR METER ASSY ｱﾜｰﾒｰﾀｱｯｼ	1	for EP Type WHITE
23A-6	2	3GF-72524-0	HOUR METER ASSY ｱﾜｰﾒｰﾀｱｯｼ	1	for EP Type BLACK
23A-7	1	3GL-72672-0	SPEEDOMETER KIT (60MPH) ｽﾋﾟｰﾄﾞﾒｰﾀｷｯﾄ (60MPH)	1	for EP Type WHITE
23A-7	2	3GF-72672-0	SPEEDOMETER KIT (60MPH) ｽﾋﾟｰﾄﾞﾒｰﾀｷｯﾄ (60MPH)	1	for EP Type BLACK

Fig. 24 OPTIONAL PARTS (2)
オプショナルパーツ (2)

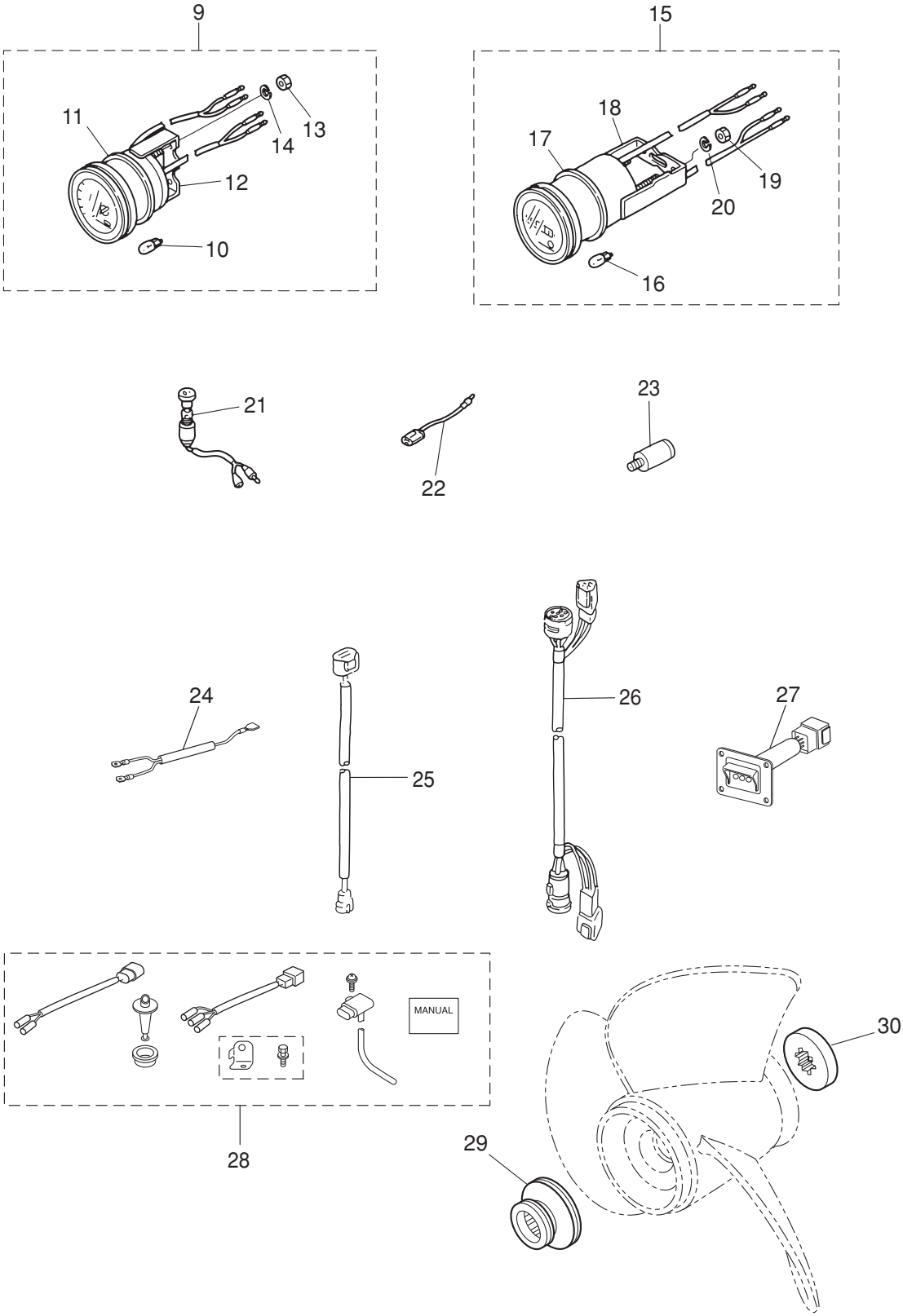

Ref.No. 見出番号		Part No. 部品番号	Description 部 品 名	Q'ty/個数 MD115A2	Remarks 備 考
24-9		3E0-72529-0	VOLTMETER ASSY ﾎﾞﾙﾄﾒｰﾀｱｯｼ	1	
24-10		3B7-72657-0	* METER BULB 12V-1.7W * ﾒｰﾀﾊﾞﾙﾌﾞ 12V-1.7W	1	
24-11		3B7-72655-0	* METER DAMPER * ﾒｰﾀﾀﾞﾝﾊﾟ	1	
24-12		3B7-72662-0	* FITTING PLATE * ﾌｨｯﾃｨﾝｸﾞﾌﾟﾚｰﾄ	1	
24-13		930203-0400	* NUT * ﾅｯﾄ	2	
24-14		941303-0400	* SPRING WASHER * ｽﾌﾟﾘﾝｸﾞﾜｯｼｬ	2	
24-15		3E0-72524-0	HOUR METER ASSY ｱﾜｰﾒｰﾀｱｯｼ	1	
24-16		3B7-72657-0	* METER BULB 12V-1.7W * ﾒｰﾀﾊﾞﾙﾌﾞ 12V-1.7W	1	
24-17		3B7-72655-0	* METER DAMPER * ﾒｰﾀﾀﾞﾝﾊﾟ	1	
24-18		3B7-72664-0	* FITTING PLATE * ﾌｨｯﾃｨﾝｸﾞﾌﾟﾚｰﾄ	1	
24-19		930203-0400	* NUT * ﾅｯﾄ	2	
24-20		941303-0400	* SPRING WASHER * ｽﾌﾟﾘﾝｸﾞﾜｯｼｬ	2	
24-21		353-72521-1	METER LAMP SWITCH ﾒｰﾀﾗﾝﾌﾟｽｲｯﾁ	1	
24-22	1	353-72547-0	ASSIST CORD (BLU) L=200 ｱｼｽﾄｺｰﾄﾞ (ﾌﾞﾙｰ) L=200	1	
24-22	2	353-72548-0	ASSIST CORD (BLK) L=200 ｱｼｽﾄｺｰﾄﾞ (ﾌﾞﾗｯｸ) L=200	1	
24-22	3	353-72546-0	ASSIST CORD (RED) L=200 ｱｼｽﾄｺｰﾄﾞ (ﾚｯﾄﾞ) L=200	1	
24-23		3B7-60007-0	FLUSHING PLUG ﾌﾗｯｼﾝｸﾞﾌﾟﾗｸﾞ	1	
24-24		3Y9-76049-0	LEAD WIRE L=200 ﾘｰﾄﾞﾜｲﾔ L=200	1	for Twin Outboards PTT Model
24-25		3Z4-72573-0	EXTENSION CORD (TRIM SENSOR) L=2000 ｴｸﾃﾝｼｮﾝｺｰﾄﾞ (ﾄﾘﾑｾﾝｻ) L=2000	1	
24-26		3T5-76114-0	EXTENSION CORD L=2000 (11P) ｴｸｽﾃﾝｼｮﾝｺｰﾄﾞ L=2000 (11P)	1	11P
24-27		3Y9-76251-0	LAMP PANEL ASSY ﾗﾝﾌﾟﾊﾟﾈﾙｱｯｼ	1	
24-28		3GF-10230-0	ALTITUDE ADJUSTMENT KIT 高地補正ｷｯﾄ	1	High Altitude
24-29		3B7-64231-2	THRUST HOLDER ｽﾗｽﾄﾎﾙﾀﾞ	1	OPT for Test Propeller Use
24-30		3B7-64233-1	STOPPER ｽﾄｯﾊﾟ	1	OPT for Test Propeller Use

Fig. 25 OPTIONAL PARTS (3)
オプショナルパーツ (3)

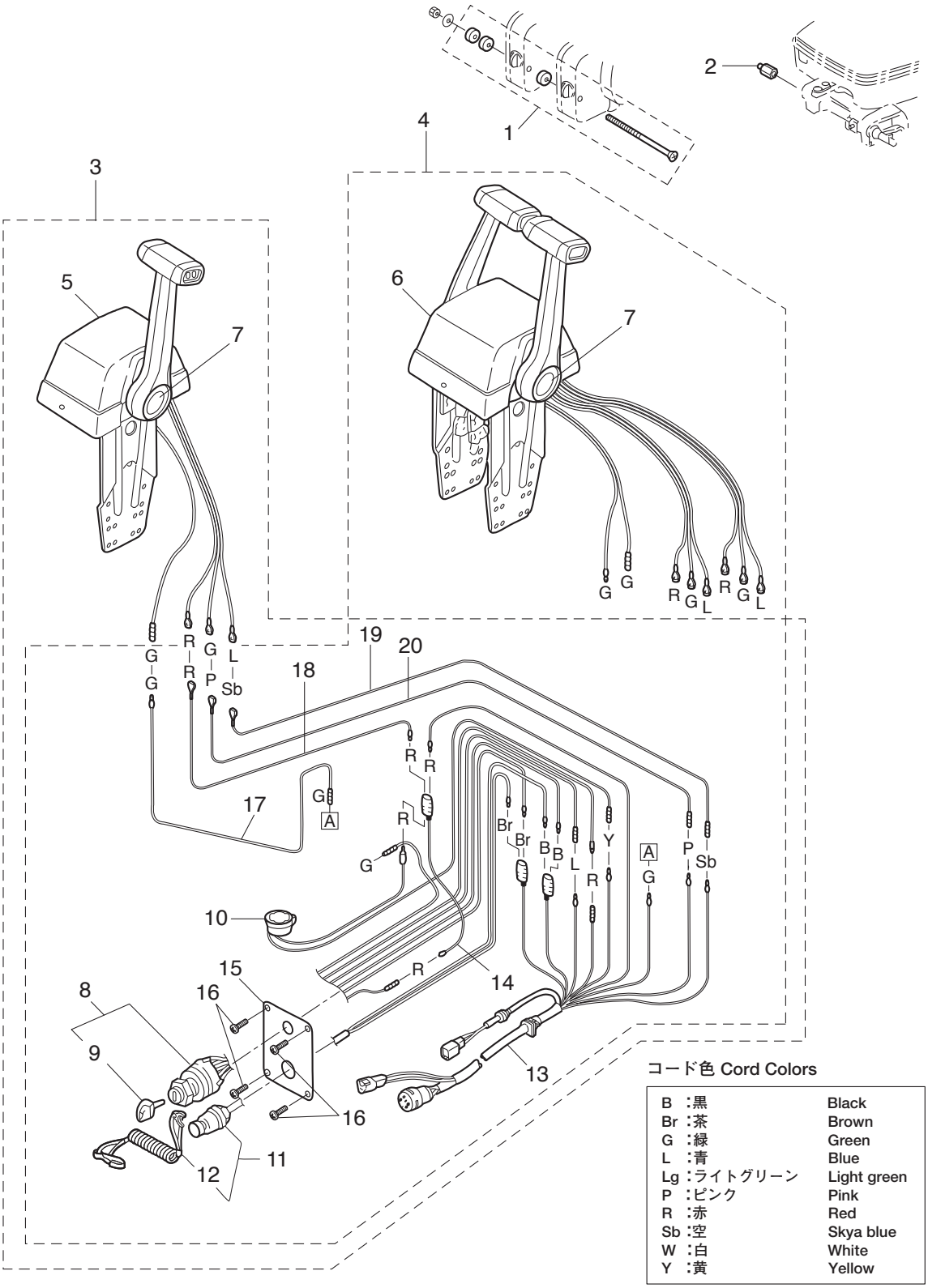

Ref.No. 見出番号		Part No. 部品番号	Description 部 品 名	Q'ty/個数 MD115A2	Remarks 備 考
25-1		3A3-81301-0	TWIN REMOTE CONTROL KIT ﾂｲﾝﾘﾓｰﾄｺﾝﾄﾛｰﾙｷｯﾄ	1	for Twin Outboards
25-2		353-84904-0	DRAG LINK SPACER ﾄﾞﾗｯｸﾞﾘﾝｸｽﾍﾟｰｻ	1	
25-3		3T5-84490-2	CONTROL HEAD ASSY (TOP-SINGLE) ｺﾝﾄﾛｰﾙﾍｯﾄﾞｱｯｼ (ﾄｯﾌﾟｰｼﾝｸﾞﾙ)	1	for Single
25-4		3T5-84540-2	CONTROL HEAD ASSY (TOP-TWIN) ｺﾝﾄﾛｰﾙﾍｯﾄﾞｱｯｼ (ﾄｯﾌﾟｰﾂｲﾝ)	1	for Twin
25-5		3T5-84480-1	* REMOTE CONT HEAD (TOP-SINGLE) * ﾘﾓｰﾄｺﾝﾄﾛｰﾙﾍｯﾄﾞ (ﾄｯﾌﾟｰｼﾝｸﾞﾙ)	1	for Single
25-6		3T5-84520-1	* REMOTE CONT HEAD (TOP-TWIN) * ﾘﾓｰﾄｺﾝﾄﾛｰﾙﾍｯﾄﾞ (ﾄｯﾌﾟｰﾂｲﾝ)	1	for Twin
25-7	1	3Z5-84462-0	** DECAL (TOHATSU) ** ﾃﾞｶｰﾙ (ﾄｰﾊﾂ)	1	for Single
25-7	2	3Z5-84462-0	** DECAL (TOHATSU) ** ﾃﾞｶｰﾙ (ﾄｰﾊﾂ)	2	for Twin
25-8		353-76020-3	* MAIN SWITCH ASSY * ﾒｲﾝｽｲｯﾁｱｯｼ	1	Single x1,Twin x2
25-9	1	3F3-76217-0	** MAIN SWITCH KEY No.301 ** ﾒｲﾝｽｲｯﾁｷｰ No.301	A	
25-9	2	3F3-76218-0	** MAIN SWITCH KEY No.302 ** ﾒｲﾝｽｲｯﾁｷｰ No.302	A	
25-9	3	3F3-76219-0	** MAIN SWITCH KEY No.303 ** ﾒｲﾝｽｲｯﾁｷｰ No.303	A	
25-10		3C8-76171-0	* OVERHEAT BUZZER * ｵｰﾊﾞｰﾋｰﾄﾌﾞｻﾞｰ	1	Single x1,Twin x2
25-11		3A3-06830-0	* STOP SWITCH ASSY * ｽﾄｯﾌﾟｽｲｯﾁｱｯｼ	1	Single x1,Twin x2
25-12		353-06821-0	** STOP SWITCH LANYARD ASSY ** ｽﾄｯﾌﾟｽｲｯﾁﾗﾝﾔｰﾄﾞｱｯｼ	1	
25-13		3T5-76115-1	* CORD ASSY L=6200 * ｺｰﾄﾞｱｯｼ B L=6200	1	Single x1,Twin x2
25-14		353-72546-0	* ASSIST CORD (RED) L=200 * ｱｼｽﾄｺｰﾄﾞ (ﾚｯﾄﾞ) L=200	1	Single x1,Twin x2
25-15		3T5-76201-0	* MAIN SWITCH PANEL * ﾒｲﾝｽｲｯﾁﾊﾟﾈﾙ	1	Single x1,Twin x2
25-16		921146-4516	* SCREW * ｽｸﾘｭ	4	Single x4,Twin x8
25-17		3C7-84471-1	* NEUTRAL SWITCH CORD * ﾆｭｰﾄﾗﾙｽｲｯﾁｺｰﾄﾞ (ｸﾞﾘｰﾝ)	1	Green Single x1,Twin x2
25-18		3C7-84475-0	* PTT SWITCH CORD * PTTｽｲｯﾁｺｰﾄﾞ (ﾚｯﾄﾞ)	1	Red Single x1,Twin x2
25-19		3C7-84476-0	* PTT SWITCH CORD * PTTｽｲｯﾁｺｰﾄﾞ (ｽｶｲﾌﾞﾙｰ)	1	Sky Blue Single x1,Twin x2
25-20		3C7-84477-0	* PTT SWITCH CORD * PTTｽｲｯﾁｺｰﾄﾞ (ﾋﾟﾝｸ)	1	Pink Single x1,Twin x2

Fig. 25A OPTIONAL PARTS (4)
オプショナルパーツ (4)

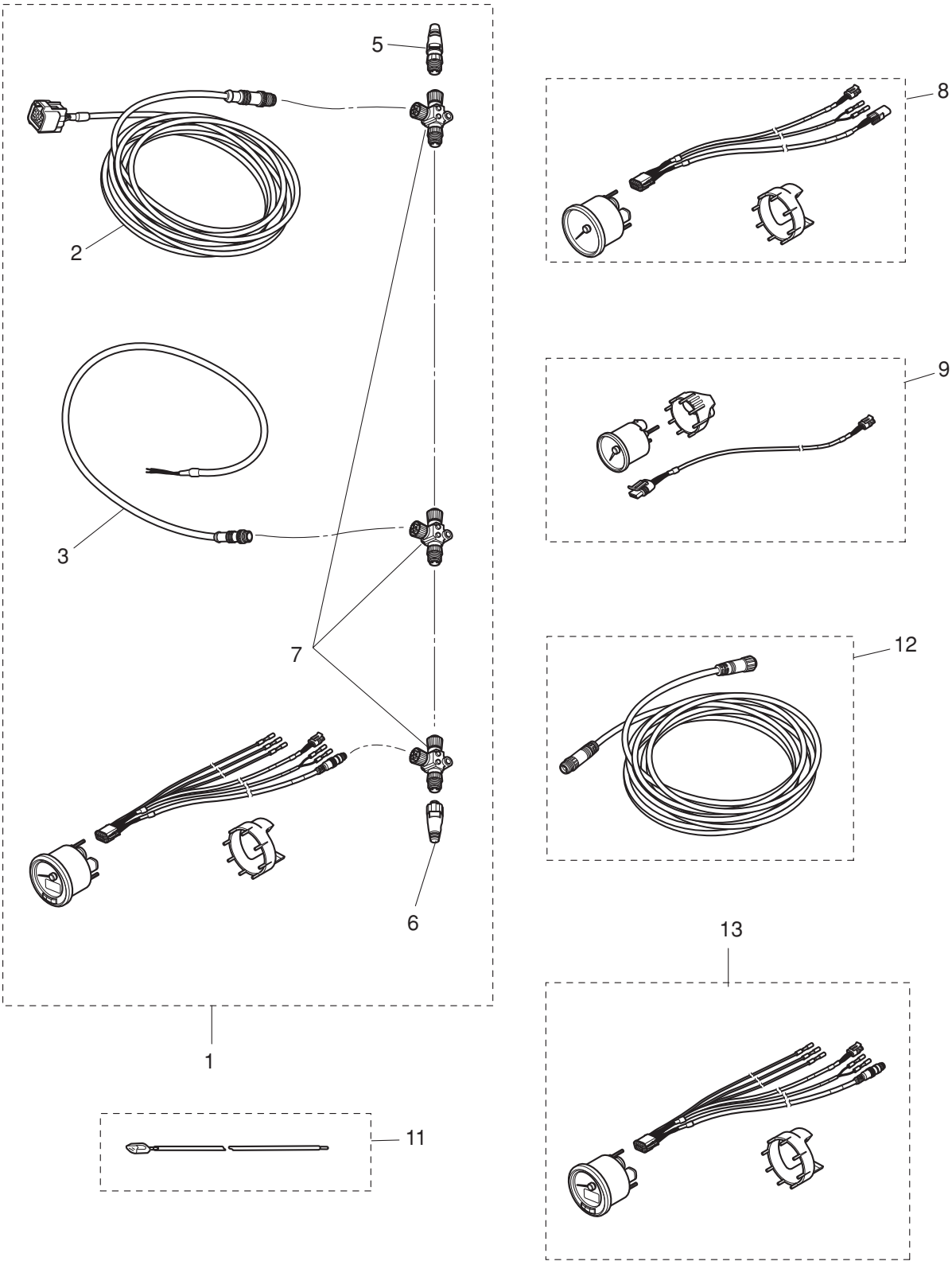

Ref.No. 見出番号		Part No. 部品番号	Description 部 品 名	Q'ty/個数 MD115A2	Remarks 備 考
25A-1		3KY-72637-0	TACHOMETER KIT (CAN) TOCSｽﾀｰﾀｰｷｯﾄ	1	OPT TOCS
25A-2		3KY-76131-0	* CAN-BUS CABLE FOR ENGINE L=6m * ｴﾝｼﾞﾝﾄﾞﾛｯﾌﾟｹｰﾌﾞﾙ	1	OPT TOCS L=6000
25A-3		3KY-76120-0	* BATTERY CABLE * ﾊﾞｯﾃﾘｹｰﾌﾞﾙ	1	OPT TOCS
25A-5		3KY-76153-0	* TERMINATOR (MALE) * ﾀｰﾐﾈｰﾀｰ(MALE)	1	OPT TOCS
25A-6		3KY-76152-0	* TERMMINATOR (FEMALE) * ﾀｰﾐﾈｰﾀｰ(FEMALE)	1	OPT TOCS
25A-7		3KY-76151-0	* TEE CONNECTOR * T-ｺﾈｸﾀ	3	OPT TOCS
25A-8		3KY-72672-0	SPEEDOMETER KIT (60MPH) ｽﾋﾟｰﾄﾞﾒｰﾀｰｷｯﾄ(60MPH)	1	OPT TOCS
25A-9	1	3KY-72523-0	TRIM METER KIT ﾄﾘﾑﾒｰﾀｷｯﾄ	1	OPT TOCS
25A-9	2	3KY-72600-0	FUEL METER KIT ﾌｭｴﾙﾒｰﾀｷｯﾄ	1	OPT TOCS
25A-9	3	3KY-72531-0	VOLTMETER KIT ﾎﾞﾙﾄﾒｰﾀｷｯﾄ	1	OPT TOCS
25A-10		3KY-72638-0	TACHOMETER KIT ﾀｺﾒｰﾀｷｯﾄ	1	OPT TOCS
25A-11		3KY-72573-0	EXTENSION CORD (TRIM SENSOR) L=6000 ｴｸｽﾃﾝｼｮﾝｺｰﾄﾞ(TRIM SENSOR)	1	OPT TOCS L=6000
25A-12		3KY-76132-0	TRUNK CABLE L=5m ﾊﾞｯｸﾎﾞｰﾝｹｰﾌﾞﾙ	1	OPT TOCS L=6000
25A-13		3KY-72638-0	TACHOMETER KIT ﾀｺﾒｰﾀｷｯﾄ	1	OPT TOCS

Fig. 26 RIGGING KIT
リギングキット

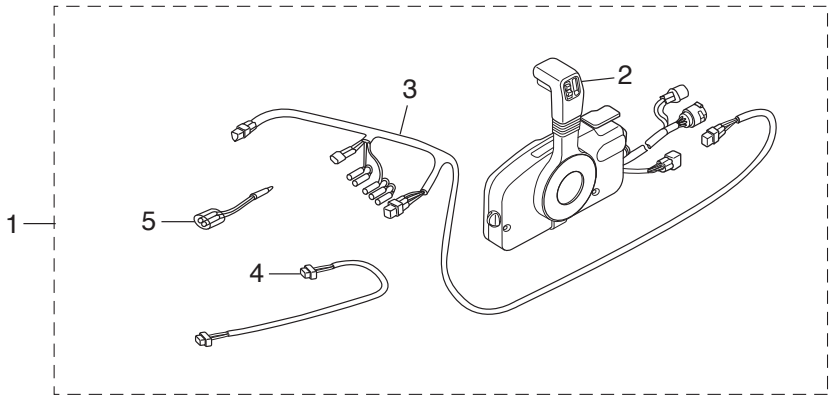

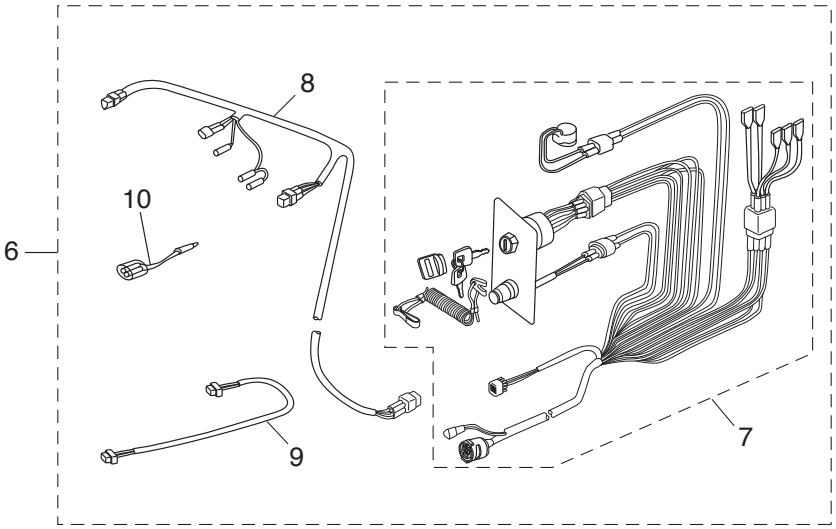

Ref.No. 見出番号		Part No. 部品番号	Description 部 品 名	Q'ty/個数 MD115A2	Remarks 備 考
26-1		3GLQ84550-1	PRE-RIGGING KIT ﾌﾟﾚﾘｷﾞﾝｸﾞｷｯﾄ	1	with Remorte Control without Meter
26-2		3GFQ84500-0	* REMOTE CONTROL HEAD ASSY (RC5F) * ﾘﾓｰﾄｺﾝﾄﾛｰﾙﾍｯﾄﾞｱｯｼ (RC5F)	1	RC5F
26-3		3T5-72537-1	* METER LEAD WIRE L=8000 * ﾒｰﾀﾘｰﾄﾞﾜｲﾔ L=8000	1	
26-4		3T1-72573-0	* EXTENSION CORD (TRIM SENSOR) L=6000 * ｴｸﾃﾝｼｮﾝｺｰﾄﾞ (ﾄﾘﾑｾﾝｻ) L=6000	1	
26-5		353-72548-0	* ASSIST CORD (BLK) L=200 * ｱｼｽﾄｺｰﾄﾞ (ﾌﾞﾗｯｸ) L=200	1	
26-6		3GM-84550-1	PRE-RIGGING KIT ﾌﾟﾚﾘｷﾞﾝｸﾞｷｯﾄ	1	without Remorte Control & Meter
26-7		3GF-84560-0	* RIGGING CORD KIT * ﾘｷﾞﾝｸﾞｺｰﾄﾞｷｯﾄ	1	with Panel Main Switch & Over Heat Buzzer
26-8		3T5-72537-1	* METER LEAD WIRE L=8000 * ﾒｰﾀﾘｰﾄﾞﾜｲﾔ L=8000	1	
26-9		3T1-72573-0	* EXTENSION CORD (TRIM SENSOR) L=6000 * ｴｸﾃﾝｼｮﾝｺｰﾄﾞ (ﾄﾘﾑｾﾝｻ) L=6000	1	
26-10		353-72548-0	* ASSIST CORD (BLK) L=200 * ｱｼｽﾄｺｰﾄﾞ (ﾌﾞﾗｯｸ) L=200	1	

Fig. 27 ASSEMBLY・KIT PARTS
アッセンブリ・キットパーツ

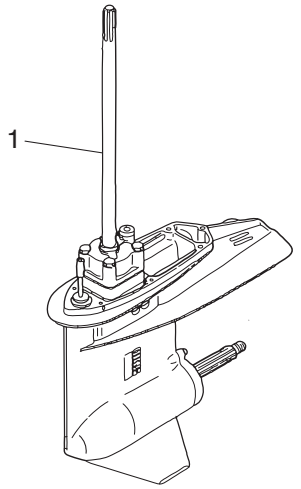

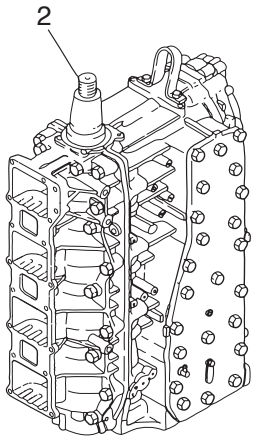

POWER HEAD GASKET SET
パワーヘッドガスケットセット — 3

WATER PUMP REPAIR KIT
ウォータポンプリペアキット — 4

WATER PUMP KIT (CHROME PLATED)
ウォータポンプキット（クロムメッキ） — 5

LOWER UNIT GASKET SET
ロワユニットガスケットセット — 6

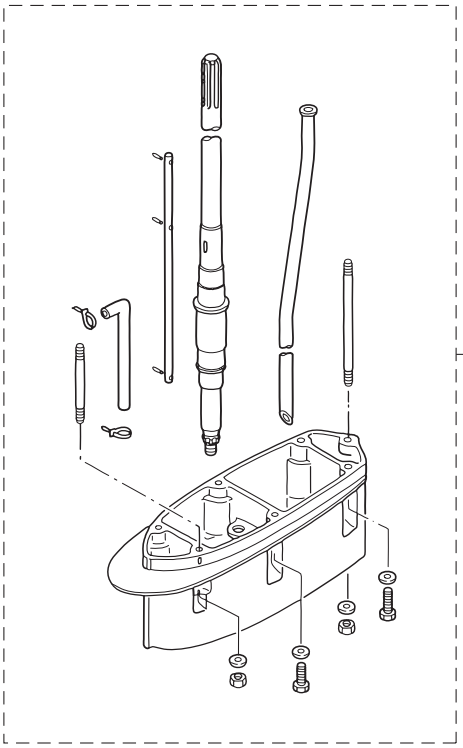

Ref.No. 見出番号		Part No. 部品番号	Description 部 品 名	Q'ty/個数 MD115A2	Remarks 備 考
27-1	1	3C7Q87302-A	LOWER UNIT ASSY (L) ﾛﾜﾕﾆｯﾄｱｯｼ (L)	1	for Transom "L"
27-1	2	3C7Q87304-A	LOWER UNIT ASSY (UL) ﾛﾜﾕﾆｯﾄｱｯｼ (UL)	1	for Transom "UL"
27-2		3HKB87090-1	ENGINE SHORT BLOCK KIT ｴﾝｼﾞﾝｼｮｰﾄﾌﾞﾛｯｸｷｯﾄ	1	
27-3	1	3T1-87121-9	POWER HEAD GASKET SET ﾊﾟﾜｰﾍｯﾄﾞｶﾞｽｹｯﾄｾｯﾄ	1	
27-3	2	3T1-01005-0	* CYLINDER HEAD GASKET * ｼﾘﾝﾀﾞｰﾍｯﾄﾞｶﾞｽｹｯﾄ	1	
27-3	3	3T1-01024-0	* CYLINDER HEAD COVER GASKET * ｼﾘﾝﾀﾞｰﾍｯﾄﾞｶﾊﾞｰｶﾞｽｹｯﾄ	1	
27-3	4	3T9-01032-1	* THERMOSTAT CAP GASKET * ｻｰﾓｽﾀｯﾄｷｬｯﾌﾟｶﾞｽｹｯﾄ	1	
27-3	5	3C7-02305-1	* EXHAUST COVER GASKET * ｴｷｿﾞｰｽﾄｶﾊﾞｰｶﾞｽｹｯﾄ	2	
27-3	6	171-00053-0	* O-RING 2-74.5 * Oﾘﾝｸﾞ 2-74.5	1	Crankcase Head
27-3	7	3T9-00121-0	* OIL SEAL 35-58-9 * ｵｲﾙｼｰﾙ 35-58-9	1	Crankshaft (Lower)
27-3	8	3C7-01215-0	* OIL SEAL 19.6-35-10 * ｵｲﾙｼｰﾙ 19.6-35-10	1	Drive Shaft
27-3	9	3C7-02104-2	* INTAKE MANIFOLD GASKET * ｲﾝﾃｰｸﾏﾆﾎｰﾙﾄﾞｶﾞｽｹｯﾄ	2	
27-3	10	346-04901-2	* GASKET * ｶﾞｽｹｯﾄ ﾌｭｴﾙﾎﾟﾝﾌﾟ	2	Fuel Pump
27-3	11	3T1-02245-0	* AIR CHAMBER COVER GASKET * ｴｱﾁｬﾝﾊﾞｶﾊﾞｰｶﾞｽｹｯﾄ	1	
27-3	12	3T1-00121-0	* OIL SEAL 40-52-6 * ｵｲﾙｼｰﾙ 40-52-6	1	Crankshaft (Upper)
27-3	13	3C7-01403-0	* O-RING 2.4-59.6 * Oﾘﾝｸﾞ 2.4-59.6	1	Coil Bracket
27-3	14	3T1-10104-0	* GASKET * ｶﾞｽｹｯﾄ ｽﾛｯﾄﾙﾎﾞﾃﾞｨ	1	
27-3	15	3B7-02235-0	* O-RING * Oﾘﾝｸﾞ A	2	Oil Filter
27-3	16	3B7-02236-0	* O-RING * Oﾘﾝｸﾞ B	2	Oil Filter
27-3	17	3C8-71016-0	* GASKET 36-52-2 * ｶﾞｽｹｯﾄ 36-52-2	1	Oil Filler Cap
27-3	18	3C7-01303-5	* ENGINE BASEMENT GASKET * ｴﾝｼﾞﾝﾍﾞｰｽｶﾞｽｹｯﾄ	1	
27-4	1	3C7-87322-2	WATER PUMP REPAIR KIT ｳｫｰﾀﾎﾟﾝﾌﾟﾘﾍﾟｱｷｯﾄ	1	
27-4	2	3C7-65021-1	* WATER PUMP IMPELLER * ｳｫｰﾀﾎﾟﾝﾌﾟｲﾝﾍﾟﾗ	1	
27-4	3	3B7-65022-1	* KEY 28-5.7-4 * ｷｰ ﾎﾟﾝﾌﾟｲﾝﾍﾟﾗ	1	
27-4	4	3C7-65011-0	* PUMP CASE LINER * ﾎﾟﾝﾌﾟｹｰｽﾗｲﾅ	1	
27-4	5	3C7-65018-0	* PUMP CASE GASKET * ﾎﾟﾝﾌﾟｹｰｽｶﾞｽｹｯﾄ	1	

Fig. 27 ASSEMBLY・KIT PARTS
アッセンブリ・キットパーツ

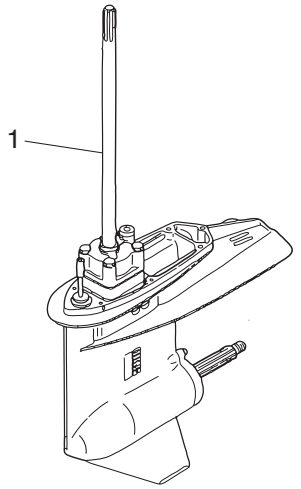

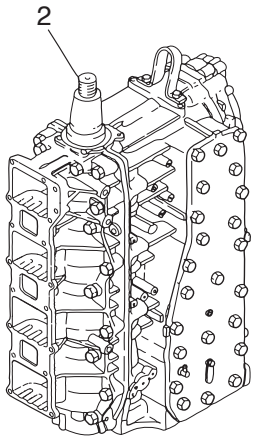

POWER HEAD GASKET SET
パワーヘッドガスケットセット — 3

WATER PUMP REPAIR KIT
ウォータポンプリペアキット — 4

WATER PUMP KIT (CHROME PLATED)
ウォータポンプキット（クロムメッキ） — 5

LOWER UNIT GASKET SET
ロワユニットガスケットセット — 6

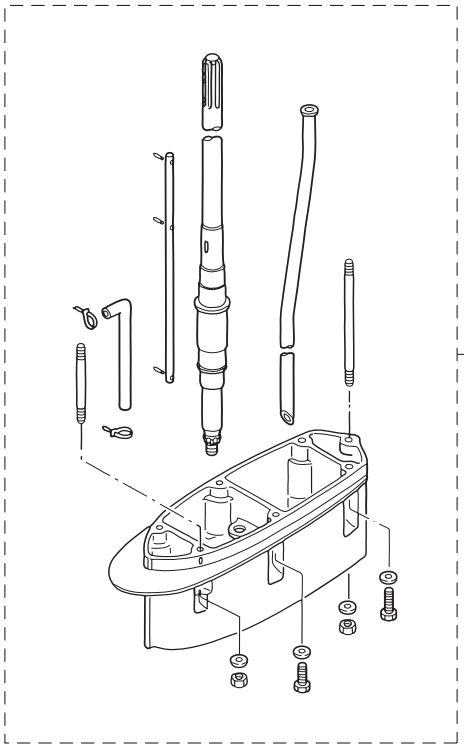

Ref.No. 見出番号		Part No. 部品番号	Description 部 品 名	Q'ty/個数 MD115A2	Remarks 備 考
27-4	6	3C7-65025-0	* WATER PUMP GUIDE PLATE * ｳｫｰﾀﾎﾟﾝﾌﾟｶﾞｲﾄﾞﾌﾟﾚｰﾄ	1	
27-4	7	3C7-65029-0	* GUIDE PLATE GASKET * ｶﾞｲﾄﾞﾌﾟﾚｰﾄｶﾞｽｹｯﾄ	1	
27-4	8	9161E3-0885	* BOLT * ﾎﾞﾙﾄ	4	
27-4	9	940103-0800	* WASHER * ﾜｯｼｬ	4	
27-5	1	3C7-65231-1	WATER PUMP KIT (CHROME PLATED) ｳｫｰﾀﾎﾟﾝﾌﾟｷｯﾄ (ｸﾛﾑﾒｯｷ)	1	
27-5	2	3C7-65021-1	* WATER PUMP IMPELLER * ｳｫｰﾀﾎﾟﾝﾌﾟｲﾝﾍﾟﾗ	1	
27-5	3	3C7-65238-0	* PUMP CASE LINER * ﾎﾟﾝﾌﾟｹｰｽﾗｲﾅ ｸﾛﾑﾒｯｷ	1	Chrome Plated
27-5	4	3C7-65018-0	* PUMP CASE GASKET * ﾎﾟﾝﾌﾟｹｰｽｶﾞｽｹｯﾄ	1	
27-5	5	3C7-65239-1	* WATER PUMP GUIDE PLATE * ｳｫｰﾀﾎﾟﾝﾌﾟｶﾞｲﾄﾞﾌﾟﾚｰﾄ ｸﾛﾑﾒｯｷ	1	Chrome Plated
27-5	6	3C7-65029-0	* GUIDE PLATE GASKET * ｶﾞｲﾄﾞﾌﾟﾚｰﾄｶﾞｽｹｯﾄ	1	
27-6	1	3C7-87321-2	LOWER UNIT GASKET SET ﾛﾜﾕﾆｯﾄｶﾞｽｹｯﾄｾｯﾄ	1	
27-6	2	3C7-61012-2	* DRIVE SHAFT HOUSING GASKET * ﾄﾞﾗｲﾌﾞｼｬﾌﾄﾊｳｼﾞﾝｸﾞｶﾞｽｹｯﾄ	1	
27-6	3	3C7-02312-2	* EXHAUST PIPE GASKET * ｴｷｿﾞｰｽﾄﾊﾟｲﾌﾟｶﾞｽｹｯﾄ	1	
27-6	4	3B7-61181-2	* EXHAUST HOUSING GASKET * ｴｷｿﾞｰｽﾄﾊｳｼﾞﾝｸﾞｶﾞｽｹｯﾄ	1	
27-6	5	332-60006-0	* GASKET 8.1-15-1 * ｶﾞｽｹｯﾄ 8.1-15-1	2	
27-6	6	3B7-60016-1	* GASKET 10.1-15-1 * ｶﾞｽｹｯﾄ 10.1-15-1	1	
27-6	7	3C7-65018-0	* PUMP CASE GASKET * ﾎﾟﾝﾌﾟｹｰｽｶﾞｽｹｯﾄ	1	
27-6	8	3C7-65029-0	* GUIDE PLATE GASKET * ｶﾞｲﾄﾞﾌﾟﾚｰﾄｶﾞｽｹｯﾄ	1	
27-6	9	3C7-60223-1	* OIL SEAL 22-42-7 * ｵｲﾙｼｰﾙ 22-42-7	2	Pump Case (Lower)
27-6	10	346-64084-0	* SHIM 35-41.9-0.5 * ｼﾑ 35-41.9-0.5	1	Pump Case Oil Seal
27-6	11	3B7-65015-0	* O-RING 3.1-54.4 * Oﾘﾝｸﾞ 3.1-54.4	1	Pump Case (Lower)
27-6	12	345-66021-0	* O-RING 1.9-6.8 * Oﾘﾝｸﾞ 1.9-6.8	2	Cam Rod
27-6	13	3B7-66023-0	* O-RING 3.5-27.7 * Oﾘﾝｸﾞ 3.5-27.7	1	Cam Rod Bushing
27-6	14	3B7-60103-0	* O-RING 3.1-94.4 * Oﾘﾝｸﾞ 3.1-94.4	1	Propeller Shaft Housing
27-6	15	3B7-60111-0	* OIL SEAL 30-50-12 * ｵｲﾙｼｰﾙ 30-50-12	1	Propeller Shaft
27-6	16	3B7-60219-0	* TRIM TAB GASKET * ﾄﾘﾑﾀﾌﾞｶﾞｽｹｯﾄ	1	

Fig. 27 ASSEMBLY・KIT PARTS
アッセンブリ・キットパーツ

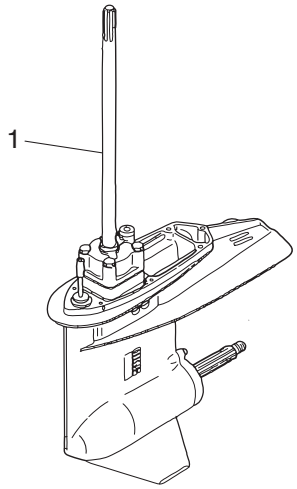

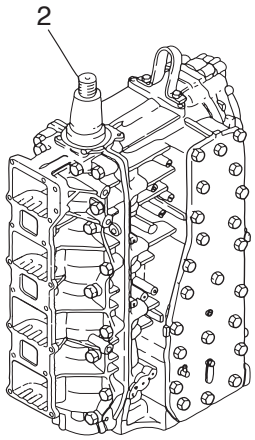

POWER HEAD GASKET SET
パワーヘッドガスケットセット — 3

WATER PUMP REPAIR KIT
ウォータポンプリペアキット — 4

WATER PUMP KIT (CHROME PLATED)
ウォータポンプキット（クロムメッキ） — 5

LOWER UNIT GASKET SET
ロワユニットガスケットセット — 6

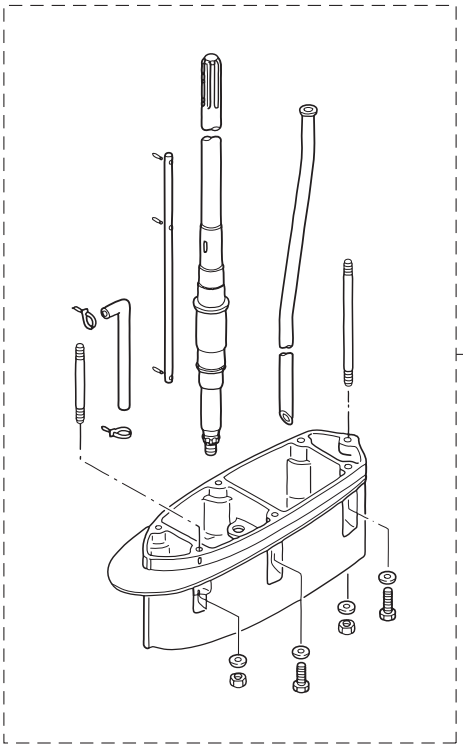

Ref.No. 見出番号		Part No. 部品番号	Description 部 品 名	Q'ty/個数 MD115A2	Remarks 備 考
27-7	1	3C7Q87314-2	EXTENSION HOUSING KIT (UL) ｴｸｽﾃﾝｼｮﾝﾊｳｼﾞﾝｸﾞｷｯﾄ (UL)	1	for Transom "L"⇒"UL"
27-7	2	3B7Q61110-0	* EXTENSION HOUSING * ｴｸｽﾃﾝｼｮﾝﾊｳｼﾞﾝｸﾞ	1	
27-7	3	3T1-60001-1	* BOLT 8-35 * ﾎﾞﾙﾄ 8-35	3	
27-7	4	3B7-60001-5	* BOLT 10-40 * ﾎﾞﾙﾄ 10-40	2	
27-7	5	3B7-61112-1	* STUD 10-165 * ｽﾀｯﾄﾞ 10-165	1	
27-7	6	9153E3-0825	* STUD * ｽﾀｯﾄﾞ	1	
27-7	7	9401E3-0800	* WASHER * ﾜｯｼｬ	4	
27-7	8	930103-0800	* NUT * ﾅｯﾄ	1	
27-7	9	9402E3-1000	* WASHER * ﾜｯｼｬ	3	
27-7	10	3B7-61114-0	* NUT 10-P1.25 * ﾅｯﾄ 10-P1.25	1	
27-7	11	98AL-40-920	* HOSE * ﾎｰｽ	1	98AL-401000
27-7	12	3C7-64303-3	* DRIVE SHAFT (UL) * ﾄﾞﾗｲﾌﾞｼｬﾌﾄ (UL)	1	
27-7	13	3B7-66014-1	* CAM ROD (UL) * ｶﾑﾛｯﾄﾞ (UL)	1	
27-7	14	3C7-65120-0	* WATER PIPE (UL) * ｳｫｰﾀﾊﾟｲﾌﾟ (UL)	1	
27-7	15	951403-3510	* SPRING PIN 3.5-10 * ｽﾌﾟﾘﾝｸﾞﾋﾟﾝ 3.5-10	1	
27-7	16	951403-3516	* SPRING PIN 3.5-16 * ｽﾌﾟﾘﾝｸﾞﾋﾟﾝ 3.5-16	2	
27-7	17	3T5-84398-0	* BAND 104 * ﾊﾞﾝﾄﾞ ﾘｰﾄﾞﾜｲﾔ 104	2	

索引

<C>
Cリング d=18 17-18
Cリング d=22 16-30
Cリング d=32 16-51
Cリング d=35 2-6
<E>
ECU アッシ 10-1
Eリング d=5 20-7
Eリング d=6 21-24
<O>
Oリング 8-9
Oリング 8-11
Oリング 17-15
Oリング 17-16
Oリング 17-20
Oリング 17-21
Oリング 17-23
Oリング 17-26
Oリング 17-29
Oリング 17-31
Oリング 17-36
Oリング 17-40
Oリング 17-44
Oリング 1.8-69.6. 17-13
Oリング 1.9-13. 5-14
Oリング 1.9-6.8 4-5
Oリング 1.9-6.8 14-43
Oリング 1.9-6.8 27-6-12
Oリング 1.9-9.8 4-31
Oリング 1.9-9.8 4-33
Oリング 2.4-59.6. 9-9
Oリング 2.4-59.6. 27-3-13
Oリング 2.4-9.6 4-14
Oリング 2.5-20. 4-23
Oリング 2.5-20. 4-26
Oリング 2.5-5 4-24
Oリング 2.5-5 4-27
Oリング 2.8-20.2. 4-20
Oリング 2-10. 10-32
Oリング 2-74.5. 1-70
Oリング 2-74.5. 27-3-6
Oリング 3.1-24.4. 18-27
Oリング 3.1-54.4. 14-32
Oリング 3.1-54.4. 27-6-11
Oリング 3.1-94.4. 15-4
Oリング 3.1-94.4. 27-6-14
Oリング 3.5-27.7. 14-44
Oリング 3.5-27.7. 27-6-13
Oリング 3.5-7.5 4-21
Oリング 4.5-32. 16-52
Oリング 5-52. 4-13
Oリング A. 8-34
Oリング A. 12-39
Oリング A. 27-3-15
Oリング B. 8-37
Oリング B. 12-41
Oリング B. 27-3-16
Oリング φ3.5-18 18-33
Oリング モータ 17-4
<P>
PTTアッシ. 16-77
PTTスイッチアッシ 18-19
PTTスイッチアッシ 22-5
PTTスイッチアッシブラケット. 18-21
PTTスイッチカバー 22-7
PTTスイッチコード (スカイブルー) 25-19
PTTスイッチコード (ピンク) 25-20
PTTスイッチコード (レッド) 25-18
PTTソレノイドスイッチ (A) (UP). 10-13
PTTソレノイドスイッチ (B) (DN). 10-14
<T>
TOCSスターターキット 25A-1
TPSアッシ. 7-21
TPSデカール 7-31
T-コネクタ 25A-7
<ア>
アーマチュアアッシ 17-3
アイドルエキゾーストパッセージ. 13-2
アイドルエキゾーストパッセージカバーアッシ. 13-1
アイドルエキゾーストパッセージセパレーション 13-3
アイドルエキゾーストポートグロメット 13-22
アシストコード (ブラック) L=200. 24-22-2
アシストコード (ブラック) L=200. 26-5
アシストコード (ブラック) L=200. 26-10
アシストコード (ブルー) L=200 24-22-1
アシストコード (レッド) L=200 22-12
アシストコード (レッド) L=200 24-22-3
アシストコード (レッド) L=200 25-14
アジャストスクリュ スロットルフリクション 21-26
アダプタ. 5-3
アダプタ. 6-5
アッパケースアッシ FFP. 6-4
アドバンサアーム. 7-1
アノード. 1-43
アノード. 16-75
アノード スターンブラケット 16-11
アワーメータアッシ 23A-6-1
アワーメータアッシ 23A-6-2
アワーメータアッシ 24-15
<イ>
イグニッションコイル W/R-キャップ 10-26
イグニッションコイル W/R-キャップ 10-28
インターナルギヤ. 11A-3
インテークマニホールドガスケット 3-2
インテークマニホールドガスケット 27-3-9
<ウ>
ウェーブワッシャ. 21-44
ウェーブワッシャ 18.7-26-0.3 18-34
ウェーブワッシャ d=14 18-42
ウェーブワッシャ d=47.2. 14-23
ウォータアウトレットホース. 13-7
ウォータストレーナセット 14-61
ウォータテンプセンサ. 10-31
ウォータテンプセンサ. 10-33
ウォータパイプ (L) 14-57-1
ウォータパイプ (UL) 14-57-2
ウォータパイプ (UL) 27-7-14
ウォータパイプオウキシリアリマウント 14-60
ウォータパイプシール (アッパ) 14-58
ウォータパイプシール (ロワ). 14-28
ウォータプレッシャメータキット. 23A-2-1
ウォータプレッシャメータキット. 23A-2-2
ウォータポンプインペラ 14-24
ウォータポンプインペラ 27-4-2
ウォータポンプインペラ 27-5-2
ウォータポンプガイドプレート 14-35
ウォータポンプガイドプレート 27-4-6
ウォータポンプガイドプレート クロムメッキ 27-5-5
ウォータポンプキット (クロムメッキ). 27-5-1
ウォータポンプリペアキット. 27-4-1
<エ>
エアインジェクタコンプリート 4-12
エアコンプレッサアッシ 5-1
エアコンプレッサシリンダアッシ. 5-15
エアコンプレッサハウジングアッシ 5-16
エアコンプレッサピストンリング. 5-10
エアチャンバアッシ 3-1
エアチャンバカバー 3-6
エアチャンバカバーガスケット 3-7
エアチャンバカバーガスケット 27-3-11
エアフィルタアッシ 5-28
エアホースアッシ. 4-30
エアレールアッシ. 4-1
エアレールデカール 4-51
エアレギュレータアッシ 4-25
エキゾーストカバー (インナ). 1-34
エキゾーストカバーアッシ 1-33
エキゾーストカバーガスケット 1-35
エキゾーストカバーガスケット 27-3-5
エキゾーストパイプ 13-15
エキゾーストパイプガスケット 13-19
エキゾーストパイプガスケット 27-6-3
エキゾーストハウジング 13-20
エキゾーストハウジングガスケット 13-25
エキゾーストハウジングガスケット 27-6-4
エクステンションコード L=2000 (11P) 24-26
エクステンションコ-ド（TRIM SENSOR). 25A-11
エクステンションハウジング. 13-36

エクステンションハウジング. 27-7-2
エクステンションハウジングキット (UL) 27-7-1
エクテンションコード (トリムセンサ) L=2000. 24-25
エクテンションコード (トリムセンサ) L=6000. 26-4
エクテンションコード (トリムセンサ) L=6000. 26-9-
エプロンアッシ 13-26
エレクトリックオイルポンプ. 12-2
エンジンショートブロックキット. 27-2
エンジンドロップケ-ブル 25A-2
エンジンベース 13-8
エンジンベースガスケット 13-9
エンジンベースガスケット 27-3-18
エンジンベースシール L=690 13-10
<オ>
オイルコーションデカール 20-1
オイルシール 19.6-35-10 1-72
オイルシール 19.6-35-10 27-3-8
オイルシール 22-42-7 14-30
オイルシール 22-42-7 27-6-9
オイルシール 25-45-8 5-18
オイルシール 30-50-12. 15-6
オイルシール 30-50-12. 27-6-15
オイルシール 35-58-9 1-71
オイルシール 35-58-9 27-3-7
オイルシール 40-52-6 9-6
オイルシール 40-52-6 27-3-12
オイルタンク. 12-25
オイルタンクキャップチェックバルブ. 12-29
オイルパイプ. 12-15
オイルバルブ 12V-1.7W 23-13
オイルフィラキャップ 12-26
オイルフィルタアッシ 12-37
オイルホ-ス. 1-64
オイルホ-ス. 9-11
オイルレベルセンサ 12-30
オーバーヒートブザー 22-8
オーバーヒートブザー 25-10
オリフィス 17-33
オリフィス 17-41
オルタネータアッシ 9-2
<カ>
ガイドプレートガスケット 14-36
ガイドプレートガスケット 27-4-7
ガイドプレートガスケット 27-5-6
ガイドプレートガスケット 27-6-8
カウルハンドル 20-17
ガスケット 10.1-15-1. 14-13
ガスケット 10.1-15-1. 27-6-6
ガスケット 36-52-2 12-27
ガスケット 36-52-2 27-3-17
ガスケット 8.1-15-1. 14-4
ガスケット 8.1-15-1. 27-6-5
ガスケット FFP. 6-7
ガスケット PTTスイッチ. 18-20
ガスケット コンプレッサハウジング. 5-17
ガスケット コンプレッサヘッド. 5-6
ガスケット スロットルボディ 7-29
ガスケット スロットルボディ 27-3-14
ガスケット パッセージカバー 13-4
ガスケット バルブシート 5-8
ガスケット フュエルポンプ. 8-28
ガスケット フュエルポンプ. 27-3-10
カップ 8-33
カップ 12-38
カップリング ポンプ 17-12
カバー ソレノイドスイッチブラケット 10-36
カバーステーアッシ 20-4
カバーフック. 18-31
カバーフック. 18-39
カムロッド (L) 14-40-1
カムロッド (UL) 14-40-2
カムロッド (UL) 27-7-13
カムロッドプッシング. 14-42
カラー 10.2-12-12. 16-45
カラー 13.5-25-13. 5-13
カラー 18-20-4.5. 14-59
カラー 4.2-6-10.5 7-23
カラー 6.2-9-3 1-8
カラー 6.5-10.7-6.5 8-74
カラー 6.7-12.7-3 4-41
カラー 8.4-12-17. 7-9
カラー 8.4-12-17. 19-14
カラー ブラケット 6.5-10.5-10 7-17
<キ>
キー. 2-11
キー ポンプインペラ 14-25
キー ポンプインペラ 27-4-3
ギヤケースアッシ. 14-1
ギヤケースプレート 14-5
ギヤケースプレートプラグ 14-7
キャップ. 17-35
キャップ バルブ 4-45
キャップフック タンク. 12-28
<ク>
クラッチ. 15-16
クラッチカム. 14-39
クランクケースヘッド 1-69
クランクシャフトアッシ 2-1
グランド (アースワイヤ) L=110 16-74
グランド (アースワイヤ) L=130 16-13
グランド (アースワイヤ) L=210 16-71
グランドケーブル L=140&285 10-15
グランドケーブル L=270 18-46
クランプ. 18-6
クランプ. 23-5
クランプ. 23-8
クランプ 21/32. 4-38
クランプ 29/64. 4-9
クランプ 6.5-14L. 1-66
クランプ 6.5-14L. 3-10
クランプ 6.5-14L. 16-32
クランプ 6.5-47.5P 6-18
クランプ 6.5-47.5P 8-17
クランプ 6.5-47.5P 16-23
クランプ 6.5-47.5P 16-25
クランプ 6.5-67P 5-31
クランプ 6.5-67P 18-15
クランプ 6.5-87P 12-36
クランプ 60. 18-14
クランプ 8.5-85P 1-29
クランプ PTT 18-17
クランプ φ10 8-65
クランプ φ10 8-66
クランプ φ10 8-67
クランプブラケット (L) 16-5
クランプブラケット (R) 16-4
グリスフィッティング. 16-2
グリスフィッティング. 16-36
クリップ. 4-48
クリップ. 8-8
クリップ. 8-55
クリップ. 12-1
クリップ. 12-9
グリップ. 21-41
クリップ φ10 1-50
クリップ φ10 4-50
クリップ φ10 8-61
クリップ φ12 8-44
クリップ φ12 8-64
クリップ φ12 8-73
クリップ φ17.8 18-24
クリップ φ6.9 12-20
クリップ φ7 1-54
クリップ φ7 1-58
クリップ φ7 7-28
クリップ φ7.8 12-19
クリップ ケーブル 18-44
グロメット 3-4
グロメット 13-21
グロメット 18-13
グロメット 21-33
グロメット 16-2.5 11-26
グロメット 17-3 18-11
グロメット A ボトムカウル. 18-9
グロメット FFP. 6-8
グロメット FFP ロワ 6-9
グロメット PTTコード 18-10
グロメット PTTスイッチ. 20-16
グロメット エプロン 13-42
グロメット ケーブルターミナル. 6-12
グロメット ケーブルターミナル アッパ. 6-13
グロメット コード 18-12
グロメット パイプ 6-19
<ケ>
ケースアッシ FFP 6-3
ケーブルジョイント 7-10

ケーブルジョイント 19-18
ケーブルターミナル 21-28
ケーブルターミナルアッシ (-) 6-11
ケーブルターミナルアッシ (+) 6-10
<コ>
高地補正キット 24-28
コイルブラケットアッシ 9-5
コーションデカール 20-28
コーションデカール (A) 20-25
コーションデカール (B) 11-27-1
コーションデカール (B) 11-27-2
コード FFP 6-14
コードアッシ 10-24
コードアッシ B L=6200 22-11
コードアッシ B L=6200 25-13
コードカバー FFP 6-15
コントロールヘッドアッシ (トップ-シングル) 25-3
コントロールヘッドアッシ (トップ-ツイン) 25-4
コントロールレバー 21-42
コンプレッサクランクシャフトアッシ 5-11
コンプレッサヘッドアッシ 5-2
<サ>
サーモスタット 1-20
サーモスタットキャップアッシ 1-21
サーモスタットキャップガスケット 1-22
サーモスタットキャップガスケット 27-3-4
<シ>
シーリングキャップ 3-5
シール エプロン 13-27
シール コンプレッション 4-17
シール ラバー フィラリッド 20-20
シールリング 13.8-22-3.7 18-40
シールリング ステアリングシャフト 16-48
シールリング ドラッグリンク 19-26
シフトアーム 19-11
シフトギヤアッシ 21-27
シフトポジションサイドデカール 22-16
シフトポジションデカール 22-15
シフトレバーシャフト 19-3
シフトレバーセット 11A-7
シフトロッド (L) 19-17
シフトロッドジョイント 14-45
シフトロッドレバー 19-1
シム 35-41.9-0.5 14-31
シム 35-41.9-0.5 27-6-10
シム 42-50-0.1 15-14-2
シム 42-50-0.15 15-14-1
シム 47-57-0.1 15-12-2
シム 47-57-0.15 15-12-1
シム 52-60.5-0.1 14-16-2
シム 52-60.5-0.15 14-16-1
シム 52-60.5-0.3 14-16-3
ジョイント ニップル 12-17
ジョイントアッシ (アウトレット) 23-3
ジョイントアッシ (インレット) 23-2
シリンダピン (アッパ) 16-14
シリンダピン (ロワ) 16-28
シリンダブロック&クランクケースアッシ 1-1
シリンダヘッド 1-24
シリンダヘッドガスケット 1-25
シリンダヘッドガスケット 27-3-2
シリンダヘッドカバー 1-16
シリンダヘッドカバーガスケット 1-17
シリンダヘッドカバーガスケット 27-3-3
<ス>
スイベルブラケットアッシ 16-1
スイベルブラケットシャフトアッシ (ステンコート) 16-35
スクリュ 7-24
スクリュ 8-2
スクリュ 8-3
スクリュ 8-6
スクリュ 8-21
スクリュ 8-25
スクリュ 14-6
スクリュ 14-62
スクリュ 16-33
スクリュ 21-2
スクリュ 21-4
スクリュ 21-15
スクリュ 21-17
スクリュ 21-39
スクリュ 22-4
スクリュ 22-6
スクリュ 25-16
スタータケーブル 11-7
スタータソレノイド 10-7
スタータモータアッシ 11-1
スタータモータバンド 11-18
スタータモータブラケット 11-17a
スタータモータブラケット 11-22
スタータモータマウント A 11-15
スタータモータマウント B 11-16
スタ-タケ-ブルアッシ 11-6
スタッド 1-5
スタッド 1-6
スタッド 13-39
スタッド 14-10
スタッド 27-7-6
スタッド 10-165 13-37
スタッド 10-165 27-7-5
スチールボール 15-22
ステアリングアームダンパ L=40 16-47
ステアリングシャフトアッシ 16-46
ステー リードワイヤバンド 1-60
ステー リードワイヤバンド 4-43
ストッパ 24-30
ストッパ ドライブシャフトハウジング 14-47
ストップスイッチアッシ 22-9
ストップスイッチアッシ 25-11
ストップスイッチランヤードアッシ 22-10
ストップスイッチランヤードアッシ 25-12
スナップ クラッチピン 15-18
スナップピン d=8 7-12
スナップピン d=8 19-19
スパークプラグ (IZFR5J) 1-45
スパークプラグデカール 11-29
スピードメーターキット（60MPH） 25A-8
スピードメータキット (60MPH) 23A-7-1
スピードメータキット (60MPH) 23A-7-2
スプリットピン 3-25 15-25
スプリング クラッチ 15-20
スプリング フィラリッド 20-23
スプリングピン 3.5-10 14-41
スプリングピン 3.5-10 27-7-15
スプリングピン 3.5-16 14-46
スプリングピン 3.5-16 14-56
スプリングピン 3.5-16 16-41
スプリングピン 3.5-16 27-7-16
スプリングリテーナ クラッチ L=30.5 15-19
スプリングワッシャ 1-32
スプリングワッシャ 1-41
スプリングワッシャ 9-4
スプリングワッシャ 10-13b
スプリングワッシャ 13-18
スプリングワッシャ 19-9
スプリングワッシャ 23-18
スプリングワッシャ 23-25
スプリングワッシャ 24-14
スプリングワッシャ 24-20
スペーサ 21-5
スペーサ 35-48.6-16 2-5
スペーサ 40-52-7 2-3
スペーサ 6.2-9-15.7 6-24
スペーサ 6.2-9-15.7 8-16
スペーサ 6.2-9-15.7 10-41
スペーサ 6.2-9-15.7 12-35
スペーサ 6.2-9-16.6 10-6
スペーサ 8.4-12-17 12-4
スペーサ 8.4-12-17 18-3
スペーサ 8.4-12-21.5 11-14
スペーサ ドラッグリンク H 19-22
スモールエンドベアリングワッシャ 2-8
スラストプレート 21-48
スラストプレート (アッパ) 16-50
スラストプレート 66-85-2 2-4
スラストプレート 66-85-2 2-10
スラストホルダ 24-29
スラストロッド 16-9
スロットルアーム 21-22
スロットルカム 7-14
スロットルフリクションアーム 21-23
スロットルボディアッシ 7-13
<タ>
ターミナルキャップ 10-19
ターミナルキャップ 11-10
ターミナルキャップ 11-10a

ターミナルキャップ スタータ 10-16
ターミナルキャップ スタータ 10-17
ターミネーター（FEMALE) 25A-6
ターミネーター（MALE). 25A-5
ダイヤフラムガスケット B 8-23
ダイヤフラムガスケットセット 8-27
ダウェルピン. 1-3
ダウェルピン. 1-4
ダウェルピン 4-10 1-18
ダウェルピン 4-10 1-26
ダウェルピン 4-10 5-20
ダウェルピン 4-10 14-33
ダウェルピン 6-12 1-2
ダウェルピン 6-12 5-25
ダウェルピン 6-12 13-11
タコメータ Black 23A-1-2
タコメータ W/オイルランプ 23-12
タコメータ White 23A-1-1
タコメ-タキット. 25A-10
タコメ-タキット. 25A-13
ダストカバーセット 11A-9
タッピングスクリュ 6-16 20-18
ダンパ (アッパ). 16-59
ダンパ (ロワ) 16-70
ダンパ 21-36-5 16-55
ダンパ 21-36-5. 16-64
ダンパ スタータモータ. 11-17
<チ>
チェックバルブ 1-53
チェックバルブ 1-57
チェックバルブ 8-24
チルトスイッチカバー. 21-40
チルトスイッチプラグ. 21-43
チルトストッパアッシ. 16-40
チルトストッパグリップ 16-43
チルトストッパスプリング. 16-44
チルトハンドル 20-13
<ツ>
ツインリモートコントロールキット 25-1
ツールキット. 23-9
<テ>
ディスクスプリング 4-15
テーパーローラベアリング 0506 14-19
テーパーローラベアリング 30209. 15-1
デカール (トーハツ). 22-14
デカール (トーハツ). 25-7-1
デカール (トーハツ). 25-7-2
デカール (レバー) 22-13
デカールセット (MD115A2). 20-26
デテントスプリング 21-18
デテントリテーナ. 21-16
デテントローラ 21-13
<ト>
トップカウルアッシ 20-2
トップカウルサブアッシ 20-3
トップカウルシール 20-12
ドライブギヤ. 21-29
ドライブシャフト (L) 14-18-1
ドライブシャフト (UL) 14-18-2
ドライブシャフト (UL) 27-7-12
ドライブシャフトスプリング. 14-21
ドライブシャフトスプリングガイド 14-22
ドライブシャフトハウジング (L). 13-31
ドライブシャフトハウジングガスケット 13-35
ドライブシャフトハウジングガスケット 27-6-2
ドライブプーリ 5-26
ドライブベルト 5-27
ドラッグリンクアッシ H. 19-21
ドラッグリンクスペーサ 25-2
ドリブンプーリ 5-21
トリムセンサ L=1700 16-19
トリムタブ 14-8
トリムタブガスケット. 14-9
トリムタブガスケット. 27-6-16
トリムピストンアッシ. 17-25
トリムメータアッシ 23-20
トリムメータキット 23A-4-1
トリムメータキット 23A-4-2
トリムメータキット 25A-9-1
ドレンスクリュ 8-10
<ナ>
ナイロンナット 10-P1.5 19-2
ナイロンナット 3/8-24UNF 19-24
ナイロンナット 4-P0.7 14-63
ナイロンナット 5-P0.8 20-11
ナイロンナット 6-P1.0 20-15
ナイロンナット 7/8-14. 16-39
ナイロンナット 8-P1.25 14-11
ナット 7-19
ナット 8-26
ナット 8-38
ナット 10-13a
ナット 11-10b
ナット 12-42
ナット 13-40
ナット 19-8
ナット 21-7
ナット 21-31
ナット 23-17
ナット 23-26
ナット 24-13
ナット 24-19
ナット 27-7-8
ナット 10-P1.25 1-9
ナット 10-P1.25 5-22
ナット 10-P1.25 13-41
ナット 10-P1.25 27-7-10
ナット 12-P1.25 16-82
ナット 12-P1.5 16-66
ナット ベベルギヤ B 14-17
<ニ>
ニップル 6-1/8 14-14
ニップル 6-6 14-51
ニップル L. 4-2
ニップル ウォータ 1-74
ニップル フュエルホース 8-68
ニップルアッシ (チェックバルブ). 1-68
ニュートラルスイッチ (リモートコントロール) 22-3
ニュートラルスイッチコード (グリーン) 25-17
ニュートラルロックアーム. 21-36
ニュートラルロックスプリング 21-37
<ハ>
パイプ 12-8
パイプ 12-10
パイプ 12-11
パイプ 12-12
パイプ 12-13
パイプ 12-14
パイプ 12-16
パイプ 12-23
パイプジョイント 4-4 8-59
パイプジョイント 7-5 8-60
ハイプレッシャフュエルフィルタ. 4-35
バックアップリング 17-17
バックアップリング 17-24
バックアップリング 17-27
バックボ-ンケ-ブル. 25A-12
バッテリケーブル L=3000. 10-18
バッテリケ-ブル. 25A-3
バルブアッシ (プレッシャチェック) 4-3
バルブシート. 17-45
パワーヘッドガスケットセット 27-3-1
ハンガ 1-30
バンド リードワイヤ 22-17
バンド リードワイヤ 104 1-65
バンド リードワイヤ 104 4-53
バンド リードワイヤ 104 7-27
バンド リードワイヤ 104 8-18
バンド リードワイヤ 104 8-69
バンド リードワイヤ 104 9-12
バンド リードワイヤ 104 12-18
バンド リードワイヤ 104 12-21
バンド リードワイヤ 104 14-52
バンド リードワイヤ 104 16-22
バンド リードワイヤ 104 16-34
バンド リードワイヤ 104 27-7-17
バンド リードワイヤ 158 10-20
バンド リードワイヤ 158 12-24
バンド リードワイヤ 170 1-61
バンド リードワイヤ 170 4-44
<ヒ>
ピストン. 2-13-1
ピストン (0.5 O/S) 2-13-2
ピストン&コンロッドアッシ 5-9
ピストンピン φ23 2-14
ピストンピンクリップ. 2-15

ピストンリペアキット 2-12-1
ピストンリペアキット (0.5 O/S) 2-12-2
ピストンリング 2-17-1
ピストンリング (0.5 O/S) 2-17-2
ピストンリングセット 2-16-1
ピストンリングセット (0.5 O/S) 2-16-2
ピストンロッドアッシ 17-19
ピックアップコイル 9-7
ピニオンアッシ 11A-4
ヒューズ 15A 10-11
ヒューズ 25A 10-10
ヒューズ 30A 10-9
ヒューズデカール 11-28
ピン. 17-43
ピン クラッチ 15-17
ピン ケーブル 19-7
ピン スラストロッド 16-10
<フ>
フィッティングプレート 23-16
フィッティングプレート 24-12
フィッティングプレート 24-18
フィッテイングプレート 23-24
フィラリッドアッシ 20-21
フィラリッドヒンジ 20-22
フィルタ 8-35
フィルタ 12-40
フィルタ 17-32
フィルタ 17-46
フィルタ B 17-11
フォワード スラストワッシャ 15-28
ブザーコーションデカール 23-10
フック 11-31
フック カバー 11-30
フックレバー 18-38
フックレバーアッシ (L) 18-29
フックレバーアッシ (R) 18-30
フックレバーブッシング 14-16-1.8 18-41
プッシュロッド クラッチ 15-21
ブッシング 12-14-15.5 7-7
ブッシング 12-14-15.5 19-13
ブッシング 18-20-20.5 16-18
ブッシング 18-24-19 16-17
ブッシング 18-24-19 18-35
ブッシング 22-25.4-23.5 16-31
ブッシング 25.6-28.6-40 16-38
ブッシング 32-40-45 16-49
ブッシング A 21-10
ブッシング B 21-3
ブッシング D 21-46
フュエルインジェクタアダプタ 4-18
フュエルインジェクタアッシ. 4-19
フュエルインジェクタインサート. 4-16
フュエルフィードポンプ 6-2
フュエルフィードポンプアッシ 6-1
フュエルフィードポンプブラケット 6-26
フュエルフィルタアッシ 8-32
フュエルフィルタバンド 4-39
フュエルフィルタラバーマウント. 4-36
フュエルホース W/プロテクタ 4-47
フュエルホース W/プロテクタ L=100 8-54
フュエルホース W/プロテクタ L=100 8-58
フュエルホース W/プロテクタ L=1200 8-72
フュエルホース W/プロテクタ L=140 8-46
フュエルホース W/プロテクタ L=140 8-52
フュエルホース W/プロテクタ L=180 8-63
フュエルホース W/プロテクタ L=300 8-43
フュエルホースアッシ 4-32
フュエルポンプアッシ 8-19
フュエルポンプブラケット 8-30
フュエルメータアッシ 23A-5-1
フュエルメータアッシ 23A-5-2
フュエルメータキット 25A-9-2
フュエルレギュレータアッシ. 4-22
フライホイール W/リングギヤ. 9-1
プライマバルブ 23-4-1
プライマバルブ 23-4-2
プライマバルブアッシ 23-1-1
プライマバルブアッシ 23-1-2
プラグ 17-30
プラグ 10.5 4-4
プラグ 8-8. 14-3
プラグ ウォータ 14-12
プラグ フュエルホースニップル. 8-70
プラグキャップ W/レジスタンス 10-27
プラグキャップ W/レジスタンス 10-29
プラグストッパ 4-6
ブラケット オイルポンプ 12-7
ブラケットアッシ ソレノイドスイッチ 10-35
ブラシ 17-6
ブラシスプリング. 17-8
ブラシホルダ. 11A-2
フラッシングコネクタ 18-25
フラッシングコネクタキャップ 18-28
フラッシングプラグ 24-23
フラッシングホース 18-23
プラネットギヤ 11A-5
フリースロットルスプリング. 21-21
フリースロットルドラム 21-45
フリースロットルレバー 21-14
フリースロットルローラ 21-19
フリーピストン 17-22
ブレーカ. 17-7
プレート. 1-62
プレート カバーステー. 20-10
プレート フィルタ 8-40
プレート レクチファイヤ 10-22
プレート ロックアーム. 21-47
プレコートボルト 8-25. 7-30
プレコートボルト 8-25. 19-5
プレコートボルト 8-30. 15-8
プレリギングキット 26-1
プレリギングキット 26-6
フロート フュエルフィルタ. 8-36
フロート ベーパセパレータ. 8-4
フロートアームピン 8-5
フロートバルブアッシ 8-7
プロテクタ 4-52
プロテクタ φ18-170 4-37
プロペラアッシ (11") 15-26-2
プロペラアッシ (13") 15-26-3
プロペラアッシ (15") 15-26-4
プロペラアッシ (17") 15-26-5
プロペラアッシ (19") 15-26-6
プロペラアッシ (21") 15-26-7
プロペラアッシ (9"). 15-26-1
プロペラシャフト 15-15
プロペラシャフトハウジング. 15-3
プロペラシャフトハウジングアッシ 15-2
プロペラナット 15-23
プロペラハブキット 15-27
フロントデカール 20-27
<ヘ>
ベーパセパレータアッシ 8-1
ベベルギヤ B 14-15
ベベルギヤ C 15-11
ベベルギヤアッシ (A). 15-9
<ホ>
ホース 1-46
ホース 1-47
ホース 1-48
ホース 1-49
ホース 1-51
ホース 1-52
ホース 1-55
ホース 1-56
ホース 1-75
ホース 4-8
ホース 4-46
ホース 4-49
ホース 5-29
ホース 5-30
ホース 7-26
ホース 8-42
ホース 8-45
ホース 8-47
ホース 8-49
ホース 8-51
ホース 8-53
ホース 8-56
ホース 8-57
ホース 8-62
ホース 8-71
ホース 14-50-1
ホース 14-50-2
ホース 23-6-1
ホース 23-7-1

ホース 27-7-11
ホースジョイント (ウォータワーク) 23-11
ボール 17-42
ボールジョイント B. 7-18
ホールディングプレート 4-28
ホールディングプレート 4-29
ホールディングプレート 4-40
ボールベアリング 16007 14-20
ボールベアリング 6203 5-12
ボールベアリング 6208 15-7
ボトムカウル. 18-1
ホルダ シフトレバーシャフト 19-4
ボルト 1-7
ボルト 1-10
ボルト 1-12
ボルト 1-13
ボルト 1-14
ボルト 1-19
ボルト 1-23
ボルト 1-27
ボルト 1-31
ボルト 1-36
ボルト 1-38
ボルト 1-40
ボルト 1-44
ボルト 1-59
ボルト 1-63
ボルト 1-67
ボルト 1-73
ボルト 3-8
ボルト 3-9
ボルト 3-11
ボルト 4-7
ボルト 4-10
ボルト 4-42
ボルト 5-5
ボルト 5-19
ボルト 5-24
ボルト 5-32
ボルト 6-16
ボルト 6-20
ボルト 6-21
ボルト 6-27
ボルト 7-5
ボルト 7-15
ボルト 8-12
ボルト 8-29
ボルト 8-31
ボルト 8-41
ボルト 9-3
ボルト 9-8
ボルト 9-10
ボルト 10-2
ボルト 10-8-1
ボルト 10-8-2
ボルト 10-23
ボルト 10-25
ボルト 10-30
ボルト 10-37
ボルト 11-8
ボルト 11-9
ボルト 11-11
ボルト 11-19
ボルト 11-23
ボルト 12-5
ボルト 12-22
ボルト 12-31
ボルト 13-5
ボルト 13-6
ボルト 13-12
ボルト 13-16
ボルト 13-23
ボルト 13-44
ボルト 13-45
ボルト 14-37
ボルト 14-48
ボルト 16-3
ボルト 16-6
ボルト 16-12
ボルト 16-16
ボルト 16-20
ボルト 16-24
ボルト 16-54
ボルト 16-58
ボルト 16-72
ボルト 16-73
ボルト 16-76
ボルト 17-9
ボルト 17-37
ボルト 17-38
ボルト 17-39
ボルト 18-4
ボルト 18-7
ボルト 18-16
ボルト 18-18
ボルト 18-22
ボルト 18-37
ボルト 18-45
ボルト 18-47
ボルト 19-12
ボルト 20-8
ボルト 20-24
ボルト 21-12
ボルト 21-32
ボルト 27-4-8
ボルト 10-107 13-32
ボルト 10-120 13-33
ボルト 10-40 13-29
ボルト 10-40 14-54
ボルト 10-40 27-7-4
ボルト 12-105 P1.25 16-79
ボルト 12-20 P1.75 16-26
ボルト 3/8-50. 19-23
ボルト 8-25 16-69
ボルト 8-35 13-28
ボルト 8-35 14-53
ボルト 8-35 27-7-3
ボルト 8-50 13-13
ボルト プレコート 6-35 3-3
ボルト マウントブラケット. 16-62
ボルトメータアッシ 23A-3-1
ボルトメータアッシ 23A-3-2
ボルトメータアッシ 24-9
ボルトメータキット 25A-9-3
ポンプ 17-10
ポンプカバー. 8-20
ポンプケース (ロワ). 14-29
ポンプケースガスケット 14-34
ポンプケースガスケット 27-4-5
ポンプケースガスケット 27-5-4
ポンプケースガスケット 27-6-7
ポンプケースサブアッシ (アッパ). 14-26
ポンプケースライナ 14-27
ポンプケースライナ 27-4-4
ポンプケースライナ クロムメッキ 27-5-3
ポンプダイヤフラム 8-22
<マ>
マウント 12-18-2.5 12-3
マウント 12-18-2.5 18-2
マウント 8.5-14-2.5 8-14
マウント 8.5-14-2.5 10-4
マウント 8.5-14-2.5 10-39
マウント 8.5-14-2.5 12-33
マウントブラケット 16-60
マウントホールディングプレート (アッパ) 16-57
マウントホールディングプレート (ロワ) 16-68
マグネットスイッチ 11A-8
マニュアルバルブ 17-14
<メ>
メインスイッチアッシ 22-1
メインスイッチアッシ 25-8
メインスイッチキー No.301 22-2-1
メインスイッチキー No.301 25-9-1
メインスイッチキー No.302 22-2-2
メインスイッチキー No.302 25-9-2
メインスイッチキー No.303 22-2-3
メインスイッチキー No.303 25-9-3
メインスイッチパネル 25-15
メインベアリング (アッパ) 2-9
メインベアリング 6208 2-2
メータダンパ. 23-15
メータダンパ. 23-23
メータダンパ. 24-11
メータダンパ. 24-17
メータバルブ 12V-1.7W 23-21
メータバルブ 12V-1.7W 24-10

メータバルブ 12V-1.7W 24-16
メータバルブ 12V-1.8W 23-14
メータバルブキャップ 23-22
メータランプスイッチ 24-21
メータリードワイヤ L=8000 23-19
メータリードワイヤ L=8000 26-3
メータリードワイヤ L=8000 26-8
<モ>
モータアッシ 17-1
モータブラケットアッシ 17-5
<ヨ>
ヨークアッシ 17-2
<ラ>
ラバーマウント 7-22
ラバーマウント (アッパ) 16-53
ラバーマウント (ロワ) 16-61
ラバーマウント 8.5-12-2 6-23
ラバーマウント 8.5-14-2.5 8-15
ラバーマウント 8.5-14-2.5 10-5
ラバーマウント 8.5-14-2.5 10-40
ラバーマウント 8.5-14-2.5 12-34
ラバーマウント 8.5-18-7 6-25
ランプパネルアッシ 24-27
<リ>
リードバルブアッシ 3-12
リードバルブアッシ 5-7
リードワイヤ L=200 24-24
リギングコードキット 26-7
リギングボルトセット 16-78
リザーブタンク 17-34
リバースガスパッセージパイプ 13-43
リモートコントロールヘッド (トップ-シングル) 25-5
リモートコントロールヘッド (トップ-ツイン) 25-6
リモートコントロールヘッドアッシ (RC5F) 21-1
リモートコントロールヘッドアッシ (RC5F) 26-2
リヤハウジング 21-34
リヤパネル 21-35
リレー 10-12
リングギヤカバ 11-25
リンクロッドアッシ (TPS) 7-4
リンクロッドアッシ (シフト) 19-10
リンクロッドアッシ (スロットル) 7-3
<レ>
レクチファイヤコンプリート 10-21
<ロ>
ローパーミェーションホース L=110 8-48
ローパーミェーションホース L=1600 23-7-2
ローパーミェーションホース L=40 8-50
ローパーミェーションホース L=700 23-6-2
ローラ 21-9
ローラ 6.1-14.7-14 20-5
ローラベアリング 23-28-28 2-7
ローラベアリング 25-32-26 15-10
ローラベアリング 28.6-38.1-3 14-2
ローラベアリング 30-40-30 15-5
ローラリテーナ 21-20
ロッドガイドサブアッシ トリム 17-28
ロッドスナップ 5-2.5 7-2
ロワユニットアッシ (L) 27-1-1
ロワユニットアッシ (UL) 27-1-2
ロワユニットガスケットセット 27-6-1
<ワ>
ワイヤカバー 21-30
ワッシャ 1-37
ワッシャ 1-39
ワッシャ 1-42
ワッシャ 4-11
ワッシャ 6-17
ワッシャ 7-20
ワッシャ 8-39
ワッシャ 11-24
ワッシャ 12-43
ワッシャ 13-14
ワッシャ 13-17
ワッシャ 13-30
ワッシャ 13-34
ワッシャ 13-38
ワッシャ 14-38
ワッシャ 14-55
ワッシャ 14-64
ワッシャ 16-7
ワッシャ 16-27
ワッシャ 16-37
ワッシャ 16-67
ワッシャ 16-81
ワッシャ 18-8
ワッシャ 18-36
ワッシャ 20-6
ワッシャ 20-9
ワッシャ 21-8
ワッシャ 21-11
ワッシャ 21-25
ワッシャ 27-4-9
ワッシャ 27-7-7
ワッシャ 27-7-9
ワッシャ 10.2-17-2 5-4
ワッシャ 10.2-17-2 6-6
ワッシャ 10.5-18-1.5 19-6
ワッシャ 10.5-18-2 16-42
ワッシャ 10.5-20-3.2 1-11
ワッシャ 10.5-20-3.2 5-23
ワッシャ 12.2-36-3 16-56
ワッシャ 12.5-24-1 7-8
ワッシャ 12.5-24-1 19-16
ワッシャ 13-34-3 16-63
ワッシャ 13-34-3 16-80
ワッシャ 17-32-3 15-24
ワッシャ 18.5-30-1 18-32
ワッシャ 22.6-30-2 16-29
ワッシャ 25.7-50-1 16-8
ワッシャ 4.2-12.5-0.8 7-25
ワッシャ 6.5-21-1 7-16
ワッシャ 6.5-21-1 8-13
ワッシャ 6.5-21-1 10-3
ワッシャ 6.5-21-1 12-32
ワッシャ 6.5-23-1.5 16-15
ワッシャ 6.5-23-1.5 20-19
ワッシャ 6-16-1.5 6-22
ワッシャ 6-16-1.5 10-38
ワッシャ 6-16-1.5 16-21
ワッシャ 6-16-1.5 18-43
ワッシャ 6-16-1.5 20-14
ワッシャ 8.4-15.5-1.6 13-24
ワッシャ 8.5-18-1.6 7-11
ワッシャ 8.5-18-1.6 19-20
ワッシャ 8.5-19.5-3.2 1-15
ワッシャ 8.5-19.5-3.2 1-28
ワッシャ 8.5-24-1.5 7-6
ワッシャ 8.5-24-1.5 11-13
ワッシャ 8.5-24-1.5 12-6
ワッシャ 8.5-24-1.5 18-5
ワッシャ 8.5-24-1.5 19-15
ワッシャ 9.6-18-2 19-25
ワッシャ t=2.8 15-13-3
ワッシャ t=3.0 15-13-2
ワッシャ t=3.2 15-13-1
ワッシャ マウントブラケット 12.2-25-2 16-65
ワッシャ リモコンボックス 21-6
ワッシャ ロックアーム 21-38
ワッシャセット 11A-6

INDEX

<A>
ADAPTER..... 5-3
ADAPTER..... 6-5
ADJUST SCREW..... 21-26
ADVANCER ARM..... 7-1
AIR CHAMBER ASSY..... 3-1
AIR CHAMBER COVER..... 3-6
AIR CHAMBER COVER GASKET..... 3-7
AIR CHAMBER COVER GASKET..... 27-3-11
AIR COMPRESSOR ASSY..... 5-1
AIR COMPRESSOR CYLINDER ASSY 5-15
AIR COMPRESSOR HOUSING ASSY..... 5-16
AIR COMPRESSOR PISTON RING..... 5-10
AIR FILTER ASSY 5-28
AIR HOSE ASSY 4-30
AIR INJECTOR COMPLETE 4-12
AIR RAIL ASSY 4-1
AIR RAIL DECAL..... 4-51
AIR REGULATOR ASSY 4-25
ALTERNATOR ASSY 9-2
ALTITUDE ADJUSTMENT KIT..... 24-28
ANODE..... 1-43
ANODE..... 16-11
ANODE..... 16-75
APRON ASSY 13-26
ARMATURE ASSY 17-3
ASSIST CORD (BLK) L=200..... 24-22-2
ASSIST CORD (BLK) L=200..... 26-5
ASSIST CORD (BLK) L=200..... 26-10
ASSIST CORD (BLU) L=200 24-22-1
ASSIST CORD (RED) L=200 22-12
ASSIST CORD (RED) L=200 24-22-3
ASSIST CORD (RED) L=200 25-14
<B>
BACK-UP RING..... 17-17
BACK-UP RING..... 17-24
BACK-UP RING..... 17-27
BALL 15-22
BALL 17-42
BALL BEARING 16007 14-20
BALL BEARING 6203 5-12
BALL BEARING 6208 15-7
BALL JOINT..... 7-18
BAND 22-17
BAND 104 1-65
BAND 104 4-53
BAND 104 7-27
BAND 104 8-18
BAND 104 8-69
BAND 104 9-12
BAND 104 12-18
BAND 104 12-21
BAND 104 14-52
BAND 104 16-22
BAND 104 16-34
BAND 104 27-7-17
BAND 158 10-20
BAND 158 12-24
BAND 170 1-61
BAND 170 4-44
BATTERY CABLE 25A-3
BATTERY CABLE L=3000 10-18
BEVEL GEAR ASSY (A) 15-9
BEVEL GEAR B 14-15
BEVEL GEAR C 15-11
BOLT..... 1-7
BOLT..... 1-10
BOLT..... 1-12
BOLT..... 1-13
BOLT..... 1-14
BOLT..... 1-19
BOLT..... 1-23
BOLT..... 1-27
BOLT..... 1-31
BOLT..... 1-36
BOLT..... 1-38
BOLT..... 1-40
BOLT..... 1-44
BOLT..... 1-59
BOLT..... 1-63
BOLT..... 1-67
BOLT..... 1-73
BOLT..... 3-8
BOLT..... 3-9
BOLT..... 3-11
BOLT..... 4-7
BOLT..... 4-10
BOLT..... 4-42
BOLT..... 5-5
BOLT..... 5-19
BOLT..... 5-24
BOLT..... 5-32
BOLT..... 6-16
BOLT..... 6-20
BOLT..... 6-21
BOLT..... 6-27
BOLT..... 7-5
BOLT..... 7-15
BOLT..... 8-12
BOLT..... 8-29
BOLT..... 8-31
BOLT..... 8-41
BOLT..... 9-3
BOLT..... 9-8
BOLT..... 9-10
BOLT..... 10-2
BOLT..... 10-8-1
BOLT..... 10-8-2
BOLT..... 10-25
BOLT..... 10-30
BOLT..... 10-37
BOLT..... 11-8
BOLT..... 11-9
BOLT..... 11-11
BOLT..... 11-19
BOLT..... 11-23
BOLT..... 12-5
BOLT..... 12-22
BOLT..... 12-31
BOLT..... 13-5
BOLT..... 13-6
BOLT..... 13-12
BOLT..... 13-16
BOLT..... 13-23
BOLT..... 13-44
BOLT..... 13-45
BOLT..... 14-37
BOLT..... 14-48
BOLT..... 16-3
BOLT..... 16-6
BOLT..... 16-12
BOLT..... 16-16
BOLT..... 16-20
BOLT..... 16-24
BOLT..... 16-58
BOLT..... 16-72
BOLT..... 16-73
BOLT..... 16-76
BOLT..... 17-9
BOLT..... 17-37
BOLT..... 17-38
BOLT..... 17-39
BOLT..... 18-4
BOLT..... 18-7
BOLT..... 18-16
BOLT..... 18-18
BOLT..... 18-22
BOLT..... 18-37
BOLT..... 18-45
BOLT..... 18-47
BOLT..... 19-12
BOLT..... 20-8
BOLT..... 20-24
BOLT..... 21-12
BOLT..... 21-32
BOLT..... 27-4-8
BOLT 10-107 13-32
BOLT 10-120 13-33
BOLT 10-40..... 13-29
BOLT 10-40..... 14-54
BOLT 10-40..... 27-7-4
BOLT 12-103 16-54
BOLT 12-105 P1.25..... 16-79
BOLT 12-20 P1.75..... 16-26
BOLT 3/8-50..... 19-23
BOLT 6-14-6-4..... 10-23
BOLT 6-35..... 3-3
BOLT 8-25..... 16-69
BOLT 8-35..... 13-28
BOLT 8-35..... 14-53
BOLT 8-35..... 27-7-3
BOLT 8-50..... 13-13
BOLT M12-151..... 16-62
BOTTOM COWL..... 18-1
BRACKET..... 12-7
BRACKET ASSY 10-35
BREAKER 17-7
BRUSH 17-6
BRUSH HOLDER 11A-2
BRUSH SPRING 17-8
BUSHING..... 21-3
BUSHING..... 21-10
BUSHING..... 21-46
BUSHING 12-14-15.5..... 7-7
BUSHING 12-14-15.5..... 19-13
BUSHING 18-20-20.5..... 16-18
BUSHING 18-24-19 16-17
BUSHING 18-24-19 18-35
BUSHING 22-25.4-23.5 16-31
BUSHING 25.6-28.6-40 16-38
BUSHING 32-40-45 16-49
BUZZER CAUTION DECAL 23-10
<C>
CABLE JOINT 7-10
CABLE JOINT 19-18
CABLE TERMINAL..... 21-28
CABLE TERMINAL ASSY (NEGATIVE) ... 6-11
CABLE TERMINAL ASSY (POSITIVE)..... 6-10
CAM ROD (L) 14-40-1
CAM ROD (UL)..... 14-40-2
CAM ROD (UL)..... 27-7-13
CAM ROD BUSHING..... 14-42
CAN-BUS CABLE FOR ENGINE L=6m ... 25A-2
CAP..... 4-45
CAP..... 17-35
CAP HOOK 12-28
CASE ASSY 6-3
CAUTION DECAL..... 20-28
CAUTION DECAL (A) 20-25
CAUTION DECAL (B) 11-27-1
CAUTION DECAL (B) 11-27-2
CHECK VALVE 1-53
CHECK VALVE 1-57
CHECK VALVE 8-24
CLAMP..... 18-6
CLAMP..... 18-17
CLAMP..... 23-5
CLAMP..... 23-8
CLAMP 21/32..... 4-38
CLAMP 29/64..... 4-9
CLAMP 6.5-14L 1-66
CLAMP 6.5-14L 3-10
CLAMP 6.5-14L 16-32
CLAMP 6.5-47.5P 6-18
CLAMP 6.5-47.5P 8-17
CLAMP 6.5-47.5P 16-23
CLAMP 6.5-47.5P 16-25
CLAMP 6.5-67P 5-31
CLAMP 6.5-67P 18-15
CLAMP 6.5-87P 12-36
CLAMP 60 18-14
CLAMP 8.5-85P 1-29
CLAMP BRACKET (L) 16-5
CLAMP BRACKET (R) 16-4
CLAMP φ10..... 8-65
CLAMP φ10..... 8-66
CLAMP φ10..... 8-67

CLIP 8-8
CLIP 18-44
CLIP φ10 1-50
CLIP φ10 4-50
CLIP φ10 8-61
CLIP φ12 8-44
CLIP φ12 8-64
CLIP φ12 8-73
CLIP φ17.8 18-24
CLIP φ6.9 12-20
CLIP φ7 1-54
CLIP φ7 1-58
CLIP φ7 7-28
CLIP φ7.8 12-19
CLIP φ9.4 4-48
CLIP φ9.4 8-55
CLIP φ9.4 12-1
CLIP φ9.4 12-9
CLUTCH 15-16
CLUTCH CAM 14-39
COIL BRACKET ASSY 9-5
COLLAR 10.2-12-12 16-45
COLLAR 13.5-25-13 5-13
COLLAR 18-20-4.5 14-59
COLLAR 4.2-6-10.5 7-23
COLLAR 6.2-9-3 1-8
COLLAR 6.5-10.5-10 7-17
COLLAR 6.5-10.7-6.5 8-74
COLLAR 6.7-12.7-3 4-41
COLLAR 8.4-12-17 7-9
COLLAR 8.4-12-17 19-14
COMPRESSOR CRANKSHAFT ASSY 5-11
COMPRESSOR HEAD ASSY 5-2
CONTROL HEAD ASSY (TOP-SINGLE) 25-3
CONTROL HEAD ASSY (TOP-TWIN) 25-4
CONTROL LEVER 21-42
CORD 6-14
CORD ASSY 10-24
CORD ASSY L=6200 22-11
CORD ASSY L=6200 25-13
CORD COVER 6-15
COUPLING 17-12
COVER 10-36
COVER HOOK 18-31
COVER HOOK 18-39
COVER STAY ASSY 20-4
COWL HANDLE 20-17
CRANKCASE HEAD 1-69
CRANKSHAFT ASSY 2-1
C-RING d=18 17-18
C-RING d=22 16-30
C-RING d=32 16-51
C-RING d=35 2-6
CUP 8-33
CUP 12-38
CYL BLOCK & CRANKCASE ASSY 1-1
CYLINDER HEAD 1-24
CYLINDER HEAD COVER 1-16
CYLINDER HEAD COVER GASKET 1-17
CYLINDER HEAD COVER GASKET 27-3-3
CYLINDER HEAD GASKET 1-25
CYLINDER HEAD GASKET 27-3-2
CYLINDER PIN (LOWER) 16-28
CYLINDER PIN (UPPER) 16-14
<D>
DAMPER 11-17
DAMPER (LOWER) 16-70
DAMPER (UPPER) 16-59
DAMPER 21-36-5 16-55
DAMPER 21-36-5 16-64
DECAL (LEVER) 22-13
DECAL (TOHATSU) 22-14
DECAL (TOHATSU) 25-7-1
DECAL (TOHATSU) 25-7-2
DECAL SET (MD115A2) 20-26
DETENT RETAINER 21-16
DETENT ROLLER 21-13
DETENT SPRING 21-18
DIAPHRAGM GASKET 8-23
DIAPHRAGM GASKET SET 8-27
DISC SPRING 4-15
DOWEL PIN 1-3
DOWEL PIN 1-4
DOWEL PIN 4-10 1-18
DOWEL PIN 4-10 1-26
DOWEL PIN 4-10 5-20
DOWEL PIN 4-10 14-33
DOWEL PIN 6-12 1-2
DOWEL PIN 6-12 5-25
DOWEL PIN 6-12 13-11
DRAG LINK ASSY 19-21
DRAG LINK SPACER 25-2
DRAIN SCREW 8-10
DRIVE BELT 5-27
DRIVE GEAR 21-29
DRIVE PULLEY 5-26
DRIVE SHAFT (L) 14-18-1
DRIVE SHAFT (UL) 14-18-2
DRIVE SHAFT (UL) 27-7-12
DRIVE SHAFT HOUSING (L) 13-31
DRIVE SHAFT HOUSING GASKET 13-35
DRIVE SHAFT HOUSING GASKET 27-6-2
DRIVE SHAFT SPRING 14-21
DRIVE SHAFT SPRING GUIDE 14-22
DRIVEN PULLEY 5-21
DUST COVER SET 11A-9
<E>
ECU ASSY 10-1
ELECTRIC OIL PUMP 12-2
ENGINE BASEMENT 13-8
ENGINE BASEMENT GASKET 13-9
ENGINE BASEMENT GASKET 27-3-18
ENGINE BASEMENT SEAL L=690 13-10
ENGINE SHORT BLOCK KIT 27-2
E-RING d=5 20-7
E-RING d=6 21-24
EXHAUST COVER (INNER) 1-34
EXHAUST COVER ASSY 1-33
EXHAUST COVER GASKET 1-35
EXHAUST COVER GASKET 27-3-5
EXHAUST HOUSING 13-20
EXHAUST HOUSING GASKET 13-25
EXHAUST HOUSING GASKET 27-6-4
EXHAUST PIPE 13-15
EXHAUST PIPE GASKET 13-19
EXHAUST PIPE GASKET 27-6-3
EXTENSION CORD (TRIM SENSOR) L=2000 ..24-25
EXTENSION CORD (TRIM SENSOR) L=6000 ..25A-11
EXTENSION CORD (TRIM SENSOR) L=6000 ..26-4
EXTENSION CORD (TRIM SENSOR) L=6000 ..26-9-
EXTENSION CORD L=2000 (11P) 24-26
EXTENSION HOUSING 13-36
EXTENSION HOUSING 27-7-2
EXTENSION HOUSING KIT (UL) 27-7-1
<F>
FILLER LID ASSY 20-21
FILLER LID HINGE 20-22
FILTER 8-35
FILTER 12-40
FILTER 17-11
FILTER 17-32
FILTER 17-46
FITTING PLATE 23-16
FITTING PLATE 23-24
FITTING PLATE 24-12
FITTING PLATE 24-18
FLOAT 8-4
FLOAT 8-36
FLOAT ARM PIN 8-5
FLOAT VALVE ASSY 8-7
FLUSHING CONNECTOR 18-25
FLUSHING CONNECTOR CAP 18-28
FLUSHING HOSE 18-23
FLUSHING PLUG 24-23
FLYWHEEL W/RING GEAR 9-1
FORWARD THRUST WASHER 15-28
FREE PISTON 17-22
FREE THROTTLE DRUM 21-45
FREE THROTTLE LEVER 21-14
FREE THROTTLE ROLLER 21-19
FREE THROTTLE SPRING 21-21
FRONT DECAL 20-27
FUEL FEED PUMP 6-2
FUEL FEED PUMP ASSY 6-1
FUEL FEED PUMP BRACKET 6-26
FUEL FILTER ASSY 8-32
FUEL FILTER BAND 4-39
FUEL FILTER RUBBER MOUNT 4-36
FUEL HOSE ASSY 4-32
FUEL HOSE W/PROTECTOR 4-47
FUEL HOSE W/PROTECTOR L=100 8-54
FUEL HOSE W/PROTECTOR L=100 8-58
FUEL HOSE W/PROTECTOR L=1200 8-72
FUEL HOSE W/PROTECTOR L=140 8-46
FUEL HOSE W/PROTECTOR L=140 8-52
FUEL HOSE W/PROTECTOR L=180 8-63
FUEL HOSE W/PROTECTOR L=300 8-43
FUEL INJECTOR ADAPTER 4-18
FUEL INJECTOR ASSY 4-19
FUEL INJECTOR INSERT 4-16
FUEL METER ASSY 23A-5-1
FUEL METER ASSY 23A-5-2
FUEL METER KIT 25A-9-2
FUEL PUMP ASSY 8-19
FUEL PUMP BRACKET 8-30
FUEL REGULATOR ASSY 4-22
FUSE 15A 10-11
FUSE 25A 10-10
FUSE 30A 10-9
FUSE DECAL 11-28
<G>
GASKET 5-6
GASKET 5-8
GASKET 5-17
GASKET 6-7
GASKET 7-29
GASKET 8-28
GASKET 13-4
GASKET 18-20
GASKET 27-3-10
GASKET 27-3-14
GASKET 10.1-15-1 14-13
GASKET 10.1-15-1 27-6-6
GASKET 36-52-2 12-27
GASKET 36-52-2 27-3-17
GASKET 8.1-15-1 14-4
GASKET 8.1-15-1 27-6-5
GEAR CASE ASSY 14-1
GEAR CASE PLATE 14-5
GEAR CASE PLATE PLUG 14-7
GREASE FITTING 16-2
GREASE FITTING 16-36
GRIP 21-41
GROMMET 6-12
GROMMET 6-13
GROMMET 13-21
GROMMET 13-42
GROMMET 18-9
GROMMET 18-12
GROMMET 18-13
GROMMET 21-33
GROMMET 16-2.5 11-26
GROMMET 17-3 18-11
GROMMET 20-3 3-4
GROMMET 20-6 18-10
GROMMET 24.3-35-5 6-9
GROMMET 37.3-18 6-8
GROMMET 47-2.5 20-16
GROMMET 7.5-16.8 6-19
GROUND CABLE L=140&285 10-15
GROUND CABLE L=270 18-46
GROUND L=110 16-74
GROUND L=130 16-13
GROUND L=210 16-71
GUIDE PLATE GASKET 14-36
GUIDE PLATE GASKET 27-4-7
GUIDE PLATE GASKET 27-5-6
GUIDE PLATE GASKET 27-6-8
<H>
HANGER 1-30
HIGH PRESSURE FUEL FILTER 4-35
HOLDER 19-4
HOLDING PLATE 4-28
HOLDING PLATE 4-29
HOLDING PLATE 4-40
HOOK 11-30
HOOK 11-31
HOOK LEVER 18-38
HOOK LEVER ASSY (LEFT) 18-29

HOOK LEVER ASSY (RIGHT) 18-30
HOOK LEVER BUSHING 14-16-1.8 18-41
HOSE 1-46
HOSE 1-47
HOSE 1-48
HOSE 1-49
HOSE 1-51
HOSE 1-52
HOSE 1-55
HOSE 1-56
HOSE 1-75
HOSE 4-8
HOSE 4-46
HOSE 4-49
HOSE 5-29
HOSE 5-30
HOSE 7-26
HOSE 8-42
HOSE 8-45
HOSE 8-47
HOSE 8-49
HOSE 8-51
HOSE 8-53
HOSE 8-56
HOSE 8-57
HOSE 8-62
HOSE 8-71
HOSE 14-50-1
HOSE 14-50-2
HOSE 23-6-1
HOSE 23-7-1
HOSE 27-7-11
HOSE JOINT (WATER-WORKS) 23-11
HOUR METER ASSY 23A-6-1
HOUR METER ASSY 23A-6-2
HOUR METER ASSY 24-15
<I>
IDLE EXH PASSAGE COVER ASSY 13-1
IDLE EXH PASSAGE SEPARATION 13-3
IDLE EXHAUST PASSAGE 13-2
IDLE EXHAUST PORT GROMMET 13-22
IGNITION COIL W/R-CAP 10-26
IGNITION COIL W/R-CAP 10-28
INTAKE MANIFOLD GASKET 3-2
INTAKE MANIFOLD GASKET 27-3-9
INTERNAL GEAR 11A-3
<J>
JOINT 12-17
JOINT ASSY (INLET) 23-2
JOINT ASSY (OUTLET) 23-3
<K>
KEY 2-11
KEY 28-5.7-4 14-25
KEY 28-5.7-4 27-4-3
<L>
LAMP PANEL ASSY 24-27
LEAD WIRE L=200 24-24
LINK ROD ASSY (SHIFT) 19-10
LINK ROD ASSY (THROTTLE) 7-3
LINK ROD ASSY (TPS) 7-4
LOW PERMEATION HOSE L=110 8-48
LOW PERMEATION HOSE L=1600 23-7-2
LOW PERMEATION HOSE L=40 8-50
LOW PERMEATION HOSE L=700 23-6-2
LOWER UNIT ASSY (L) 27-1-1
LOWER UNIT ASSY (UL) 27-1-2
LOWER UNIT GASKET SET 27-6-1
<M>
MAGNETIC SWITCH 11A-8
MAIN BEARING 40-60-38 2-9
MAIN BEARING 6208 2-2
MAIN SWITCH ASSY 22-1
MAIN SWITCH ASSY 25-8
MAIN SWITCH KEY No.301 22-2-1
MAIN SWITCH KEY No.301 25-9-1
MAIN SWITCH KEY No.302 22-2-2
MAIN SWITCH KEY No.302 25-9-2
MAIN SWITCH KEY No.303 22-2-3
MAIN SWITCH KEY No.303 25-9-3
MAIN SWITCH PANEL 25-15
MANUAL VALVE 17-14
METER BULB 12V-1.7W 23-21
METER BULB 12V-1.7W 24-10
METER BULB 12V-1.7W 24-16
METER BULB 12V-1.8W 23-14
METER BULB CAP 23-22
METER DAMPER 23-15
METER DAMPER 23-23
METER DAMPER 24-11
METER DAMPER 24-17
METER LAMP SWITCH 24-21
METER LEAD WIRE L=8000 23-19
METER LEAD WIRE L=8000 26-3
METER LEAD WIRE L=8000 26-8
MOTOR ASSY 17-1
MOTOR BRACKET ASSY 17-5
MOUNT 12-18-2.5 12-3
MOUNT 12-18-2.5 18-2
MOUNT 8.5-14-2.5 8-14
MOUNT 8.5-14-2.5 10-4
MOUNT 8.5-14-2.5 10-39
MOUNT 8.5-14-2.5 12-33
MOUNT BRACKET 16-60
MOUNT HOLDING PLATE (LOWER) 16-68
MOUNT HOLDING PLATE (UPPER) 16-57
<N>
NEUTRAL LOCK ARM 21-36
NEUTRAL LOCK SPRING 21-37
NEUTRAL SWITCH (REMOTE CONT) 22-3
NEUTRAL SWITCH CORD 25-17
NIPPLE 4-2-6L型 4-2
NIPPLE 6-1/8 14-14
NIPPLE 6-6 14-51
NIPPLE 6-8-11 1-74
NIPPLE 8-6-8 8-68
NIPPLE ASSY (CHECK VALVE) 1-68
NUT 7-19
NUT 8-26
NUT 8-38
NUT 10-13a
NUT 11-10b
NUT 12-42
NUT 13-40
NUT 19-8
NUT 21-7
NUT 21-31
NUT 23-17
NUT 23-26
NUT 24-13
NUT 24-19
NUT 27-7-8
NUT 10-P1.25 1-9
NUT 10-P1.25 5-22
NUT 10-P1.25 13-41
NUT 10-P1.25 27-7-10
NUT 12-P1.25 16-82
NUT 12-P1.5 16-66
NUT M16-P1.5 14-17
NYLON NUT 10-P1.5 19-2
NYLON NUT 3/8-24UNF 19-24
NYLON NUT 4-P0.7 14-63
NYLON NUT 5-P0.8 20-11
NYLON NUT 6-P1.0 20-15
NYLON NUT 7/8-14 16-39
NYLON NUT 8-P1.25 14-11
<O>
OIL BULB 12V-1.7W 23-13
OIL CAUTION DECAL 20-1
OIL FILLER CAP 12-26
OIL FILTER ASSY 12-37
OIL HOSE 2×5 1-64
OIL HOSE 2×5 9-11
OIL LEVEL SENSOR 12-30
OIL PIPE 12-15
OIL SEAL 19.6-35-10 1-72
OIL SEAL 19.6-35-10 27-3-8
OIL SEAL 22-42-7 14-30
OIL SEAL 22-42-7 27-6-9
OIL SEAL 25-45-8 5-18
OIL SEAL 30-50-12 15-6
OIL SEAL 30-50-12 27-6-15
OIL SEAL 35-58-9 1-71
OIL SEAL 35-58-9 27-3-7
OIL SEAL 40-52-6 9-6
OIL SEAL 40-52-6 27-3-12
OIL TANK 12-25
OIL TANK CAP CHECK VALVE 12-29
ORIFICE 17-33
ORIFICE 17-41
O-RING 8-9
O-RING 8-11
O-RING 8-34
O-RING 8-37
O-RING 12-39
O-RING 12-41
O-RING 17-4
O-RING 17-15
O-RING 17-16
O-RING 17-20
O-RING 17-21
O-RING 17-23
O-RING 17-26
O-RING 17-29
O-RING 17-31
O-RING 17-36
O-RING 17-40
O-RING 17-44
O-RING 27-3-15
O-RING 27-3-16
O-RING 1.8-69.6 17-13
O-RING 1.9-13 5-14
O-RING 1.9-6.8 4-5
O-RING 1.9-6.8 14-43
O-RING 1.9-6.8 27-6-12
O-RING 1.9-9.8 4-31
O-RING 1.9-9.8 4-33
O-RING 2.4-59.6 9-9
O-RING 2.4-59.6 27-3-13
O-RING 2.4-9.6 4-14
O-RING 2.5-20 4-23
O-RING 2.5-20 4-26
O-RING 2.5-5 4-24
O-RING 2.5-5 4-27
O-RING 2.8-20.2 4-20
O-RING 2-10 10-32
O-RING 2-74.5 1-70
O-RING 2-74.5 27-3-6
O-RING 3.1-24.4 18-27
O-RING 3.1-54.4 14-32
O-RING 3.1-54.4 27-6-11
O-RING 3.1-94.4 15-4
O-RING 3.1-94.4 27-6-14
O-RING 3.5-27.7 14-44
O-RING 3.5-27.7 27-6-13
O-RING 3.5-7.5 4-21
O-RING 4.5-32 16-52
O-RING 5-52 4-13
O-RING φ3.5-18 18-33
OVERHEAT BUZZER 22-8
OVERHEAT BUZZER 25-10
<P>
PICK-UP COIL 9-7
PIN 15-17
PIN 16-10
PIN 17-43
PIN 19-7
PINION ASSY 11A-4
PIPE 12-8
PIPE 12-10
PIPE 12-11
PIPE 12-12
PIPE 12-13
PIPE 12-14
PIPE 12-16
PIPE 12-23
PIPE JOINT 4-4 8-59
PIPE JOINT 7-5 8-60
PISTON 2-13-1
PISTON & CONNECTING ROD ASSY 5-9
PISTON (0.5 O/S) 2-13-2
PISTON PIN CLIP 2-15
PISTON PIN φ23 2-14
PISTON REPAIR KIT 2-12-1
PISTON REPAIR KIT (0.5 O/S) 2-12-2
PISTON RING 2-17-1
PISTON RING (0.5 O/S) 2-17-2
PISTON RING SET 2-16-1
PISTON RING SET (0.5 O/S) 2-16-2
PISTON ROD ASSY 17-19

PLANET GEAR 11A-5
PLATE 1-62
PLATE 8-40
PLATE 10-22
PLATE 20-10
PLATE 21-47
PLUG 8-70
PLUG 17-30
PLUG 10.5 4-4
PLUG 8-8 14-3
PLUG CAP W/RESISTANCE 10-27
PLUG CAP W/RESISTANCE 10-29
PLUG M10P1.25 14-12
PLUG STOPPER 4-6
POWER HEAD GASKET SET 27-3-1
PRE-COATED BOLT 8-25 7-30
PRE-COATED BOLT 8-25 19-5
PRE-COATED BOLT 8-30 15-8
PRE-RIGGING KIT 26-1
PRE-RIGGING KIT 26-6
PRIMER BULB 23-4-1
PRIMER BULB 23-4-2
PRIMER BULB ASSY 23-1-1
PRIMER BULB ASSY 23-1-2
PROPELLER ASSY (11″) 15-26-2
PROPELLER ASSY (13″) 15-26-3
PROPELLER ASSY (15″) 15-26-4
PROPELLER ASSY (17″) 15-26-5
PROPELLER ASSY (19″) 15-26-6
PROPELLER ASSY (21″) 15-26-7
PROPELLER ASSY (9″) 15-26-1
PROPELLER HUB KIT 15-27
PROPELLER NUT M16P1.5 15-23
PROPELLER SHAFT 15-15
PROPELLER SHAFT HOUSING 15-3
PROPELLER SHAFT HOUSING ASSY 15-2
PROTECTOR 4-52
PROTECTOR φ18-170 4-37
PTT ASSY 16-77
PTT SOLENOID SWITCH (A) 10-13
PTT SOLENOID SWITCH (B) 10-14
PTT SWITCH ASSY 18-19
PTT SWITCH ASSY 22-5
PTT SWITCH ASSY BRACKET 18-21
PTT SWITCH CORD 25-18
PTT SWITCH CORD 25-19
PTT SWITCH CORD 25-20
PTT SWITCH COVER 22-7
PUMP 17-10
PUMP CASE (LOWER) 14-29
PUMP CASE GASKET 14-34
PUMP CASE GASKET 27-4-5
PUMP CASE GASKET 27-5-4
PUMP CASE GASKET 27-6-7
PUMP CASE LINER 14-27
PUMP CASE LINER 27-4-4
PUMP CASE LINER 27-5-3
PUMP CASE SUB-ASSY (UPPER) 14-26
PUMP COVER 8-20
PUMP DIAPHRAGM 8-22
PUSH ROD 15-21
<R>
REAR HOUSING 21-34
REAR PANEL 21-35
RECTIFIER COMPLETE 10-21
REED VALVE ASSY 3-12
REED VALVE ASSY 5-7
RELAY 10-12
REMOTE CONT HEAD (TOP-SINGLE) 25-5
REMOTE CONT HEAD (TOP-TWIN) 25-6
REMOTE CONTROL HEAD ASSY (RC5F). 21-1
REMOTE CONTROL HEAD ASSY (RC5F). 26-2
RESERVE TANK 17-34
REVERSE GAS PASSAGE PIPE 13-43
RIGGING BOLT SET 16-78
RIGGING CORD KIT 26-7
RING GEAR COVER 11-25
ROD GUIDE SUB-ASSY 17-28
ROD SNAP 5-2.5 7-2
ROLLER 21-9
ROLLER 6.1-14.7-14 20-5
ROLLER BEARING 23-28-28 2-7
ROLLER BEARING 25-32-26 15-10
ROLLER BEARING 28.6-38.1-3 14-2
ROLLER BEARING 30-40-30 15-5
ROLLER RETAINER 21-20
RUBBER MOUNT 7-22
RUBBER MOUNT (LOWER) 16-61
RUBBER MOUNT (UPPER) 16-53
RUBBER MOUNT 8.5-12-2 6-23
RUBBER MOUNT 8.5-14-2.5 8-15
RUBBER MOUNT 8.5-14-2.5 10-5
RUBBER MOUNT 8.5-14-2.5 10-40
RUBBER MOUNT 8.5-14-2.5 12-34
RUBBER MOUNT 8.5-18-7 6-25
<S>
SCREW 7-24
SCREW 8-2
SCREW 8-3
SCREW 8-6
SCREW 8-21
SCREW 8-25
SCREW 14-6
SCREW 14-62
SCREW 16-33
SCREW 21-2
SCREW 21-4
SCREW 21-15
SCREW 21-17
SCREW 21-39
SCREW 22-4
SCREW 22-6
SCREW 25-16
SEAL 4-17
SEAL 13-27
SEAL 20-20
SEAL RING 16-48
SEAL RING 19-26
SEAL RING 13.8-22-3.7 18-40
SEALING CAP 3-5
SHIFT ARM 19-11
SHIFT GEAR ASSY 21-27
SHIFT LEVER SET 11A-7
SHIFT LEVER SHAFT 19-3
SHIFT POSITION DECAL 22-15
SHIFT POSITION SIDE DECAL 22-16
SHIFT ROD (L) 19-17
SHIFT ROD JOINT 14-45
SHIFT ROD LEVER 19-1
SHIM 35-41.9-0.5 14-31
SHIM 35-41.9-0.5 27-6-10
SHIM 42-50-0.1 15-14-2
SHIM 42-50-0.15 15-14-1
SHIM 47-57-0.1 15-12-2
SHIM 47-57-0.15 15-12-1
SHIM 52-60.5-0.1 14-16-2
SHIM 52-60.5-0.15 14-16-1
SHIM 52-60.5-0.3 14-16-3
SMALL END BEARING WASHER 2-8
SNAP 15-18
SNAP PIN d=8 7-12
SNAP PIN d=8 19-19
SPACER 21-5
SPACER 35-48.6-16 2-5
SPACER 40-52-7 2-3
SPACER 6.2-9-15.7 6-24
SPACER 6.2-9-15.7 8-16
SPACER 6.2-9-15.7 10-41
SPACER 6.2-9-15.7 12-35
SPACER 6.2-9-16.6 10-6
SPACER 8.4-12-17 12-4
SPACER 8.4-12-17 18-3
SPACER 8.4-12-21.5 11-14
SPACER 9.6-19-13 19-22
SPARK PLUG (IZFR5J) 1-45
SPARK PLUG DECAL 11-29
SPEEDOMETER KIT (60MPH) 23A-7-1
SPEEDOMETER KIT (60MPH) 23A-7-2
SPEEDOMETER KIT (60MPH) 25A-8
SPLIT PIN 3-25 15-25
SPRING 15-20
SPRING 20-23
SPRING PIN 3.5-10 14-41
SPRING PIN 3.5-10 27-7-15
SPRING PIN 3.5-16 14-46
SPRING PIN 3.5-16 14-56
SPRING PIN 3.5-16 16-41
SPRING PIN 3.5-16 27-7-16
SPRING RETAINER L=30.5 15-19
SPRING WASHER 1-32
SPRING WASHER 1-41
SPRING WASHER 9-4
SPRING WASHER 10-13b
SPRING WASHER 13-18
SPRING WASHER 19-9
SPRING WASHER 23-18
SPRING WASHER 23-25
SPRING WASHER 24-14
SPRING WASHER 24-20
STARTER CABLE ASSY 11-6
STARTER CABLE L=300 11-7
STARTER MOTOR ASSY 11-1
STARTER MOTOR BAND 11-18
STARTER MOTOR BRACKET 11-17a
STARTER MOTOR BRSCKET 11-22
STARTER MOTOR MOUNT 11-15
STARTER MOTOR MOUNT 11-16
STARTER SOLENOID 10-7
STAY 1-60
STAY 4-43
STEERING ARM DAMPER L=40 16-47
STEERING SHAFT ASSY 16-46
STOP SWITCH ASSY 22-9
STOP SWITCH ASSY 25-11
STOP SWITCH LANYARD ASSY 22-10
STOP SWITCH LANYARD ASSY 25-12
STOPPER 14-47
STOPPER 24-30
STUD 1-5
STUD 1-6
STUD 13-39
STUD 14-10
STUD 27-7-6
STUD 10-165 13-37
STUD 10-165 27-7-5
SWIVEL BRACKET ASSY 16-1
SWIVEL BRACKET SHAFT ASSY 16-35
<T>
TACHOMETER Black 23A-1-2
TACHOMETER KIT 25A-10
TACHOMETER KIT 25A-13
TACHOMETER KIT (CAN) 25A-1
TACHOMETER W/OIL LAMP 23-12
TACHOMETER White 23A-1-1
TAPERED ROLLER BEARING 0506 14-19
TAPERED ROLLER BEARING 30209 15-1
TAPPING SCREW 6-16 20-18
TEE CONNECTOR 25A-7
TERMINAL CAP 13-13-28 11-10
TERMINAL CAP 15.5-18.28 ..... 11-10a
TERMINAL CAP 8-13-28 10-16
TERMINAL CAP 8-13-28 10-17
TERMINAL CAP 8-13-30 10-19
TERMINATOR (MALE) 25A-5
TERMMINATOR (FEMALE) 25A-6
THERMOSTAT 1-20
THERMOSTAT CAP ASSY 1-21
THERMOSTAT CAP GASKET 1-22
THERMOSTAT CAP GASKET 27-3-4
THROTTLE ARM 21-22
THROTTLE BODY ASSY 7-13
THROTTLE CAM 7-14
THROTTLE FRICTION ARM 21-23
THRUST HOLDER 24-29
THRUST PLATE 21-48
THRUST PLATE (UPPER) 16-50
THRUST PLATE 66-85-2 2-4
THRUST PLATE 66-85-2 2-10
THRUST ROD 16-9
TILT HANDLE 20-13
TILT STOPPER ASSY 16-40
TILT STOPPER GRIP 16-43
TILT STOPPER SPRING 16-44
TILT SWITCH COVER 21-40
TILT SWITCH PLUG 21-43
TOOL KIT 23-9
TOP COWL ASSY (SERVICE) 20-2
TOP COWL SEAL 20-12
TOP COWL SUB-ASSY 20-3

TPS ASSY 7-21
TPS DECAL 7-31
TRIM METER ASSY 23-20
TRIM METER KIT 23A-4-1
TRIM METER KIT 23A-4-2
TRIM METER KIT 25A-9-1
TRIM PISTON ASSY..... 17-25
TRIM SENSOR L=1700..... 16-19
TRIM TAB..... 14-8
TRIM TAB GASKET 14-9
TRIM TAB GASKET 27-6-16
TRUNK CABLE L=5m..... 25A-12
TWIN REMOTE CONTROL KIT 25-1
<U>
UPPER CASE ASSY 6-4
<V>
VALVE ASSY (PRESSURE CHECK)..... 4-3
VALVE SEAT 17-45
VAPOR SEPARATOR ASSY 8-1
VOLTMETER ASSY..... 23A-3-1
VOLTMETER ASSY..... 23A-3-2
VOLTMETER ASSY..... 24-9
VOLTMETER KIT..... 25A-9-3
<W>
WASHER 1-37
WASHER 1-39
WASHER 1-42
WASHER 4-11
WASHER 6-17
WASHER 7-20
WASHER 8-39
WASHER 11-24
WASHER 12-43
WASHER 13-14
WASHER 13-17
WASHER 13-30
WASHER 13-34
WASHER 13-38
WASHER 14-38
WASHER 14-55
WASHER 14-64
WASHER 16-7
WASHER 16-27
WASHER 16-37
WASHER 16-67
WASHER 16-81
WASHER 18-8
WASHER 20-6
WASHER 20-9
WASHER 21-6
WASHER 21-8
WASHER 21-11
WASHER 21-25
WASHER 21-38
WASHER 27-4-9
WASHER 27-7-7
WASHER 27-7-9
WASHER 10.2-17-2..... 5-4
WASHER 10.2-17-2..... 6-6
WASHER 10.5-18-1.5..... 19-6
WASHER 10.5-18-2..... 16-42
WASHER 10.5-20-3.2..... 1-11
WASHER 10.5-20-3.2..... 5-23
WASHER 12.2-25-2..... 16-65
WASHER 12.2-36-3..... 16-56
WASHER 12.5-24-1..... 7-8
WASHER 12.5-24-1..... 19-16
WASHER 13-34-3 16-63
WASHER 13-34-3 16-80
WASHER 17-32-3 15-24
WASHER 18.5-30-1..... 18-32
WASHER 22.6-30-2..... 16-29
WASHER 25.7-50-1..... 16-8
WASHER 4.2-12.5-0.8 7-25
WASHER 5.3-20-2..... 18-36
WASHER 6.5-21-1..... 7-16
WASHER 6.5-21-1..... 8-13
WASHER 6.5-21-1..... 10-3
WASHER 6.5-21-1..... 12-32
WASHER 6.5-23-1.5 16-15
WASHER 6.5-23-1.5 20-19
WASHER 6-16-1.5..... 6-22
WASHER 6-16-1.5..... 10-38
WASHER 6-16-1.5..... 16-21
WASHER 6-16-1.5..... 18-43
WASHER 6-16-1.5..... 20-14
WASHER 8.4-15.5-1.6 13-24
WASHER 8.5-18-1.6 7-11
WASHER 8.5-18-1.6 19-20
WASHER 8.5-19.5-3.2 1-15
WASHER 8.5-19.5-3.2 1-28
WASHER 8.5-24-1.5 7-6
WASHER 8.5-24-1.5 11-13
WASHER 8.5-24-1.5 12-6
WASHER 8.5-24-1.5 18-5
WASHER 8.5-24-1.5 19-15
WASHER 9.6-18-2..... 19-25
WASHER SET 11A-6
WASHER t=2.8..... 15-13-3
WASHER t=3.0..... 15-13-2
WASHER t=3.2..... 15-13-1
WATER OUTLET HOSE..... 13-7
WATER PIPE (L) 14-57-1
WATER PIPE (UL)..... 14-57-2
WATER PIPE (UL)..... 27-7-14
WATER PIPE AUXILIARY MOUNT..... 14-60
WATER PIPE SEAL (LOWER)..... 14-28
WATER PIPE SEAL (UPPER) 14-58
WATER PRESSURE METER KIT..... 23A-2-1
WATER PRESSURE METER KIT..... 23A-2-2
WATER PUMP GUIDE PLATE..... 14-35
WATER PUMP GUIDE PLATE..... 27-4-6
WATER PUMP GUIDE PLATE..... 27-5-5
WATER PUMP IMPELLER 14-24
WATER PUMP IMPELLER 27-4-2
WATER PUMP IMPELLER 27-5-2
WATER PUMP KIT (CHROME PLATED).. 27-5-1
WATER PUMP REPAIR KIT 27-4-1
WATER STRAINER SET..... 14-61
WATER TEMPERATURE SENSOR 10-31
WATER TEMPERATURE SENSOR 10-33
WAVE WASHER..... 21-44
WAVE WASHER 18.7-26-0.3 18-34
WAVE WASHER d=14 18-42
WAVE WASHER d=47.2 14-23
WIRE COVER..... 21-30
<Y>
YOKE ASSY 17-2

INDEX (Parts Number)

171-00053-0 1-70
171-00053-0 27-3-6
1E0-36056-0 11-30
309-00132-0 5-22
309-06972-0 6-18
309-06972-0 8-17
332-60005-2 14-3
332-60006-0 14-4
332-60006-0 27-6-5
332-61315-0 19-6
332-67105-1 18-41
332-70201-0 23-8
334-00131-0 2-11
334-04004-0 8-20
334-04005-0 8-22
334-04007-0 8-23
334-65012-0 1-18
334-65012-0 1-26
334-65012-0 5-20
334-65012-0 14-33
336-03293-0 8-11
338-01133-0 1-54
338-01133-0 1-58
338-01133-0 7-28
338-02215-0 1-50
338-02215-0 4-50
338-02215-0 8-61
338-67147-0 18-40
344-03244-0 8-8
344-67177-1 16-2
344-67177-1 16-36
345-00117-0 1-4
345-01015-0 1-15
345-01015-0 1-28
345-01111-0 1-2
345-01111-0 5-25
345-01111-0 13-11
345-03292-0 8-10
345-05122-1 16-15
345-05122-1 20-19
345-06915-0 1-66
345-06915-0 3-10
345-06915-0 16-32
345-64124-0 15-24
345-65205-0 14-59
345-66021-0 14-43
345-66021-0 27-6-12
345-66226-0 18-11
345-67113-0 12-3
345-67113-0 18-2
345-76092-0 3-4
346-04901-2 8-28
346-04901-2 27-3-10
346-05228-1 7-18
346-62124-1 16-39
346-62412-1 16-29
346-64084-0 14-31
346-64084-0 27-6-10
346-64221-0 15-20
346-67113-0 8-14
346-67113-0 10-4
346-67113-0 10-39
346-67113-0 12-33
346-67114-1 6-24
346-67114-1 8-16
346-67114-1 10-41
346-67114-1 12-35
346-67115-0 7-16
346-67115-0 8-13
346-67115-0 10-3
346-67115-0 12-32
353-06821-0 22-10
353-06821-0 25-12
353-61302-2 16-61
353-61315-1 16-65
353-61321-3 16-62
353-61334-0 16-63
353-61334-0 16-80
353-63207-0 16-45
353-64014-0 14-16-3
353-64015-0 14-16-1
353-64016-0 14-16-2
353-64121-0 15-23
353-66024-0 14-47
353-66145-1 19-4
353-66215-1 19-17
353-66241-1 14-45
353-72521-1 24-21
353-72546-0 22-12
353-72546-0 24-22-3
353-72546-0 25-14
353-72547-0 24-22-1
353-72548-0 24-22-2
353-72548-0 26-5
353-72548-0 26-10
353-76020-3 22-1
353-76020-3 25-8
353-77182-1 17-4
353-77191-0 17-7
353-83728-1 19-7
353-84371-0 21-6
353-84388-0 21-13
353-84394-0 21-25
353-84904-0 25-2
353-84916-0 19-25
353-84918-0 19-24
356-04000-1 8-19
356-04030-0 8-27
356-04044-0 8-24
369-60218-1 16-75
369-84398-0 10-20
369-84398-0 12-24
393-01160-0 1-53
393-01160-0 1-57
394-70013-0 8-59
398-06972-0 5-31
398-06972-0 18-15
398-62396-1 16-13
3A3-02100-0 3-12
3A3-06830-0 22-9
3A3-06830-0 25-11
3A3-62396-1 16-74
3A3-72560-0 22-5
3A3-72591-0 22-7
3A3-76145-0 10-16
3A3-76145-0 10-17
3A3-81301-0 25-1
3A3-83314-2 21-28
3A3-84307-0 21-18
3A3-84364-2 21-29
3A3-84365-1 21-22
3A3-84368-0 21-44
3A3-84374-0 21-5
3A3-84375-0 21-4
3A3-84376-0 21-33
3A3-84381-0 21-27
3A3-84383-0 21-8
3A3-84391-0 21-45
3A3-84398-0 22-17
3A3-84401-0 21-36
3A3-84403-0 21-37
3A3-84404-0 21-41
3A3-84406-0 21-47
3A3-84407-0 21-38
3A3-84421-0 21-9
3A3-84422-0 21-48
3A3-84423-0 21-16
3A3-84424-0 21-19
3A3-84425-0 21-21
3A3-84426-0 21-20
3A3-84427-0 21-26
3A3-84428-0 21-23
3A3-84429-0 21-30
3A3-84431-0 21-10
3A3-84432-0 21-3
3A3-84435-0 21-46
3A3-84442-0 21-12
3A3-84451-0 21-40
3A3-84452-0 21-43
3AA-76145-0 11-10
3AA-83719-0 7-11
3AA-83719-0 19-20
3AB-60001-1 10-23
3AC-63619-0 8-74
3AC-72185-0 20-28
3AC-72580-0 10-13
3AC-72581-0 10-14
3AC-72615-0 18-19
3B7-00115-0 2-4
3B7-00115-0 2-10
3B7-00116-0 2-3
3B7-01116-0 1-11
3B7-01116-0 5-23
3B7-01291-2 1-69
3B7-02234-0 8-35
3B7-02235-0 8-34
3B7-02235-0 12-39
3B7-02235-0 27-3-15
3B7-02236-0 8-37
3B7-02236-0 12-41
3B7-02236-0 27-3-16
3B7-02237-0 8-33
3B7-02237-0 12-38
3B7-06920-0 8-15
3B7-06920-0 10-5
3B7-06920-0 10-40
3B7-06920-0 12-34
3B7-09052-0 12-20
3B7-60001-5 13-29
3B7-60001-5 14-54
3B7-60001-5 27-7-4
3B7-60007-0 24-23
3B7-60012-1 14-5
3B7-60013-0 14-7
3B7-60015-1 14-12
3B7-60016-1 14-13
3B7-60016-1 27-6-6
3B7-60103-0 15-4
3B7-60103-0 27-6-14
3B7-60111-0 15-6
3B7-60111-0 27-6-15
3B7-60211-0 15-5
3B7-60217-1 14-8
3B7-60218-1 1-43
3B7-60219-0 14-9
3B7-60219-0 27-6-16
3B7-61112-1 13-37
3B7-61112-1 27-7-5
3B7-61114-0 13-41
3B7-61114-0 27-7-10
3B7-61181-2 13-25
3B7-61181-2 27-6-4
3B7-61182-1 13-21
3B7-61186-0 13-43
3B7-61207-0 13-22
3B7-61324-0 16-66
3B7-62096-0 16-47
3B7-62129-1 16-10
3B7-62414-0 16-48
3B7-62415-0 16-52
3B7-62417-0 16-49
3B7-62423-1 16-50
3B7-63713-0 7-7
3B7-63713-0 19-13
3B7-63730-0 7-6
3B7-63730-0 11-13
3B7-63730-0 12-6
3B7-63730-0 18-5
3B7-63730-0 19-15
3B7-63731-0 7-8
3B7-63731-0 19-16
3B7-63732-1 7-9
3B7-63732-1 19-14
3B7-63733-0 7-2
3B7-64011-0 15-10
3B7-64015-0 15-12-1
3B7-64016-0 15-12-2
3B7-64027-0 14-17
3B7-64032-0 15-13-1
3B7-64034-0 15-13-2
3B7-64035-0 15-13-3
3B7-64036-0 15-14-1
3B7-64037-0 15-14-2
3B7-64211-0 15-15
3B7-64218-0 15-17
3B7-64219-1 15-18
3B7-64231-2 24-29
3B7-64233-1 24-30
3B7-65015-0 14-32
3B7-65015-0 27-6-11
3B7-65022-1 14-25
3B7-65022-1 27-4-3
3B7-66011-1 14-39
3B7-66013-1 14-40-1
3B7-66014-1 14-40-2
3B7-66014-1 27-7-13
3B7-66023-0 14-44
3B7-66023-0 27-6-13
3B7-66031-1 14-42
3B7-66122-2 19-11
3B7-67116-0 13-10
3B7-67211-0 20-22
3B7-72655-0 23-23
3B7-72655-0 24-11
3B7-72655-0 24-17
3B7-72656-0 23-15
3B7-72657-0 24-10
3B7-72657-0 24-16
3B7-72658-0 23-13
3B7-72659-0 23-14
3B7-72661-0 23-16
3B7-72662-0 24-12
3B7-72664-0 24-18
3B7-76120-2 10-18
3B7-76145-0 10-19
3B7-77085-1 16-26
3B7-77167-0 17-13
3B7-77169-0 17-44
3B7-77179-0 17-31
3B7-77375-0 17-21
3B7-77375-0 17-23
3B7-77376-0 17-24
3B7-77377-1 17-22
3B7-77392-0 17-26
3B7-77393-0 17-27
3B7-77411-0 17-15
3B7-83715-2 7-10
3B7-83715-2 19-18
3B7-83720-0 18-44
3B7B63711-3 7-1
3B7Q60101-1. 15-3
3B7Q61110-0. 13-36
3B7Q61110-0. 27-7-2
3B7Q61342-0. 16-68
3B7Q84312-0. 21-14
3B7Q84343-0. 21-42
3B7Q84366-0. 21-35
3B7Q84441-0. 21-34
3B7Q87323-1. 15-2
3BJ-02215-0 12-19
3C7-00011-0 2-17-1
3C7-00014-0 2-17-2
3C7-00113-0 2-9
3C7-00118-0 2-2
3C7-01030-0 1-20
3C7-01215-0 1-72
3C7-01215-0 27-3-8
3C7-01303-5 13-9
3C7-01303-5 27-3-18
3C7-01312-0 13-13
3C7-01403-0 9-9
3C7-01403-0 27-3-13
3C7-01513-2 1-30
3C7-02092-0 8-60
3C7-02104-2 3-2
3C7-02104-2 27-3-9

3C7-02215-0 8-44
3C7-02215-0 8-64
3C7-02215-0 8-73
3C7-02305-1 1-35
3C7-02305-1 27-3-5
3C7-02312-2 13-19
3C7-02312-2 27-6-3
3C7-60017-0 14-14
3C7-60018-0 14-51
3C7-60108-2 15-8
3C7-60205-1 14-61
3C7-60210-0 14-23
3C7-60211-1 14-2
3C7-60213-0 14-19
3C7-60214-0 14-20
3C7-60215-0 15-1
3C7-60218-2 16-11
3C7-60223-1 14-30
3C7-60223-1 27-6-9
3C7-61012-2 13-35
3C7-61012-2 27-6-2
3C7-61017-2 13-32
3C7-61018-2 13-33
3C7-61301-0 16-53
3C7-61307-2 16-54
3C7-61335-0 16-56
3C7-61336-0 16-70
3C7-61338-0 16-55
3C7-61338-0 16-64
3C7-61339-0 16-59
3C7-61341-1 16-57
3C7-62133-2 16-79
3C7-62139-1 16-82
3C7-64010-0 15-9
3C7-64020-0 14-15
3C7-64302-3 14-18-1
3C7-64303-3 14-18-2
3C7-64303-3 27-7-12
3C7-64327-1 14-21
3C7-64328-0 14-22
3C7-65011-0 14-27
3C7-65011-0 27-4-4
3C7-65014-0 14-28
3C7-65016-0 14-26
3C7-65017-2 14-29
3C7-65018-0 14-34
3C7-65018-0 27-4-5
3C7-65018-0 27-5-4
3C7-65018-0 27-6-7
3C7-65021-1 14-24
3C7-65021-1 27-4-2
3C7-65021-1 27-5-2
3C7-65025-0 14-35
3C7-65025-0 27-4-6
3C7-65029-0 14-36
3C7-65029-0 27-4-7
3C7-65029-0 27-5-6
3C7-65029-0 27-6-8
3C7-65110-0 14-57-1
3C7-65120-0 14-57-2
3C7-65120-0 27-7-14
3C7-65204-0 14-60
3C7-65206-0 14-58
3C7-65231-1 27-5-1
3C7-65238-0 27-5-3
3C7-65239-1 27-5-5
3C7-66110-0 19-1
3C7-66225-0 19-3
3C7-67114-1 12-4
3C7-67114-1 18-3
3C7-67164-0 18-9
3C7-70211-1 23-4-1
3C7-70217-0 23-5
3C7-70220-1 23-2
3C7-70224-1 23-3
3C7-71030-0 12-37
3C7-71033-0 12-40
3C7-72180-3 20-25
3C7-72577-0 18-17
3C7-76003-1 11-14
3C7-76004-0 11-15
3C7-77156-0 18-10
3C7-84471-1 25-17
3C7-84475-0 25-18
3C7-84476-0 25-19
3C7-84477-0 25-20
3C7-87321-2 27-6-1
3C7-87322-2 27-4-1
3C7B02302-0 1-34
3C7Q01301-1. 13-8
3C7Q60000-6. 14-1
3C7Q61411-2. 16-60
3C7Q62010-1. 16-46
3C7Q87302-A 27-1-1
3C7Q87304-A 27-1-2
3C7Q87314-2. 27-7-1
3C8-62396-1 16-71
3C8-66308-0 6-22
3C8-66308-0 10-38
3C8-66308-0 20-14
3C8-71015-0 12-26
3C8-71016-0 12-27
3C8-71016-0 27-3-17
3C8-71017-0 12-28
3C8-71018-0 12-29
3C8-72120-0 16-78
3C8-76171-0 22-8
3C8-76171-0 25-10
3C8-77071-1 16-14
3C8-77075-0 16-17
3C8-77075-0 18-35
3D8-61180-0 13-20
3E0-62116-1 16-8
3E0-62121-1 16-9
3E0-62126-0 16-38
3E0-62191-1 16-35
3E0-62473-1 16-44
3E0-72524-0 24-15
3E0-72529-0 24-9
3E0-77076-0 16-18
3E0-77101-2 16-28
3E0-77103-0 16-31
3E0-77159-1 17-37
3E0-77163-0 17-12
3E0-77165-0 17-34
3E0-77167-0 17-40
3E0-77168-0 17-35
3E0-77169-0 17-36
3E0-77176-1 17-14
3E0-77183-0 17-6
3E0-77184-0 17-8
3E0-77190-0 17-3
3E0-77192-0 17-5
3E0-77199-1 17-9
3E0-77365-1 17-19
3E0-77383-0 17-20
3E0-77388-0 17-25
3E0-77395-0 17-28
3E0-77398-0 17-29
3E0-77407-0 17-16
3E0-77408-0 17-17
3E0-77430-1 17-10
3E0-77431-1 17-38
3E0-77432-1 17-39
3E0-77434-0 17-11
3E0-77453-0 17-45
3E0-77456-0 17-46
3E0-77472-1 17-30
3E0-77475-0 17-32
3E0-77479-0 17-33
3E0-77557-0 17-41
3E0-77558-0 17-42
3E0-77559-0 17-43
3E0-84905-0 19-21
3E0-84914-0 19-22
3E0-84917-0 19-23
3E0Q62112-0. 16-4
3E0Q62113-1. 16-5
3E0Q62313-3. 16-1
3F3-03232-0 8-5
3F3-06920-0 6-23
3F3-72616-1 18-20
3F3-72618-0 20-16
3F3-76217-0 22-2-1
3F3-76217-0 25-9-1
3F3-76218-0 22-2-2
3F3-76218-0 25-9-2
3F3-76219-0 22-2-3
3F3-76219-0 25-9-3
3F3-84908-0 19-26
3FF-70200-4 23-1-2
3FW-09110-0. 12-15
3FW-66148-0. 19-10
3FW-76005-0. 11-16
3FW-76007-0. 11-17
3FW-76009-0. 11-18
3FW-76010-0. 11-1
3FW-76014-0. . . . . 11A-2
3FW-76015-0. . . . . 11A-4
3FW-76145-0. . . . . 11-10a
3FW-76314-0. . . . . 11A-3
3FW-76317-0. . . . . 11A-5
3FW-76318-0. . . . . 11A-6
3FW-76320-0. . . . . 11A-7
3FW-76321-0. . . . . 11A-8
3FW-76322-0. . . . . 11A-9
3FWB76006-0 . . . . . 11-17a
3G9-66136-0 10-32
3GF-01139-0 3-5
3GF-02170-1 8-63
3GF-10090-0 4-25
3GF-10130-0 5-28
3GF-10230-0 24-28
3GF-10310-0 4-12
3GF-70211-1 23-4-2
3GF-70240-1 23-7-2
3GF-70241-1 23-6-2
3GF-72524-0 . . . . . 23A-6-2
3GF-72529-0 . . . . . 23A-3-2
3GF-72571-0 . . . . . 23A-4-2
3GF-72596-0 . . . . . 23A-5-2
3GF-72598-0 . . . . . 23A-2-2
3GF-72647-1 . . . . . 23A-1-2
3GF-72672-0 . . . . . 23A-7-2
3GF-84560-0 26-7
3GFQ84500-0. 21-1
3GFQ84500-0. 26-2
3GL-72524-0 . . . . . 23A-6-1
3GL-72529-0 . . . . . 23A-3-1
3GL-72571-0 . . . . . 23A-4-1
3GL-72596-0 . . . . . 23A-5-1
3GL-72598-0 . . . . . 23A-2-1
3GL-72647-1 . . . . . 23A-1-1
3GL-72672-0 . . . . . 23A-7-1
3GLQ84550-1. 26-1
3GM-84550-1. 26-6
3GT-35143-0 4-48
3GT-35143-0 8-55
3GT-35143-0 12-1
3GT-35143-0 12-9
3H6-63619-1 7-17
3H6-72100-0 23-9
3H8-76040-0 10-7
3HK-02135-0 8-50
3HK-02165-0 4-47
3HK-02166-0 8-54
3HK-02166-0 8-58
3HK-06401-1 10-1
3HK-09115-0 9-11
3HK-10010-1 5-7
3HK-10089-1 4-32
3HK-10100-0 7-13
3HK-36056-0 11-31
3HK-64235-0 15-28
3HK-64238-0 15-27
3HK-67501-0 20-12
3HK-76110-1 10-24
3HK-76140-0 11-6
3HK-87123-0 2-16-1
3HK-87124-0 2-16-2
3HK-87802-3 20-26
3HKB01091-0. 1-24
3HKB04303-0. 6-26
3HKB10000-2. 5-1
3HKB10009-0. 5-2
3HKB64518-0. 15-26-1
3HKB64523-0. 15-26-2
3HKB64527-0. 15-26-3
3HKB64532-0. 15-26-4
3HKB64536-0. 15-26-5
3HKB64541-0. 15-26-6
3HKB64545-0. 15-26-7
3HKB76011-0. 11-22
3HKB87090-1. 27-2
3HKQ67645-5 20-2
3HL-02165-0 8-46
3HL-02165-0 8-52
3HL-02170-0 8-43
3JK-06157-0 4-52
3KD-02135-0 8-48
3KD-02170-1 8-72
3KD-09115-0 1-64
3KY-67531-0 20-27
3KY-72181-1 11-27-1
3KY-72523-0 . . . . . 25A-9-1
3KY-72531-0 . . . . . 25A-9-3
3KY-72573-0 . . . . . 25A-11
3KY-72600-0 . . . . . 25A-9-2
3KY-72637-0 . . . . . 25A-1
3KY-72638-0 . . . . . 25A-10
3KY-72638-0 . . . . . 25A-13
3KY-72672-0 . . . . . 25A-8
3KY-76120-0 . . . . . 25A-3
3KY-76131-0 . . . . . 25A-2
3KY-76132-0 . . . . . 25A-12
3KY-76151-0 . . . . . 25A-7
3KY-76152-0 . . . . . 25A-6
3KY-76153-0 . . . . . 25A-5
3KZ-72181-1 11-27-2
3N4-61343-0 16-69
3N4-76142-1 18-46
3N5-84331-0 22-13
3N5-84333-0 22-14
3N5-84336-0 22-15
3N5-84465-0 22-16
3PR-06972-0 16-23
3PR-06972-0 16-25
3R0-02426-0 18-14
3R0-07422-0 18-27
3R0-66308-0 16-21
3R0-66308-0 18-43
3R0-67517-0 20-5
3R3-03239-0 8-7
3R3-67142-0 18-39
3R3Q67141-0. 18-38
3T1-00001-0 2-13-1
3T1-00004-0 2-13-2
3T1-00021-1 2-14
3T1-00024-0 2-15
3T1-00030-0 2-1
3T1-00042-0 2-7
3T1-00046-0 2-8
3T1-00121-0 9-6
3T1-00121-0 27-3-12
3T1-01005-0 1-25
3T1-01005-0 27-3-2
3T1-01024-0 1-17
3T1-01024-0 27-3-3
3T1-01138-0 1-74
3T1-02230-0 8-32
3T1-02239-0 8-40
3T1-02245-0 3-7
3T1-02245-0 27-3-11
3T1-02311-0 13-15
3T1-03813-0 8-70
3T1-04100-0 8-30
3T1-04234-1 6-3
3T1-04302-0 6-2
3T1-04310-1 6-1
3T1-06007-0 9-5
3T1-06123-0 9-2
3T1-06145-0 9-7
3T1-06157-1 4-37
3T1-06191-0 9-1
3T1-06301-1 11-25
3T1-06330-0 10-12
3T1-06469-0 10-28
3T1-06470-0 10-26
3T1-06902-0 10-36
3T1-06915-0 8-65
3T1-06917-0 8-67
3T1-06972-0 1-62

3T1-06999-0 10-27
3T1-06999-0 10-29
3T1-07233-1 10-22
3T1-07737-1 18-24
3T1-09010-0 12-2
3T1-10012-0 5-6
3T1-10019-0 5-8
3T1-10025-0 5-10
3T1-10042-0 5-13
3T1-10054-0 5-17
3T1-10060-0 5-26
3T1-10061-0 5-27
3T1-10062-0 5-21
3T1-10080-0 4-1
3T1-10088-0 4-30
3T1-10104-0 7-29
3T1-10104-0 27-3-14
3T1-10144-0 4-39
3T1-10300-0 4-19
3T1-60001-1 13-28
3T1-60001-1 14-53
3T1-60001-1 27-7-3
3T1-60018-0 8-68
3T1-60108-0 7-30
3T1-60108-0 19-5
3T1-61097-0 13-7
3T1-61212-0 13-42
3T1-61213-0 13-27
3T1-61242-0 13-3
3T1-61244-0 13-4
3T1-61315-0 16-42
3T1-62435-0 18-33
3T1-63109-0 18-34
3T1-63718-1 7-14
3T1-63731-0 18-32
3T1-64093-0 15-11
3T1-64215-2 15-16
3T1-64222-0 15-19
3T1-64223-0 15-21
3T1-64224-0 15-22
3T1-67005-0 11-26
3T1-67142-0 18-31
3T1-67146-0 18-36
3T1-67161-0 18-13
3T1-67212-0 20-23
3T1-67213-0 20-20
3T1-67511-0 20-4
3T1-67516-0 20-10
3T1-67660-0 20-17
3T1-67680-0 18-29
3T1-67681-0 18-30
3T1-70200-1 23-1-1
3T1-71010-0 12-25
3T1-72043-0 20-1
3T1-72403-0 18-25
3T1-72404-0 18-28
3T1-72405-0 23-11
3T1-72410-0 18-23
3T1-72571-0 23-20
3T1-72573-0 26-4
3T1-72573-0 26-9-
3T1-72574-0 16-19
3T1-72593-0 10-35
3T1-72617-0 18-21
3T1-72653-0 23-22
3T1-72659-0 23-21
3T1-72665-0 23-24
3T1-76060-2 10-21
3T1-76079-0 1-8
3T1-76116-1 18-12
3T1-76141-1 11-7
3T1-76174-0 1-60
3T1-76174-0 4-43
3T1-77150-1 16-77
3T1-77180-0 17-1
3T1-77195-0 17-2
3T1-84398-0 1-61
3T1-84398-0 4-44
3T1-87121-9 27-3-1
3T1-87130-0 2-12-1
3T1-87131-0 2-12-2
3T1-87330-0 5-9
3T1-87331-1 5-11
3T1B01021-0 1-16
3T1B01100-1 1-1
3T1B02240-0 3-1
3T1B02244-0 3-6
3T1B02300-1 1-33
3T1B10048-0 5-15
3T1B10049-0 5-16
3T1Q61192-0. 13-31
3T1Q61225-1. 13-26
3T1Q61241-0. 13-2
3T1Q61245-0. 13-1
3T1Q67100-2. 18-1
3T1Q67209-1. 20-21
3T1Q67521-0. 20-13
3T1Q67640-0. 20-3
3T1Q76118-0. 18-6
3T4-06972-1 12-36
3T5-02229-0 8-36
3T5-03230-0 8-4
3T5-03235-0 8-9
3T5-04116-0 6-7
3T5-04236-0 6-10
3T5-04237-0 6-11
3T5-04238-0 6-14
3T5-04239-0 6-15
3T5-04308-0 5-3
3T5-04308-0 6-5
3T5-04309-0 5-4
3T5-04309-0 6-6
3T5-04312-0 6-4
3T5-04313-0 6-8
3T5-04314-0 6-9
3T5-04317-0 6-12
3T5-04318-0 6-13
3T5-04319-0 6-19
3T5-06437-0 20-18
3T5-06920-0 6-25
3T5-06971-1 1-29
3T5-10041-0 5-18
3T5-10046-0 5-14
3T5-10086-0 4-38
3T5-10091-0 4-9
3T5-10094-0 4-24
3T5-10094-0 4-27
3T5-10095-0 4-23
3T5-10095-0 4-26
3T5-10098-0 4-3
3T5-10099-0 4-45
3T5-10107-0 7-22
3T5-10110-0 7-21
3T5-10128-0 7-23
3T5-10129-0 7-25
3T5-10145-0 4-36
3T5-10148-0 4-22
3T5-10150-1 8-1
3T5-10153-0 4-41
3T5-10162-0 4-31
3T5-10162-0 4-33
3T5-10164-1 4-5
3T5-10165-0 4-6
3T5-10166-0 4-2
3T5-10167-0 4-4
3T5-10169-0 4-40
3T5-10302-0 4-28
3T5-10303-0 4-21
3T5-10304-0 4-20
3T5-10314-0 4-16
3T5-10315-0 4-18
3T5-10316-0 4-17
3T5-10317-0 4-13
3T5-67114-0 10-6
3T5-72050-0 23-10
3T5-72195-0 7-31
3T5-72196-0 4-51
3T5-72537-1 23-19
3T5-72537-1 26-3
3T5-72537-1 26-8
3T5-76086-0 22-3
3T5-76114-0 24-26
3T5-76115-1 22-11
3T5-76115-1 25-13
3T5-76142-1 10-15
3T5-76201-0 25-15
3T5-76246-0 10-11
3T5-76249-0 10-9
3T5-84398-0 1-65
3T5-84398-0 4-53
3T5-84398-0 7-27
3T5-84398-0 8-18
3T5-84398-0 8-69
3T5-84398-0 9-12
3T5-84398-0 12-18
3T5-84398-0 12-21
3T5-84398-0 14-52
3T5-84398-0 16-22
3T5-84398-0 16-34
3T5-84398-0 27-7-17
3T5-84480-1 25-5
3T5-84490-2 25-3
3T5-84520-1 25-6
3T5-84540-2 25-4
3T5B10143-0 4-35
3T7-00119-0 2-5
3T7-01175-0 1-68
3T7-09072-0 12-7
3T7-09076-0 12-17
3T9-00117-0 1-3
3T9-00121-0 1-71
3T9-00121-0 27-3-7
3T9-01032-1 1-22
3T9-01032-1 27-3-4
3T9-10109-1 7-4
3T9-63702-3 7-3
3T9-71020-0 12-30
3T9B01060-0 1-21
3U1-06915-0 8-66
3V1-60001-1 3-3
3Y7-72026-0 11-29
3Y9-10302-0 4-29
3Y9-10311-1 4-14
3Y9-10312-0 4-15
3Y9-62431-1 16-40
3Y9-62433-0 16-43
3Y9-72194-0 11-28
3Y9-72514-0 10-31
3Y9-72514-0 10-33
3Y9-76049-0 24-24
3Y9-76248-0 10-10
3Y9-76251-0 24-27
3Z4-72573-0 24-25
3Z5-72640-1 23-12
3Z5-84462-0 25-7-1
3Z5-84462-0 25-7-2
910103-0525 20-8
910103-0525 21-32
910103-0612 1-7
910103-0616 20-24
910103-0830 13-23
910103-0835 12-5
910103-0865 4-10
910103-5512 6-16
910103-5610 10-8-1
910103-5612 10-8-2
910103-5612 10-25
910103-5612 11-8
910103-5612 11-9
910103-5612 16-72
910103-5612 16-73
910103-5616 16-76
910103-5616 18-18
910103-5620 1-73
910103-5620 6-27
910103-5620 8-31
910103-5620 8-41
910103-5620 9-10
910103-5625 3-8
910103-5625 5-19
910103-5630 1-44
910103-5630 16-12
910103-5635 9-3
910103-5635 13-12
910103-5665 3-9
910103-5820 11-19
910103-5840 11-11
910103-6512 9-8
910103-6518 6-20
910103-6610 1-63
910103-6612 1-59
910103-6612 4-7
910103-6612 5-32
910103-6612 18-16
910103-6612 18-47
910103-6616 4-42
910103-6616 18-45
910103-6625 7-15
910103-6625 18-7
910103-6630 6-21
910103-6630 8-12
910103-6630 10-2
910103-6630 10-37
910103-6630 12-31
910103-6640 8-29
910103-6835 7-5
910103-6835 19-12
910103-7630 12-22
910103-7635 10-30
910103-7835 5-24
910121-7625 1-19
9101E3-0612 16-16
9101E3-0620 16-20
9101E3-0835 18-4
9101E3-5612 1-67
9101E3-5612 3-11
9101E3-5612 13-44
9101E3-5612 14-48
9101E3-5612 16-3
9101E3-5612 16-24
9101E3-5616 13-45
9101E3-5616 18-22
9101E3-5620 13-5
9101E3-5635 13-6
9101E3-5640 1-23
9101E3-5835 16-58
9101F4-0630 1-40
9101F4-0820 1-31
9101F4-0835 1-36
9101F4-0835 13-16
9101F4-5635 5-5
910203-0520 18-37
9102E3-1020 16-6
915303-0825 14-10
915324-1055 1-6
915324-1065 1-5
9153E3-0825 13-39
9153E3-0825 27-7-6
916124-0840 1-12
916124-0850 1-13
916124-0865 1-14
916129-0875 1-27
916129-1065 1-10
9161E3-0885 14-37
9161E3-0885 27-4-8
9161F4-0845 11-23
9161F9-0840 1-38
921146-4516 25-16
921503-0206 22-6
921503-0406 21-15
921503-0408 8-6
921503-0445 14-62
921503-0510 21-39
921503-5316 22-4
921503-5612 16-33
921503-6420 7-24
921503-6430 8-3
921603-0512 21-2
921603-0518 21-17
9216E3-0614 14-6
921722-0306 8-25
922531-6414 8-2
9225F2-6528 8-21
930103-0500 21-31
930103-0600 . . . . . .10-13a
930103-0600 19-8
930103-0600 21-7
930103-0800 8-38
930103-0800 . . . . . .11-10b
930103-0800 12-42
930103-0800 13-40
930103-0800 27-7-8

930203-0400 23-26
930203-0400 24-13
930203-0400 24-19
930203-0500 23-17
930203-0600 7-19
930222-0300 8-26
930403-0400 14-63
930403-0500 20-11
930403-0600 20-15
930403-0800 14-11
930403-1000 19-2
931121-1000 1-9
940103-0500 6-17
940103-0500 20-9
940103-0600 7-20
940103-0600 16-37
940103-0600 18-8
940103-0600 20-6
940103-0800 4-11
940103-0800 8-39
940103-0800 11-24
940103-0800 12-43
940103-0800 13-14
940103-0800 13-17
940103-0800 14-38
940103-0800 21-11
940103-0800 27-4-9
940103-1200 16-27
940103-1200 16-81
940121-0600 1-42
940121-0800 1-37
9401E3-0800 1-39
9401E3-0800 13-30
9401E3-0800 14-55
9401E3-0800 27-7-7
9401E3-1000 13-34
940203-0800 13-24
9402E3-1000 13-38
9402E3-1000 14-64
9402E3-1000 16-7
9402E3-1000 27-7-9
9402E3-1200 16-67
941303-0400 23-25
941303-0400 24-14
941303-0400 24-20
941303-0500 23-18
941303-0600 9-4
941303-0600 . . . . . 10-13b
941303-0600 19-9
941303-0800 13-18
941322-0600 1-41
941322-0800 1-32
941403-1400 18-42
9450E3-1800 17-18
945103-2200 16-30
945103-3200 16-51
945107-3500 2-6
945303-0500 20-7
945303-0600 21-24
951403-3510 14-41
951403-3510 27-7-15
951403-3516 14-46
951403-3516 14-56
951403-3516 16-41
951403-3516 27-7-16
951503-0325 15-25
951603-0800 7-12
951603-0800 19-19
9601-0-6203 5-12
9601-0-6208 15-7
9701-1-1109 1-45
98AB-30-420 7-26
98AB-50-040 8-49
98AB-50-065 1-47
98AB-50-065 1-48
98AB-50-100 8-53
98AB-50-100 8-57
98AB-50-110 8-47
98AB-50-115 1-49
98AB-50-140 8-45
98AB-50-140 8-51
98AB-50-140 8-56
98AB-50-360 1-46
98AB-50-460 4-49
98AB-50-500 1-75
98AB-50-720 4-46
98AB-701200 8-71
98AB-701600 23-7-1
98AB-70-180 8-62
98AB-70-300 8-42
98AB-70-700 23-6-1
98AL-40-080 1-51
98AL-40-280 1-56
98AL-40-300 1-55
98AL-40-480 1-52
98AL-40-800 14-50-1
98AL-40-920 14-50-2
98AL-40-920 27-7-11
98AT130-060 5-29
98AT130-140 5-30
98AY-45-115 4-8
99AA-2-0180 12-14
99AA-2-0270 12-13
99AA-2-0360 12-12
99AA-2-0450 12-11
99AA-2-0510 12-16
99AA-2-0680 12-10
99AA-6-0200 12-8
99AA-6-1150 12-23

Note

Copyright © 2016 Tohatsu Corporation. All rights reserved. No part of this manual may be reproduced or transmitted in any form or by any means without the express written permission of Tohatsu Corporation.

TOHATSU

TOHATSU CORPORATION
Address : 5-4,3-chome,Azusawa,Itabashi-ku,
TOKYO,174-0051 JAPAN
Phone : TOKYO (03)3966-3117
FAX : TOKYO (03)3966-0090
Website : www.tohatsu.co.jp

トーハツ船外機
パーツ カタログ

2016 PARTS CATALOG

MD 115A2

Serial Number 000001AF~

本　　社 〒174-0051 東京都板橋区小豆沢3-5-4 03(3966)3116
マリン九州 〒812-0892 福岡市博多区東那珂2-10-55 092(411)8770
マリン関西 〒530-0043 大阪市北区天満1-8-27 06(6358)2971
マリン関東 〒174-0051 東京都板橋区小豆沢3-5-4 03(3966)2222

002-21053-0AF
1601