2017 PARTS CATALOG

トーハツ船外機
パーツ カタログ

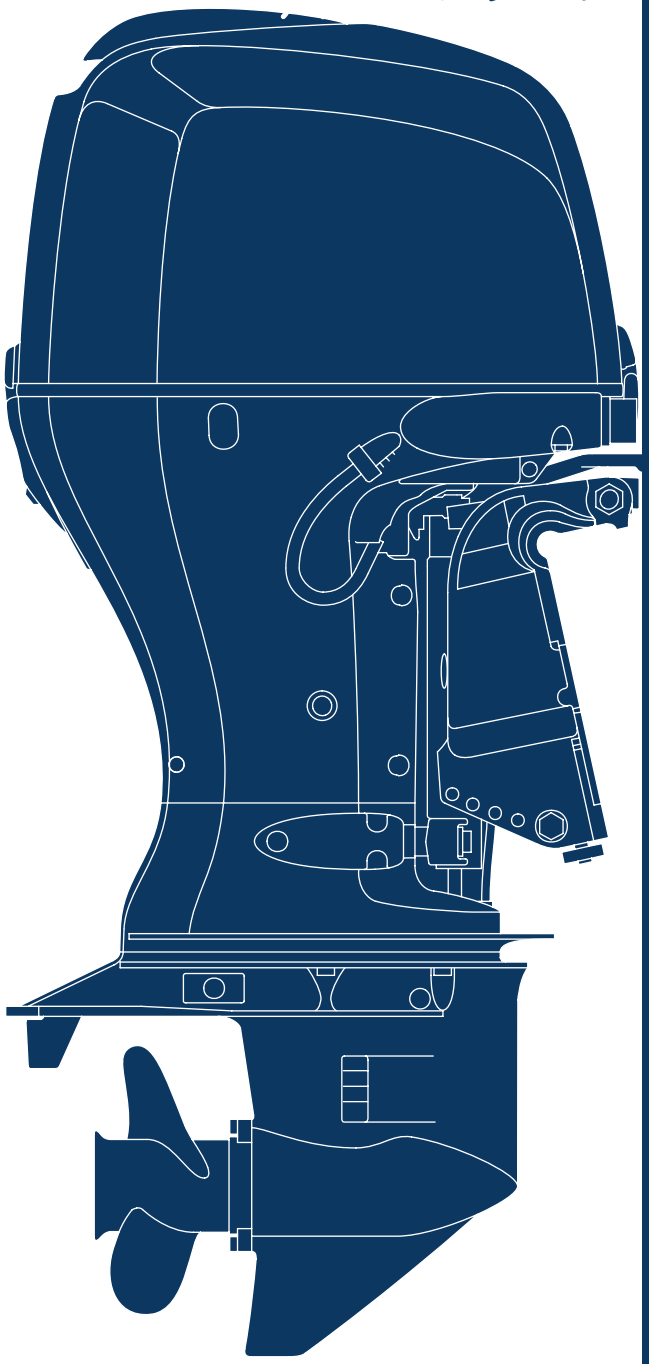

85TH

TOHATSU

BFT 75A
BFT 90A

OB NO.002-11ZY9-0AG
1610JPN

パーツカタログのご使用にあたって

- このパーツカタログは 2016 年 10 月 1 日現在で編集してあります。

- その後の変更は 2016 年 10 月 1 日以降のサービスブルテンで確認して下さい。

- 部品注文は部品番号でご連絡下さい。
  - 部品注文時は、モデル、タイプ、号機、色、メーカー名、サイズを必要に応じて確認して下さい。
  - イラストレーション (部品図) は部品検索の目安として記載していますので、現品と形状が異なる場合があります。

初版 2016 年 10 月 1 日

目　　次

E-1　シリンダーヘッドカバー ····· 1
E-2　シリンダーヘッド ····· 3
E-3　シリンダーブロック ····· 7
E-5　オイルポンプ ····· 11
E-6　オイルケース ····· 13
E-7　クランクシャフト/ピストン ····· 15
E-9　カムシャフト/バルブ ····· 19
E-9-10　チェンケース ····· 23
E-14　インレットマニホールド/インジェクター ····· 25
E-15　サイレンサーケース/スロットルボディ ····· 27
E-18　フューエルポンプ ····· 29
E-18-10　ウォーターセパレーター ····· 31
E-18-20　ベーパーセパレーター ····· 33
E-19　A.C.ジェネレーター ····· 37
E-20　プラグトップコイル ····· 39
E-20-10　エレクトロニックコントロールユニット ····· 41
E-21　スターターモーター ····· 43
F-2　シフトシャフト ····· 45
F-3　エクステンションケース ····· 49
F-3-10　ギヤーケース ····· 53
F-3-20　ギヤーケースASSY ····· 57
F-3-30　マウントケース ····· 59
F-4　ウォーターポンプ/バーチカルシャフト ····· 61
F-5　プロペラシャフト ····· 65
F-6　フューエルチューブ ····· 69
F-7　メインワイヤーハーネス ····· 71
F-7-10　スターターケーブル ····· 73
F-7-20　エレクトロニックパーツケース ····· 75
F-7-30　A.C.ジェネレーターカバー ····· 77
F-8　エンジンカバー/アンダーカバー ····· 79
F-10　スターンブラケット/スウィベルケース ····· 83
F-11　パワートリムチルト ····· 89
F-12　ラベル ····· 93
F-13　ツール/同梱部品 ····· 95
F-15　リモートコントロール (ハイレックス) (ハンドルキヤップ=グレー) ····· 97
F-15-1　リモートコントロール (パネルマウント) ····· 103
F-15-2　リモートコントロール (ニッパツメック) (ハンドルキヤップ=クロム) ····· 107
FOP-3　インペラーポンプキット ····· 113
FOP-4　リモートコントロール (トップマウントシングルタイプ) (右) ····· 115
FOP-4-2　リモートコントロール (トップマウントデュアルタイプ) (右) ····· 119
FOP-4-4　リモートコントロール (フラッシュマウントタイプ) (右) ····· 123
FOP-6　スイッチパネルキット (1) ····· 125
FOP-6-1　スイッチパネルキット (2) ····· 129
FOP-7　メーター ····· 131
FOP-8　プロペラ ····· 133
FOP-9　ボルトキット ····· 135
FOP-10　ステアリングハンドルキット ····· 137
FOP-11　インターフェイスケーブルキット ····· 145
FOP-12　トローリングコントロールスイッチ ····· 147
索引 ····· 149
INDEX (Parts Number) ····· 157

部品情報の探し方

A.「イラストインデックス」から探す方法

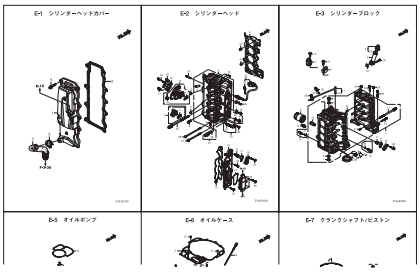

見出番号

見出し番号 / 部品番号 / 部品名

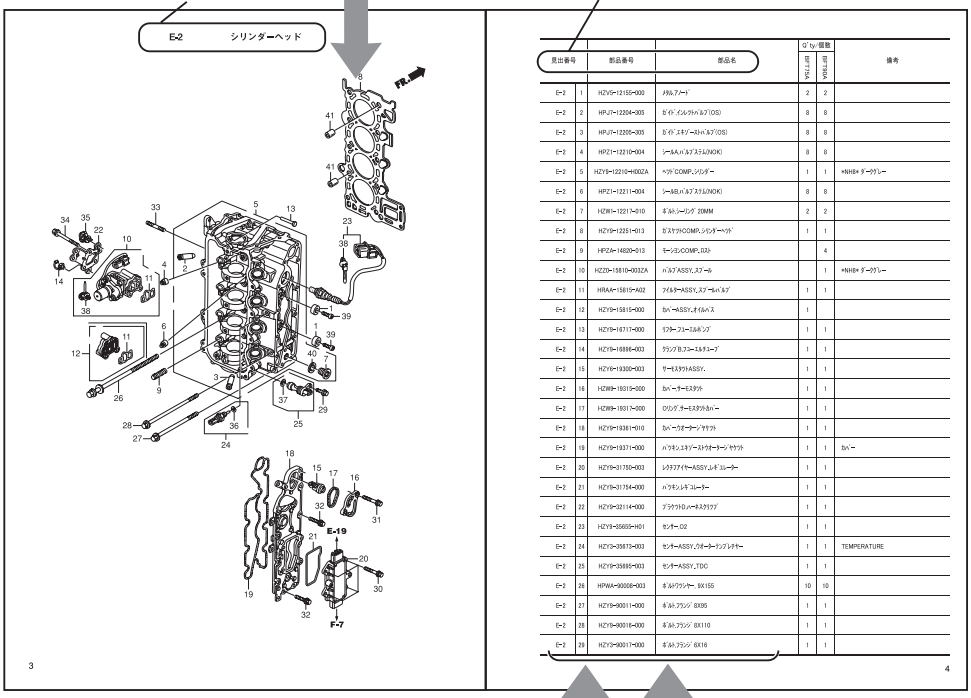

見出番号		部品番号	部品名	個数		備考
				BT750A	BT850A	
E-2	1	HZV0-12150-000	ﾒﾀﾙ,ﾌｧｰﾈｯﾄ	2	2	
E-2	2	HPJT-12204-003	ﾎﾞｲﾙﾌﾟﾗｸﾞ,ﾊﾞﾙﾌﾞ(OS)	8	8	
E-2	3	HPJT-12205-003	ﾎﾞｲﾙﾌﾟﾗｸﾞ,ｴｷｿﾞｰｽﾄﾊﾞﾙﾌﾞ(OS)	8	8	
E-2	4	HPZ1-12210-004	ｼｰﾙ,A,ﾊﾞﾙﾌﾞｽﾃﾑ(NOK)	8	8	
E-2	5	HZY8-12210-H002A	ﾍｯﾄﾞCOMP.,ｼﾘﾝﾀﾞｰ	1	1	*NHBキ ﾀｰｸﾚｰ
E-2	6	HPZ1-12211-004	ｼｰﾙ,B,ﾊﾞﾙﾌﾞｽﾃﾑ(NOK)	8	8	
E-2	7	HZW1-12217-010	ｷﾞｱﾙﾄ,ｼｰﾘﾝｸﾞ 20MM	2	2	
E-2	8	HZY0-12251-013	ｶﾞｽｹｯﾄCOMP.,ｼﾘﾝﾀﾞｰﾍｯﾄﾞ	1	1	
E-2	9	HPZ2A-14820-013	ﾓｰｼｮﾝCOMP.,ﾛｽﾄ		4	
E-2	10	HZZ0-15810-003ZA	ﾊﾞﾙﾌﾞASSY.,ｽﾌﾟｰﾙ		1	*NHBキ ﾀｰｸﾚｰ
E-2	11	HRAA-15815-A02	ｱｲﾄﾞﾙﾀｰASSY.,ｽﾌﾟｰﾙﾊﾞﾙﾌﾞ	1	1	
E-2	12	HZY0-15815-000	ﾀﾍﾟｰASSY.,ｵｲﾙﾊﾟﾝ	1		
E-2	13	HZY0-16717-000	ﾘﾌﾀｰ,ﾌｭｰｴﾙﾎﾟﾝﾌﾟ	1	1	
E-2	14	HZY0-16896-003	ｸﾗﾝﾌﾟB,ﾌｭｰｴﾙﾁｭｰﾌﾞ	1	1	
E-2	15	HZY0-19300-003	ｻｰﾓｽﾀｯﾄASSY.	1	1	
E-2	16	HZW9-19315-000	ﾀﾍﾟｰｻｰﾓｽﾀｯﾄ	1	1	
E-2	17	HZW9-19317-000	ｵﾘﾝﾀﾞｰｻｰﾓｽﾀｯﾄﾎﾙﾀﾞｰ	1	1	
E-2	18	HZY0-19361-010	ﾀﾍﾟｰｵｲﾙｰｼﾞｬｹｯﾄ	1	1	
E-2	19	HZY0-19371-000	ﾊﾟﾗﾒﾝ,ｴｷｿﾞｰｽﾄｻｰﾄｰﾝﾊﾞｹｯﾄ	1	1	ﾀﾍﾟｰ
E-2	20	HZY0-31750-003	ﾚｸﾁﾌｧｲﾔｰASSY.,ﾚｷﾞｭﾚｰﾀｰ	1	1	
E-2	21	HZY0-31754-000	ﾊﾟﾗﾒﾝ,ﾚｷﾞｭﾚｰﾀｰ	1	1	
E-2	22	HZY0-32114-000	ﾌﾟﾗｸﾗｳﾄ,ﾊｰﾈｽｸﾘｯﾌﾟ	1	1	
E-2	23	HZY0-35655-H01	ｾﾝｻｰ,O2	1	1	
E-2	24	HZY0-35673-003	ｾﾝｻｰASSY.,ｳｫｰﾀｰｼﾞｬｹﾚﾍｻｰ	1	1	TEMPERATURE
E-2	25	HZY0-35695-000	ｾﾝｻｰASSY.,TDC	1	1	
E-2	26	HPWA-90006-003	ｷﾞｱﾙﾄﾜｯｼｬｰ, 8X155	10	10	
E-2	27	HZY0-90011-000	ｷﾞｱﾙﾄ,ﾌﾗﾝｼﾞ 8X95	1	1	
E-2	28	HZY0-90016-000	ｷﾞｱﾙﾄ,ﾌﾗﾝｼﾞ 8X110	1	1	
E-2	29	HZY0-90017-000	ｷﾞｱﾙﾄ,ﾌﾗﾝｼﾞ 8X16	1	1	

B.「部品番号索引」から探す方法

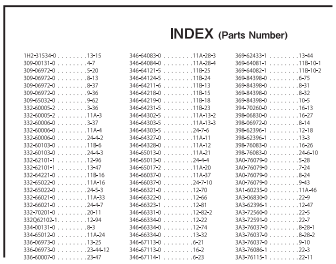

INDEX (Parts Number)

1H2-11534-0 13-15	34E-64082-0 ..... 11A-18-3	36B-62433-1 13-44
1D6-00131-0 4-7	34E-64084-0 ..... 11A-28-4	36B-64081-1 ..... 11B-16-1
3D9-00972-0 5-20	34E-64121-0 ..... 11B-23	36B-64082-1 ..... 11B-16-2
3D9-00972-0 8-13	34E-64124-0 ..... 11B-24	36B-84198-0 6-71
3D9-00972-0 8-37	34E-64211-0 ..... 11B-13	36B-84198-0 8-31
3D9-00972-0 9-36	34E-64216-0 ..... 11B-15	36B-84198-0 8-52
3D9-00032-0 9-52	34E-64219-0 ..... 11B-18	36B-84198-0 10-5
3D9-00005-2 9-36	34E-64231-0 ..... 11B-23	39A-70285-0 16-13
3D9-00005-2 ..... 11A-3	34E-64330-0 ..... 11A-11-2	39B-56833-0 16-27
3D9-00006-0 9-37	34E-64330-5 ..... 11A-13-3	39B-56972-0 8-14
3D9-00006-0 ..... 11A-4	34E-64330-0 26-7-6	39B-62396-1 12-18
3D9-00006-0 26-4-2	34E-64332-0 ..... 11A-11	39B-62396-1 13-3
3D9-00103-0 ..... 11B-5	34E-64332-0 ..... 11A-12	39B-76081-0 16-20
3D9-00103-0 26-4-3	34E-65011-0 ..... 11A-21	39B-76085-0 ..... 26A-2-10
3D9-02101-1 13-96	34E-65011-0 26-6-4	3A0-76079-0 5-28
3D9-02101-1 13-97	34E-65017-0 ..... 11A-20	3A0-76079-0 7-24
3D9-64221-0 ..... 11B-16	34E-66037-0 ..... 11A-37	3A0-76079-0 8-24
3D9-65022-0 ..... 11A-16	34E-66037-0 26-7-10	3A0-76079-0 9-43
3D9-65022-0 26-5-3	34E-66321-0 12-70	3A1-60235-0 ..... 11A-46
3D9-66021-0 ..... 11A-23	34E-66322-0 12-66	3A3-06839-0 22-9
3D9-66021-0 26-4-7	34E-66325-1 12-61	3A3-62396-1 12-67
3D3-70201-0 20-11	34E-66331-0 12-62-2	3A3-72590-0 22-5
3D2-02103-1 13-34	34E-66334-0 13-22	3A3-72591-0 22-7
3A0-00131-0 9-3	34E-66334-0 13-79	3A3-76033-0 9-28-1
3E6-00124-0 ..... 11A-24	34E-66334-0 13-32	3A3-76033-0 9-38-2
3E6-00972-0 13-25	34E-67111-0 6-21	3A3-76033-0 9-10
3E6-00972-0 23-44-1-2	34E-67111-0 16-2	3A3-76085-1 22-3
3E6-00007-0 23-47	34E-67116-1 6-23	3A3-76115-1 22-11

C.「部品名索引」から探す方法

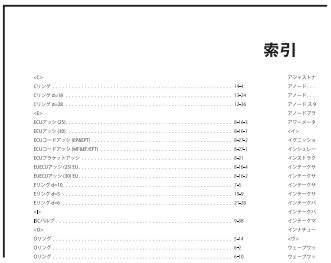

索引

<C>	アジャストナ
Cリング 14-4	アノード...
Cリングφ.18 13-24	アノード...
Cリングφ.28 12-34	アノードスタ
<E>	アノードプラ
ECUアッシ(25) 6A-6-1	アウト-メータ
ECUアッシ(30) 6A-6-1	<イ>
ECUコードアッシ(INJEFI) 6A-5-2	イグニッショ
ECUコードアッシ(MFI&EFI/EFI) 6A-2-1	インシュレー
ECUブラケットアッシ 6A-21	インストラク
EUECUアッシ(25 EU) 6A-6-4	インナークサ
EUECUアッシ(30 EU) 6A-6-2	インナークサ
Eリングφ=10 7-5	インナークサ
Eリングφ=5 15-2	インナークサ
Eリングφ=6 21-35	インナーケバ
<F>	インナーケバ
FCバルブ 9-28	インナータマ
<O>	インナチュー
Oリング 5-14	ウフ-
Oリング 6-2	ウェーブワッ
Oリング 6-10	ウェーブワッ

パーツカタログの構成

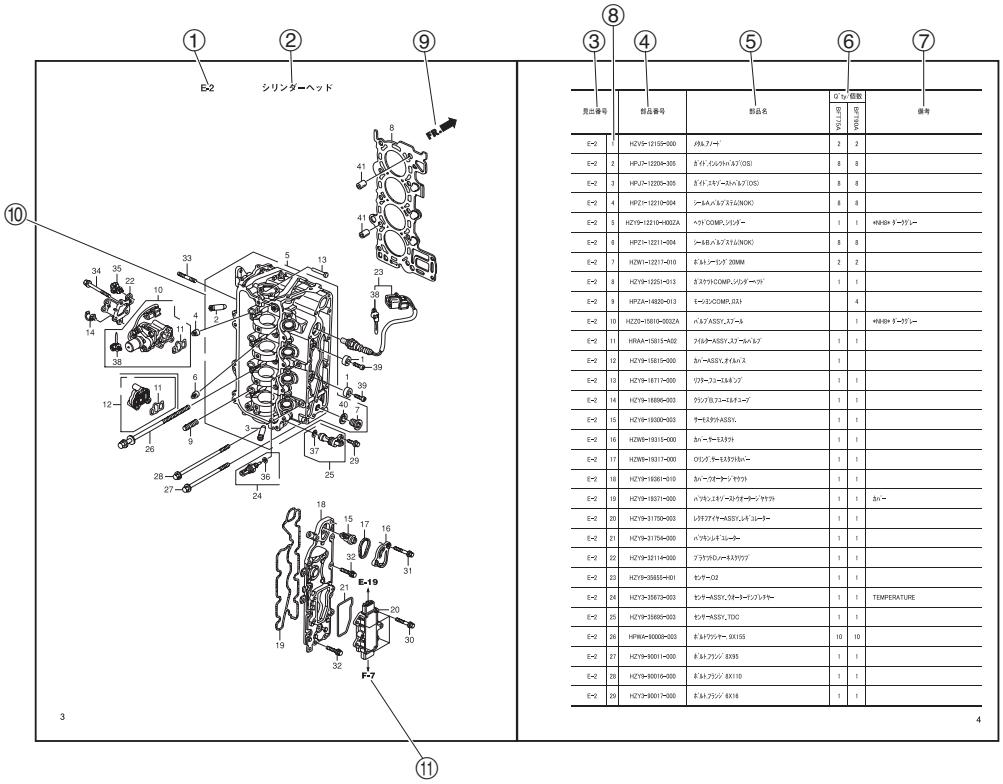

見出番号		部品番号	部品名	個数 BF75AX	個数 BF75MX	備考
E-2	1	HZV9-12155-000	ﾒﾀﾙ,ﾌｧｰｲﾝｸﾞ	2	2	
E-2	2	HPJ1-12204-305	ｶﾞｲﾄﾞ,ｲﾝﾃｰｸﾊﾞﾙﾌﾞ(DS)	8	8	
E-2	3	HPJ1-12205-305	ｶﾞｲﾄﾞ,ｴｷｿﾞｰｽﾊﾞﾙﾌﾞ(DS)	8	8	
E-2	4	HPZ1-12210-004	ｼｰﾙA,ﾊﾞﾙﾌﾞｽﾃﾑ(NOK)	8	8	
E-2	5	HZV9-12210-H00ZA	ﾍｯﾄﾞCOMP.,ｼﾘﾝﾀﾞｰ	1	1	ｍｕｎｓｅｌｌ ﾀﾞｰｸｸﾞﾚｰ
E-2	6	HPZ1-12211-004	ｼｰﾙB,ﾊﾞﾙﾌﾞｽﾃﾑ(NOK)	8	8	
E-2	7	HZW1-12217-010	ﾎﾞﾙﾄ,ｼｰﾘﾝｸﾞ 20MM	2	2	
E-2	8	HZV9-12251-013	ｶﾞｽｹｯﾄCOMP.,ｼﾘﾝﾀﾞｰﾍｯﾄﾞ	1	1	
E-2	9	HPZ2A-14820-013	ﾓｰﾝﾄﾞCOMP.,ｴｷｽﾄ		4	
E-2	10	HZZ0-15810-003ZA	ﾊﾞﾙﾌﾞASSY.,ｽﾌﾟｰﾙ		1	ｍｕｎｓｅｌｌ ﾀﾞｰｸｸﾞﾚｰ
E-2	11	HRAA-15815-A02	ﾌｨﾙﾀｰASSY.,ｽﾌﾟｰﾙﾊﾞﾙﾌﾞ	1	1	
E-2	12	HZV9-15815-000	ｶﾊﾞｰASSY.,ｵｲﾙﾊﾟｽ	1		
E-2	13	HZV9-16117-000	ﾘﾌﾚｰｽﾘｰﾌﾞﾙﾎﾞﾝﾌﾞ	1	1	
E-2	14	HZV9-16896-003	ｸﾗﾝｸﾌﾞﾛｱｽｰﾌﾞﾙﾎｰｽﾌﾞ	1	1	
E-2	15	HZV9-19300-003	ｻｰﾓｽﾀｯﾄASSY.	1	1	
E-2	16	HZW9-19315-000	ｶﾊﾞｰｻｰﾓｽﾀｯﾄ	1	1	
E-2	17	HZW9-19317-000	ｏﾘﾝｸﾞ,ｻｰﾓｽﾀｯﾄｶﾊﾞｰ	1	1	
E-2	18	HZV9-19361-010	ｶﾊﾞｰ,ｳｫｰﾀｰｼﾞｬｹｯﾄ	1	1	
E-2	19	HZV9-19371-000	ﾊﾟｯｷﾝ,ｴｷｿﾞｰｽﾄｳｫｰﾀｰｼﾞｬｹｯﾄ	1	1	ｶﾊﾞｰ
E-2	20	HZV9-31750-003	ﾚﾗﾃﾌｱｲﾔｰASSY.,ﾚｷﾞｭﾚｰﾀｰ	1	1	
E-2	21	HZV9-31754-000	ﾊﾟｯｷﾝ,ﾚｷﾞｭﾚｰﾀｰ	1	1	
E-2	22	HZV9-32114-000	ﾌﾞﾗｹｯﾄ,ﾊﾞｰﾅｽﾀｯﾌﾟ	1	1	
E-2	23	HZV9-35955-H01	ｾﾝｻｰ,O2	1	1	
E-2	24	HZV9-35673-003	ｾﾝｻｰASSY.,ｳｫｰﾀｰｼﾞｬﾚﾗﾃｨﾌﾞ	1	1	TEMPERATURE
E-2	25	HZV9-35665-003	ｾﾝｻｰASSY.,TDC	1	1	
E-2	26	HPW4-90009-003	ﾎﾞﾙﾄ,ｳｼﾝﾃｰﾌﾞ 8X155	10	10	
E-2	27	HZV9-90011-000	ﾎﾞﾙﾄ,ﾌﾗﾝｼﾞ 8X95	1	1	
E-2	28	HZV9-90016-000	ﾎﾞﾙﾄ,ﾌﾗﾝｼﾞ 8X110	1	1	
E-2	29	HZV9-90017-000	ﾎﾞﾙﾄ,ﾌﾗﾝｼﾞ 8X16	1	1	

① 見出番号

② 見出タイトル

③ 見出番号

④ 部品番号

⑤ 部品名

⑥ 個数

⑦ 備考

⑧ 仕様違い

⑨ 矢視

⑩ 囲み内の部品は他のセクションで案内されています。

⑪ 矢印は該当部品の接続先の見出番号を表示しています。

部品の記載ブロックと打刻号機の確認

部品の記載ブロック	エンジン部品 E - 1～	フレーム番号 F - 2～
必要な打刻号機	エンジン号機	フレーム号機
確認するところ	①	②

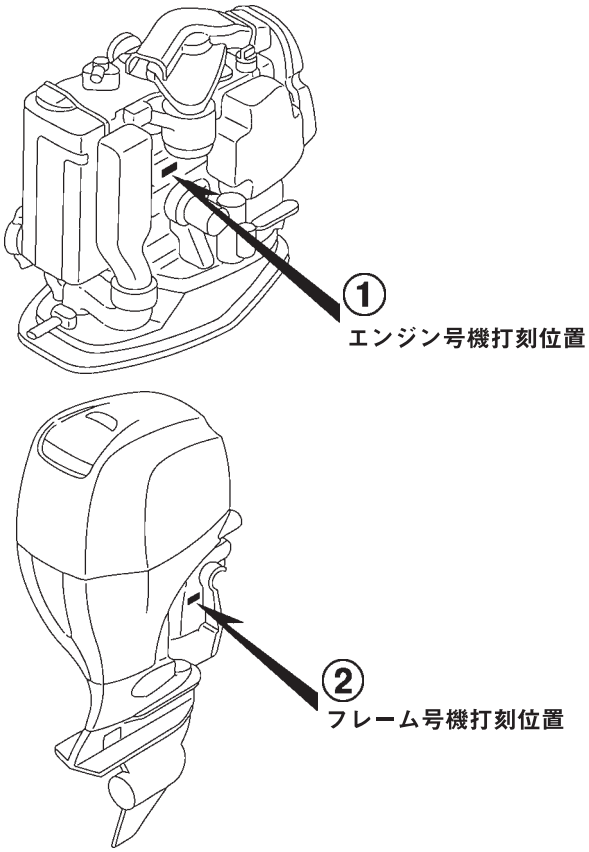

号機管理表

• パーツカタログに記載される、モデル名、パーツカタログ表示タイプ、エンジン号機

モデル	タイプ	パーツカタログに表示のタイプ	エンジン		エンジン号機	フレーム号機
			モデル	タイプ		
BFT 75A	LRTN	LRTN	BF 75DK3	SE	BEBAJ-1200001~	BBAJ-6000066~
	XRTN	XRTN				
BFT 90A	LRTN	LRTN	BF 90DK4	SE	BEBCJ-1200001~	BBCJ-6000168~
	XRTN	XRTN				

各タイプの特徴表

• 各タイプの特徴を次の通り示してあります。(特徴に( )がつけられている部品は、オプショナル部品です)

仕様 ＼ モデル / タイプ		BFT 75DK3		BFT 90DK4	
		LRTN	XRTN	LRTN	XRTN
トランサム高さ	537 mm	●		●	
	664 mm		●		●
ステアリングハンドル		(●)	(●)	(●)	(●)

フューエルホース / チューブと一般用チューブ、及びビニールチューブの使用について

- 標準部品のフューエルホース / チューブと一般用チューブ、及びビニールチューブは長巻のバルク部品に代替されます。
- 標準部品のフューエルホース / チューブと一般用チューブ、及びビニールチューブを注文の際は、パーツカタログ本文中の部品名下に記載されている ( ) 付バルク部品番号で注文してください。
- 交換の際は部品名中に記載されている正規の長さにカットして使用してください。
  (バルク部品のカット方法、ナンバー記入方法等の取り扱いについては、バルク部品に同梱されている説明書を参照してください。
- カット後の価格については、パーツカタログ本文に記載されている希望小売価格を参照してください

フューエルホース / チューブと一般用チューブ、及びビニールチューブのバルク部品番号の構成について

（例）：95001-75001-50M

バルク部品:

バルク部品を表します。

マーキングコード（フューエルホース/チューブおよび一般用チューブ）

変更コード（ビニールチューブ）

ナンバリングマークおよび変更順を示しますがバルク部品では0 でナンバーなしです。

種類コード:

- フューエルホース　2: ブレード外部で赤色(内径3mm のみ)
  5: ブレード内部で黒色
- フューエルチューブ　3: 赤色(内径3mm のみ)
  4: 灰色+赤線(内径3mm のみ)
  6: 黒色
- 一般用チューブ　1: 灰色
  2: 灰色
  3: 黒色
  5: 黒色
- ビニールチューブ　1: 透明
  2: 黒色
  3: うす赤色
  6: うす赤色
  7: うす黒色

長さ:

001: 1 m (標準)
003: 3 m
008: 8 m
} 未設定のものもあります。

内径コード：(フューエルホース/チューブおよび一般用チューブ)

30: 3.0 mm	35: 3.5 mm	45: 4.5 mm
50: 5.0 mm	55: 5.3 mm, 5.5 mm	65: 6.5 mm
70: 7.0 mm	75: 7.3 mm, 7.5 mm	80: 8.0 mm
11: 11 mm	91: 12 (outside dia. 15) mm	92: 12 (outside dia. 16) mm
12: 12 (outside dia. 17) mm	14: 14 mm	17: 17 mm

内外径コード: (ビニールチューブ)

01: 内径 2.9, 外形 6.8 mm	02: 内径 3.0, 外形 6.0 mm	03: 内径 3.5, 外形 6.5 mm
07: 内径 4.0, 外形 7.0 mm	08: 内径 4.5, 外形 6.5 mm	09: 内径 4.5, 外形 8.0 mm
12: 内径 5.0, 外形 7.0 mm	10: 内径 5.0, 外形 8.0 mm	11: 内径 5.0, 外形 9.0 mm
14: 内径 6.0, 外形 9.0 mm	17: 内径 7.0, 外形 9.0 mm	19: 内径 7.0, 外形 11.0 mm
21: 内径 8.0, 外形 9.0 mm	23: 内径 8.0, 外形 12.0 mm	25: 内径 9.0, 外形 11.0 mm
27: 内径 9.0, 外形 13.0 mm	33: 内径 10.0, 外形 14.0 mm	36: 内径 11.0, 外形 13.0 mm
37: 内径 11.0, 外形 15.0 mm	38: 内径 12.0, 外形 13.0 mm	39: 内径 12.0, 外形 14.0 mm
40: 内径 12.0, 外形 16.0 mm	43: 内径 13.0, 外形 15.0 mm	45: 内径 14.0, 外形 18.0 mm
50: 内径 16.0, 外形 19.0 mm	55: 内径 17.5, 外形 20.5 mm	60: 内径 22.0, 外形 27.0 mm

ホース/チューブのタイプ:

1: フューエルホース/チューブ
3: ビニールチューブ
5: 一般用チューブ

注意: フューエルホース/チューブと一般用チューブ、及びビニールチューブを間違えて使用すると危険が生じます。

フューエルホース/チューブ使用箇所に一般用チューブ、及びビニールチューブを使用したり、その逆の使用は絶対しないで、パーツカタログ記載のバルク部品をサービスマニュアル及びバルク部品に同梱されている説明書に従って正しく使用してください

E-1　シリンダーヘッドカバー

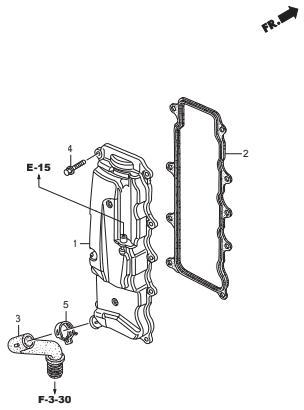

E-2　シリンダーヘッド

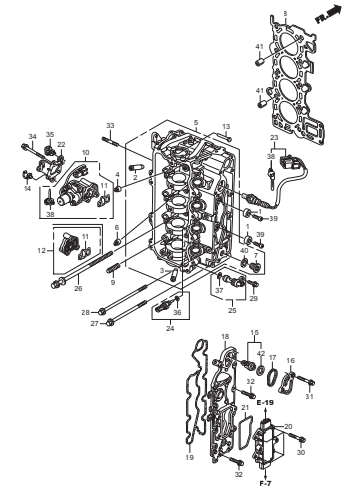

E-3　シリンダーブロック

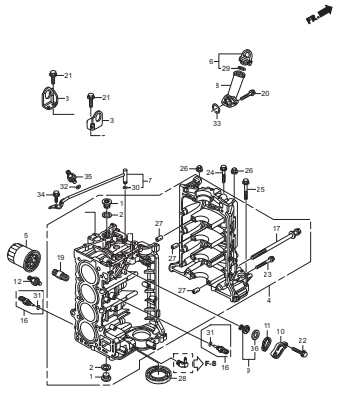

E-5　オイルポンプ

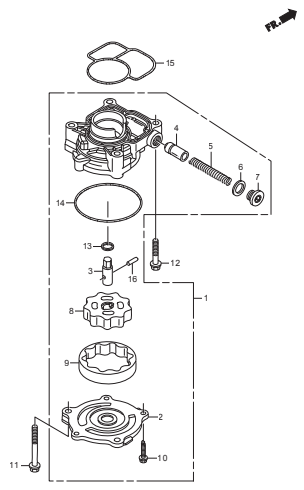

E-6　オイルケース

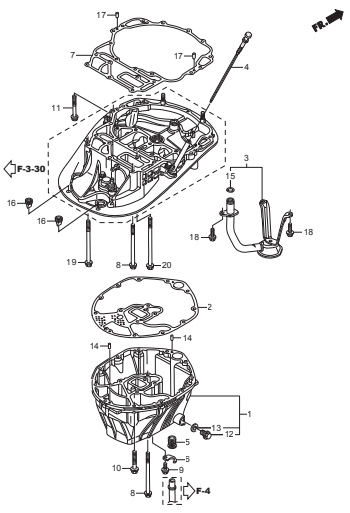

E-7　クランクシャフト/ピストン

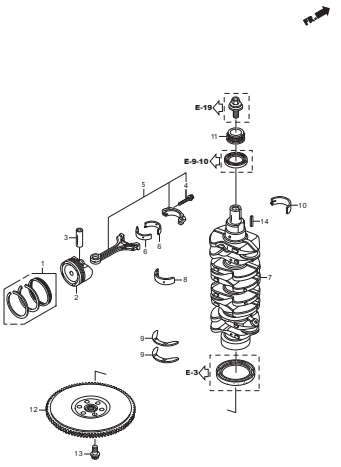

E-9　カムシャフト/バルブ

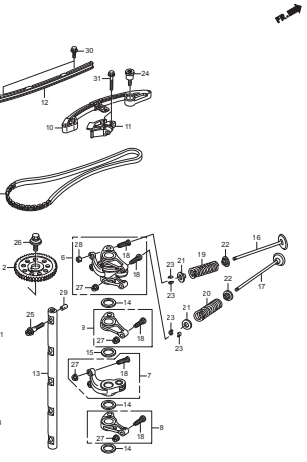

E-9-10　チェンケース

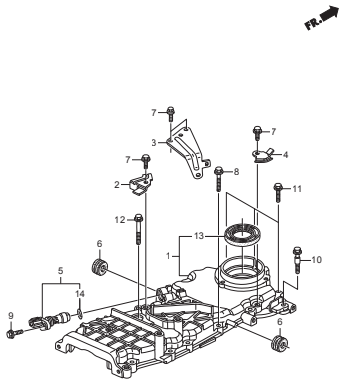

E-14　インレットマニホールド/インジェクター

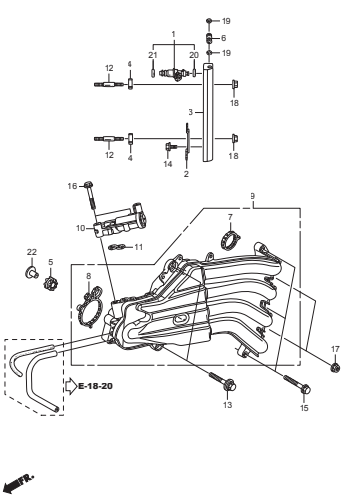

E-15　サイレンサーケース/スロットルボディ

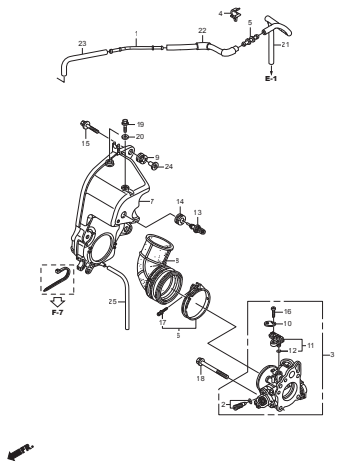

E-18　フューエルポンプ

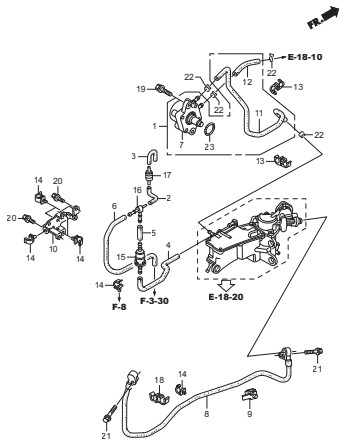

E-18-10　ウォーターセパレーター

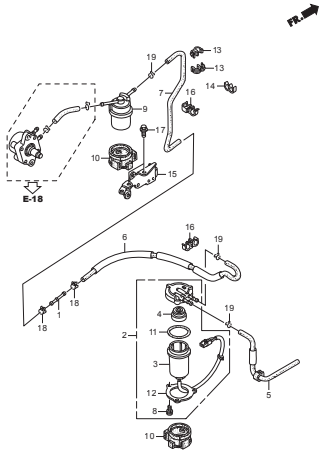

E-18-20　ベーパーセパレーター

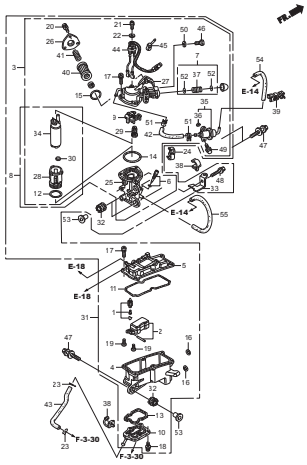

E-19　A.C.ジェネレーター

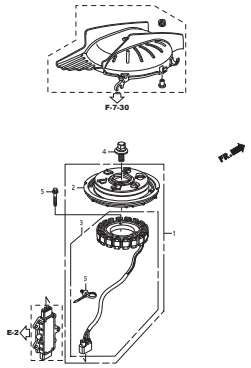

E-20　プラグトップコイル

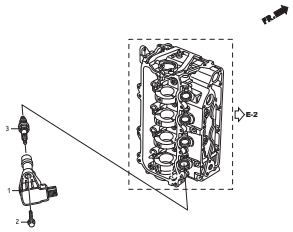

E-20-10　エレクトロニックコントロールユニット

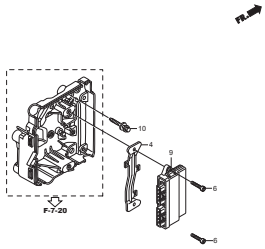

E-21　スターターモーター

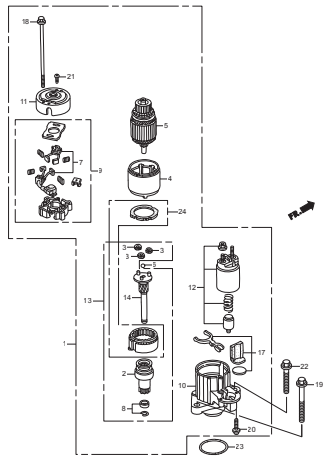

F-2　シフトシャフト

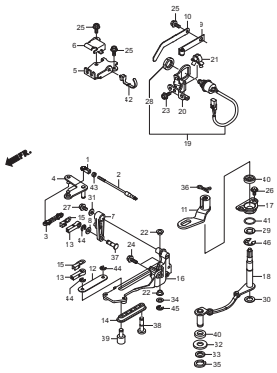

F-3　エクステンションケース

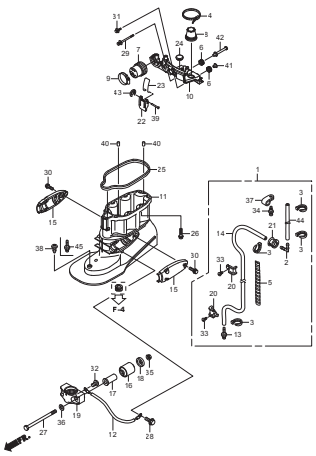

F-3-10　ギヤーケース

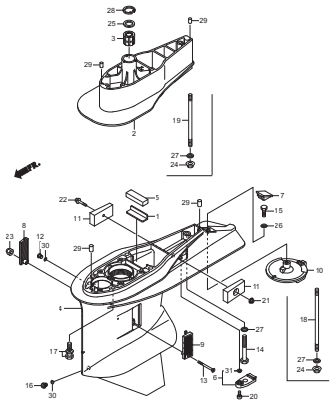

F-3-20　ギヤーケースASSY

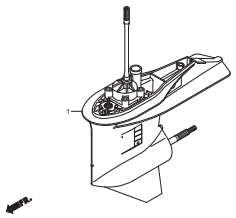

F-3-30　マウントケース

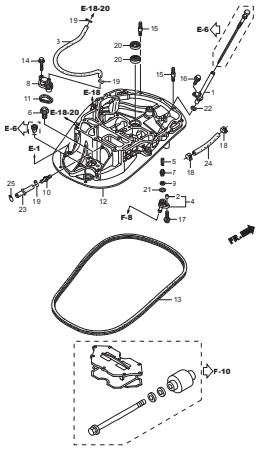

F-4　ウォーターポンプ/バーチカルシャフト

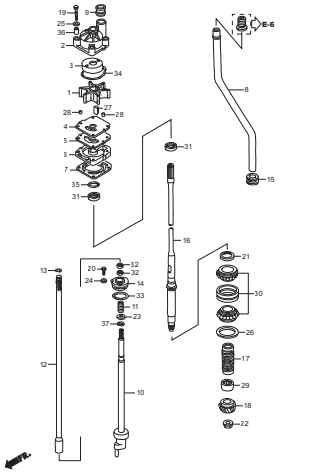

F-5　プロペラシャフト

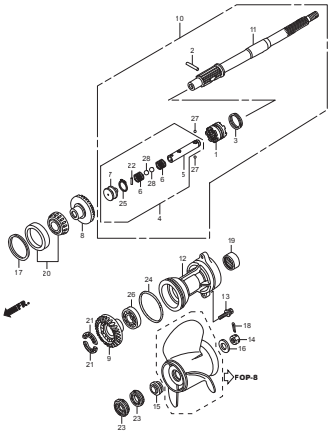

F-6　フューエルチューブ

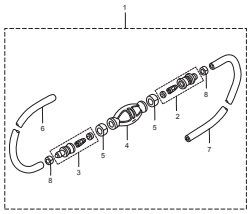

F-7　メインワイヤーハーネス

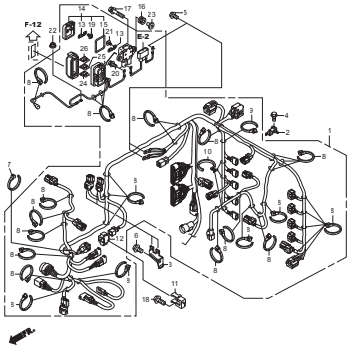

F-7-10　スターターケーブル

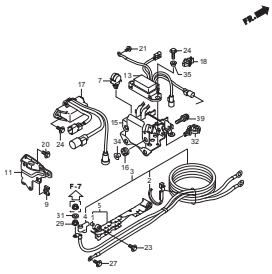

F-7-20　エレクトロニックパーツケース

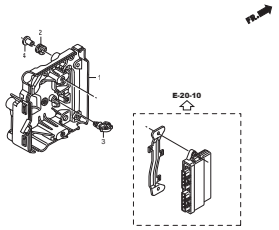

F-7-30　A.C.ジェネレーターカバー

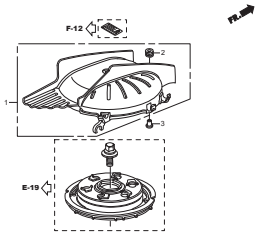

F-8　エンジンカバー/アンダーカバー

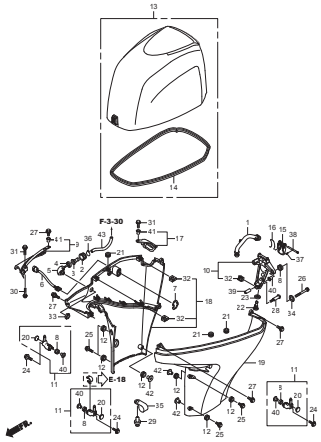

F-10　スターンブラケット/スウィベルケース

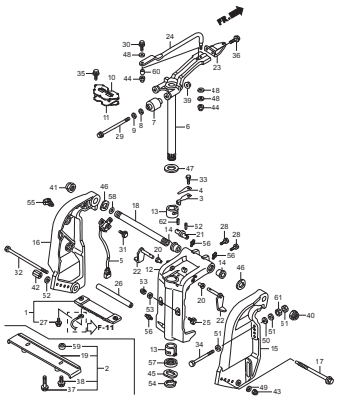

F-11　パワートリムチルト

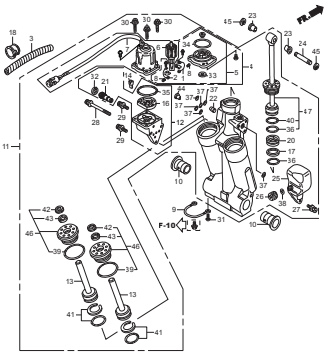

F-12　ラベル

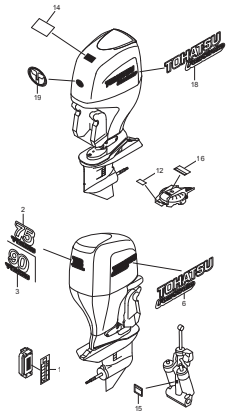

F-13　ツール/同梱部品

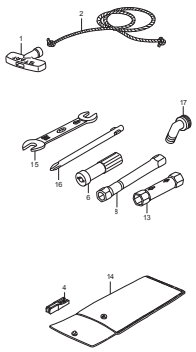

F-15　リモートコントロール
(ハイレックス) (ハンドルキャップ=グレー)

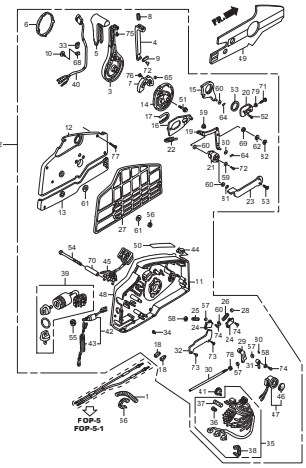

F-15-1　リモートコントロール
(パネルマウント)

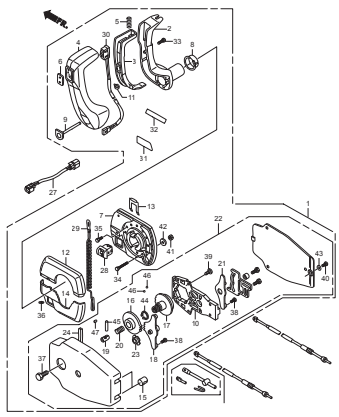

F-15-2　リモートコントロール
(ニッパツメック)(ハンドルキャップ=クロム)

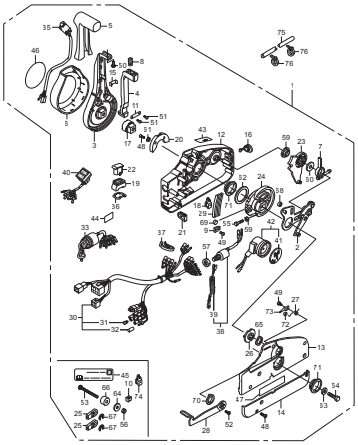

FOP-3　インペラーポンプキット

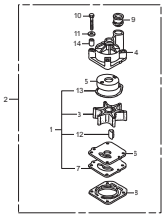

FOP-4　リモートコントロール
(トップマウントシングルタイプ)(右)

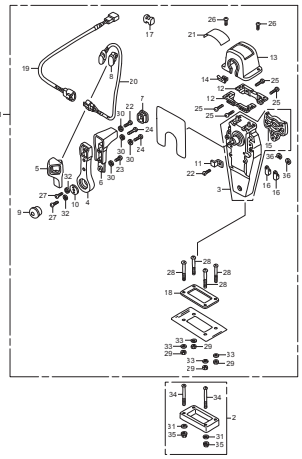

FOP-4-2　リモートコントロール
(トップマウントデュアルタイプ)(右)

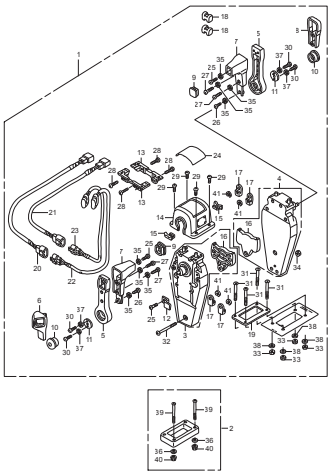

FOP-4-4　リモートコントロール
(フラッシュマウントタイプ)(右)

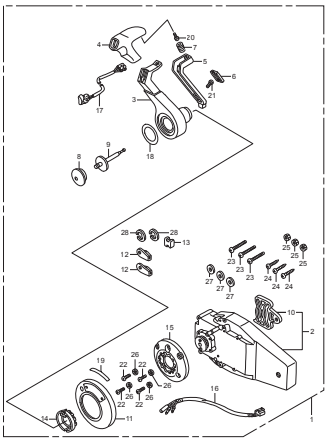

FOP-6　スイッチパネルキット (1)

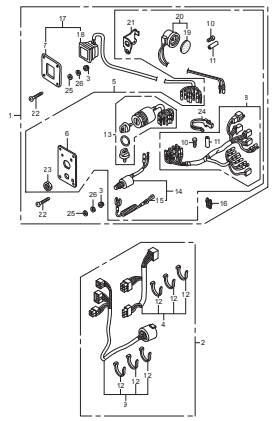

FOP-6-1　スイッチパネルキット (2)

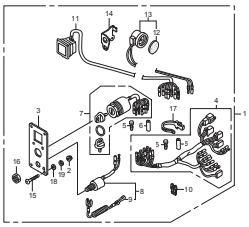

FOP-7　メーター

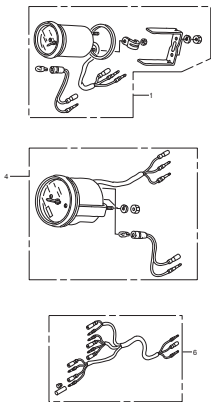

FOP-8　プロペラ

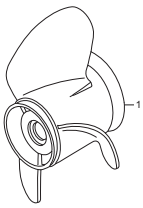

FOP-9　ボルトキット

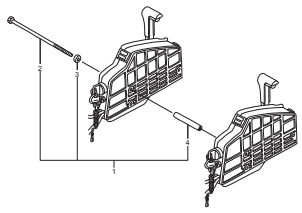

FOP-10　ステアリングハンドルキット

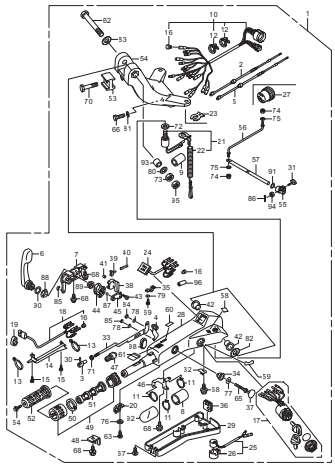

FOP-11　インターフェイスケーブルキット

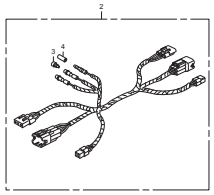

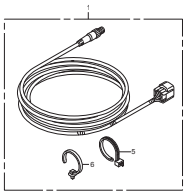

FOP-12　トローリングコントロールスイッチ

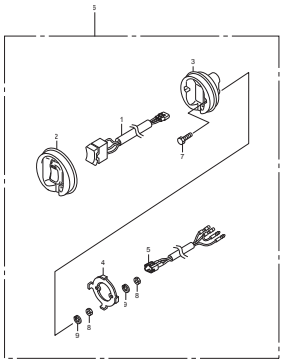

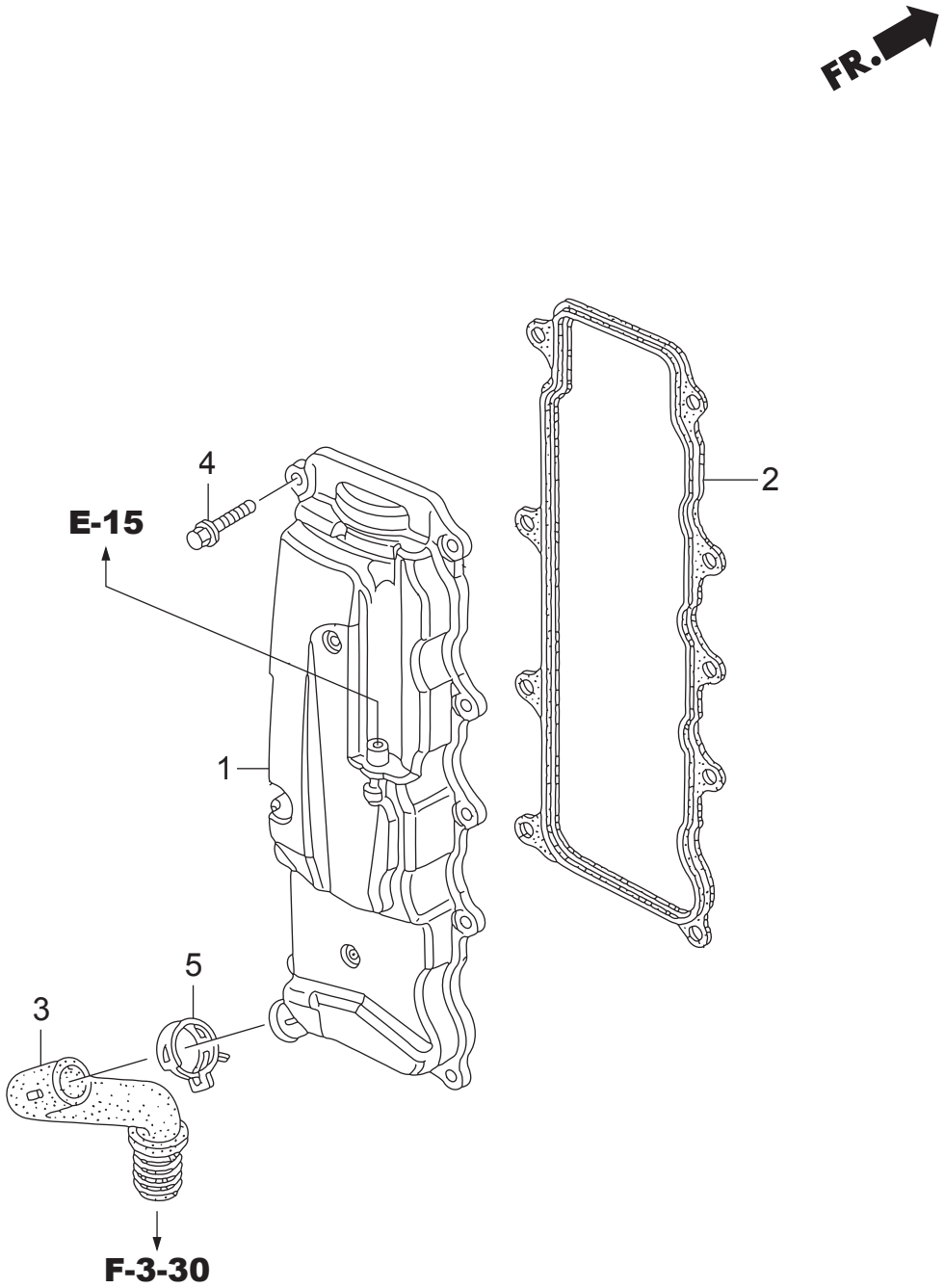
FR.
4
E-15
2
1
5
3
F-3-30

見出番号		部品番号	部品名	Q'ty/個数		備考
				BFT75A	BFT90A	
E-1	1	HZY9-12310-010	ｶﾊﾞｰCOMP.,ｼﾘﾝﾀﾞｰﾍｯﾄﾞ	1	1	
E-1	2	HZY9-12312-000	ﾊﾟｯｷﾝ,ﾍｯﾄﾞｶﾊﾞｰ	1	1	
E-1	3	HZY9-15422-010	ﾁｭｰﾌﾞ,ｵｲﾙ	1	1	
E-1	4	HZY3-90030-000	ﾎﾞﾙﾄ,ﾌﾗﾝｼﾞ 6X22	9	9	
E-1	5	HZW5-90606-030	ｸﾗﾝﾌﾟ,ﾁｭｰﾌﾞ(D29)	1	1	

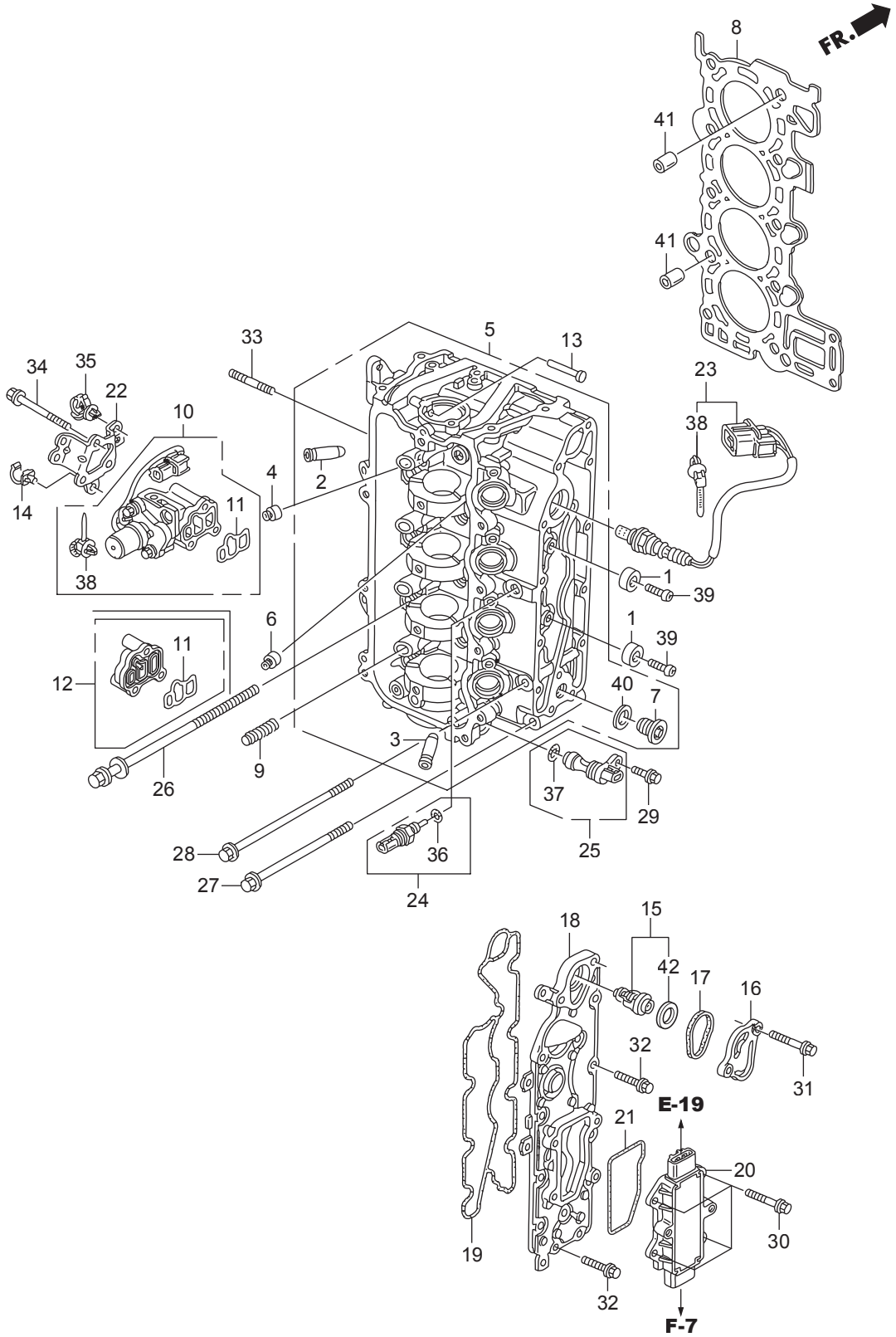
FR.
8
41
41
33
5
13
34
35
22
10
23
38
4
2
14
11
38
1
39
6
1
39
11
12
40
7
3
9
26
37
29
28
36
25
27
24
18
15
42
17
16
32
31
E-19
21
20
30
19
32
F-7

見出番号		部品番号	部品名	Q'ty/個数		備考
				BFT75A	BFT90A	
E-2	1	HZV5-12155-000	ﾒﾀﾙ,ｱﾉｰﾄﾞ	2	2	
E-2	2	HPJ7-12204-305	ｶﾞｲﾄﾞ,ｲﾝﾚｯﾄﾊﾞﾙﾌﾞ(OS)	8	8	
E-2	3	HPJ7-12205-305	ｶﾞｲﾄﾞ,ｴｷｿﾞｰｽﾄﾊﾞﾙﾌﾞ(OS)	8	8	
E-2	4	HPZ1-12210-004	ｼｰﾙA,ﾊﾞﾙﾌﾞｽﾃﾑ(NOK)	8	8	
E-2	5	HZY9-12210-H00ZA	ﾍｯﾄﾞCOMP.,ｼﾘﾝﾀﾞｰ	1	1	*NH8* ﾀﾞｰｸｸﾞﾚｰ
E-2	6	HPZ1-12211-004	ｼｰﾙB,ﾊﾞﾙﾌﾞｽﾃﾑ(NOK)	8	8	
E-2	7	HZW1-12217-010	ﾎﾞﾙﾄ,ｼｰﾘﾝｸﾞ 20MM	2	2	
E-2	8	HZY9-12251-013	ｶﾞｽｹｯﾄCOMP.,ｼﾘﾝﾀﾞｰﾍｯﾄﾞ	1	1	
E-2	9	HPZA-14820-013	ﾓｰｼｮﾝCOMP.,ﾛｽﾄ		4	
E-2	10	HZZ0-15810-003ZA	ﾊﾞﾙﾌﾞASSY.,ｽﾌﾟｰﾙ		1	*NH8* ﾀﾞｰｸｸﾞﾚｰ
E-2	11	HRAA-15815-A02	ﾌｲﾙﾀｰASSY.,ｽﾌﾟｰﾙﾊﾞﾙﾌﾞ	1	1	
E-2	12	HZY9-15815-000	ｶﾊﾞｰASSY.,ｵｲﾙﾊﾟｽ	1		
E-2	13	HZY9-16717-000	ﾘﾌﾀｰ,ﾌｭｰｴﾙﾎﾟﾝﾌﾟ	1	1	
E-2	14	HZY9-16896-003	ｸﾗﾝﾌﾟB,ﾌｭｰｴﾙﾁｭｰﾌﾞ	1	1	
E-2	15	HZY6-19300-003	ｻｰﾓｽﾀｯﾄASSY.	1	1	
E-2	16	HZW9-19315-000	ｶﾊﾞｰ,ｻｰﾓｽﾀｯﾄ	1	1	
E-2	17	HZW9-19317-000	Oﾘﾝｸﾞ,ｻｰﾓｽﾀｯﾄｶﾊﾞｰ	1	1	
E-2	18	HZY9-19361-010	ｶﾊﾞｰ,ｳｵｰﾀｰｼﾞｬｹｯﾄ	1	1	
E-2	19	HZY9-19371-000	ﾊﾟｯｷﾝ,ｴｷｿﾞｰｽﾄｳｵｰﾀｰｼﾞｬｹｯﾄ	1	1	ｶﾊﾞｰ
E-2	20	HZY9-31750-003	ﾚｸﾁﾌｱｲﾔｰASSY.,ﾚｷﾞｭﾚｰﾀｰ	1	1	
E-2	21	HZY9-31754-000	ﾊﾟｯｷﾝ,ﾚｷﾞｭﾚｰﾀｰ	1	1	
E-2	22	HZY9-32114-000	ﾌﾞﾗｹｯﾄD,ﾊｰﾈｽｸﾘｯﾌﾟ	1	1	
E-2	23	HZY9-35655-H01	ｾﾝｻｰ,O2	1	1	
E-2	24	HZY3-35673-003	ｾﾝｻｰASSY.,ｳｵｰﾀｰﾃﾝﾌﾟﾚﾁｬｰ	1	1	TEMPERATURE
E-2	25	HZY9-35695-003	ｾﾝｻｰASSY.,TDC	1	1	
E-2	26	HPWA-90008-003	ﾎﾞﾙﾄﾜｯｼｬｰ, 9X155	10	10	
E-2	27	HZY9-90011-000	ﾎﾞﾙﾄ,ﾌﾗﾝｼﾞ 8X95	1	1	
E-2	28	HZY9-90016-000	ﾎﾞﾙﾄ,ﾌﾗﾝｼﾞ 8X110	1	1	
E-2	29	HZY3-90017-000	ﾎﾞﾙﾄ,ﾌﾗﾝｼﾞ 6X16	1	1	

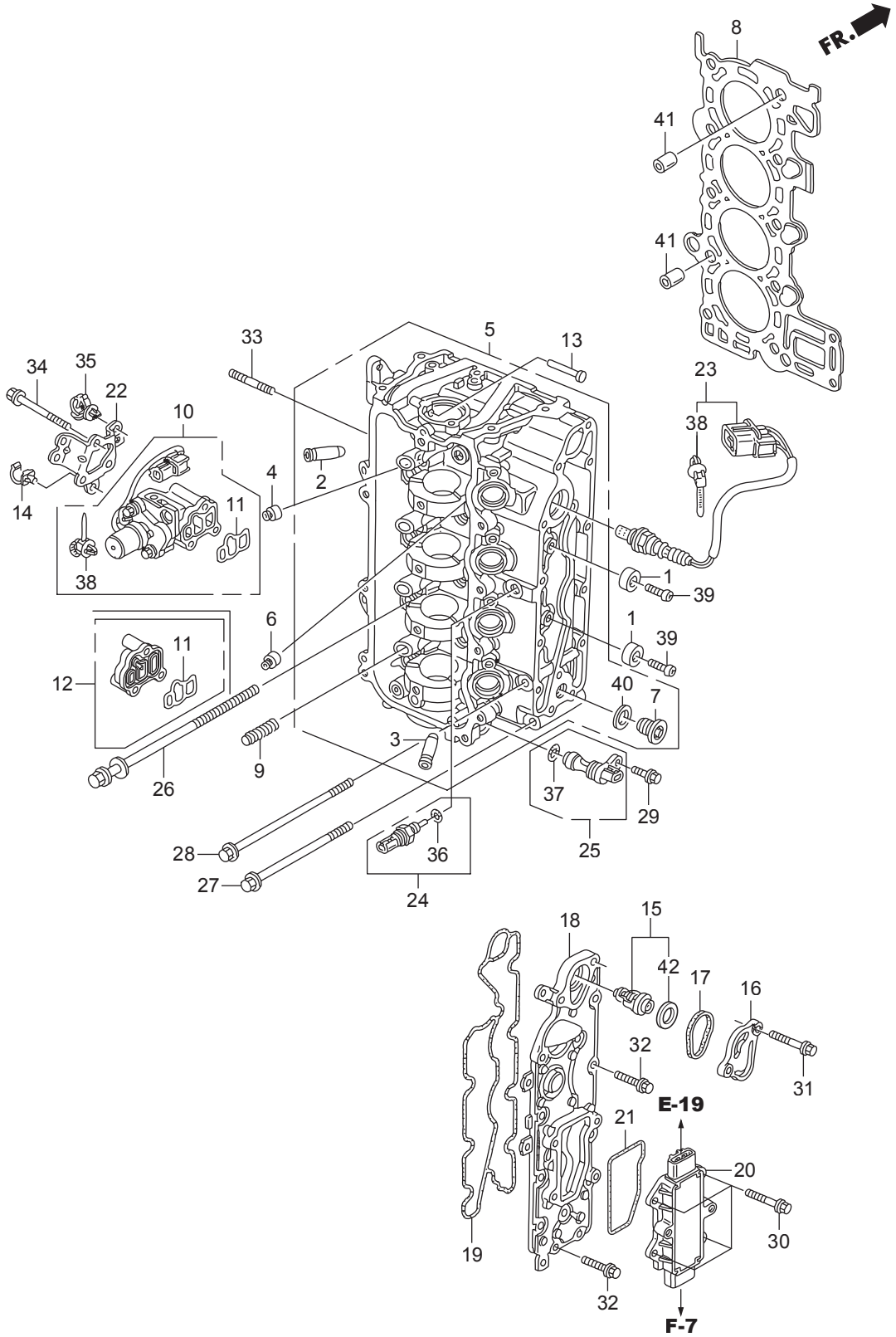
FR.
8
41
41
5
13
33
34
35
22
10
23
38
4
2
14
11
38
1
39
6
1
39
11
12
40
7
3
9
26
37
29
25
28
36
27
24
18
15
42
17
16
32
31
E-19
21
20
30
19
32
F-7

見出番号		部品番号	部品名	Q'ty/個数		備考
				BFT75A	BFT90A	
E-2	30	HZW5-90018-000	ﾎﾞﾙﾄ,ﾌﾗﾝｼﾞ 6X20	4	4	
E-2	31	HZW9-90019-000	ﾎﾞﾙﾄ,ﾌﾗﾝｼﾞ 6X35	2	2	
E-2	32	HZY3-90030-000	ﾎﾞﾙﾄ,ﾌﾗﾝｼﾞ 6X22	12	12	
E-2	33	HZY6-90047-000	ﾎﾞﾙﾄ,ｽﾀｯﾄﾞ 8X32	2	2	
E-2	34	HZW4-90147-000	ﾎﾞﾙﾄ,ﾌﾗﾝｼﾞ 6X55	3	3	
E-2	35	HZB7-90691-003	ｸﾘｯﾌﾟ,ﾊｰﾈｽ	1	1	
E-2	36	HPNA-91307-003	Oﾘﾝｸﾞ 9.5X1.9	1	1	
E-2	37	HPNA-91333-003	Oﾘﾝｸﾞ 15X1.9	1	1	
E-2	38	HS0A-91541-003	ｸﾘｯﾌﾟ,ﾊｰﾈｽﾊﾞﾝﾄﾞ(ﾌﾟﾗｽﾁｯｸ)	1	2	(145MM)
E-2	39	HCO-93500-06018-4J	ｽｸﾘｭｰ,ﾊﾟﾝ 6X18	2	2	
E-2	40	HCO-94109-20000	ﾜｯｼｬｰ,ﾄﾞﾚﾝﾌﾟﾗｸﾞ 20MM	2	2	
E-2	41	HCO-94301-14200	ﾉｯｸﾋﾟﾝ 14X20	2	2	
E-2	42	HZW9-19303-003	ﾗﾊﾞｰ,ﾘﾝｸﾞ	1	1	

E-3 シリンダーブロック

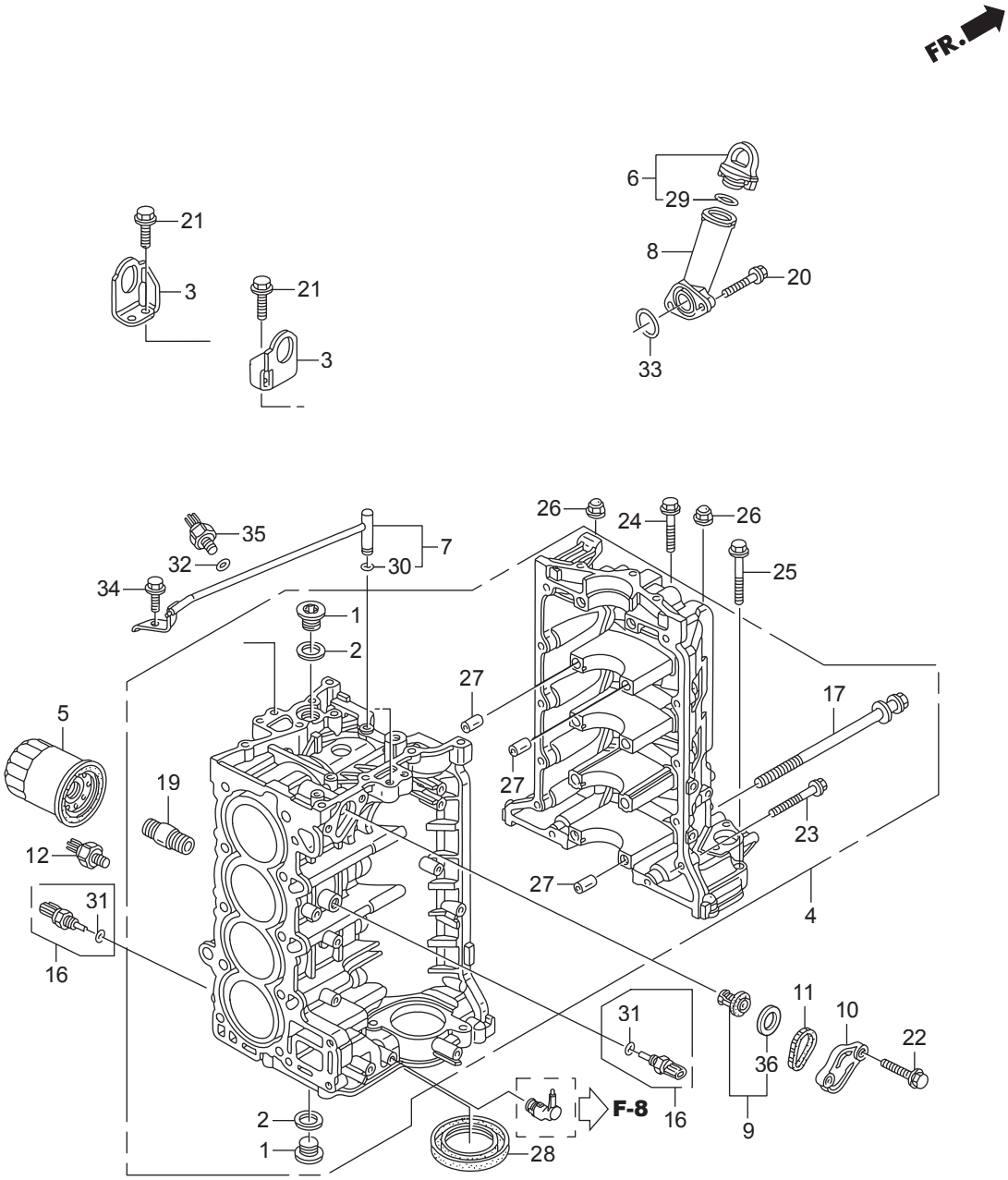

見出番号		部品番号	部品名	Q'ty/個数		備考
				BFT75A	BFT90A	
E-3	1	HPWA-11106-300	ﾎﾞﾙﾄ,ｼｰﾘﾝｸﾞ 24MM	2	2	
E-3	2	HPWA-11107-300	ﾜｯｼｬｰ,ｼｰﾘﾝｸﾞ 24MM	2	2	
E-3	3	HZY9-11911-000	ﾊﾝｶﾞｰ,ｴﾝｼﾞﾝ	2	2	
E-3	4	HZY9-12000-406ZA	ﾌﾞﾛｯｸASSY.,ｼﾘﾝﾀﾞｰ	1	1	*NH8* ﾀﾞｰｸｸﾞﾚｰ
E-3	5	HRTA-15400-004	ｶｰﾄﾘｯｼﾞ,ｵｲﾙﾌｲﾙﾀｰ	1	1	(TOYO ROKI)
E-3	6	HZY9-15600-000	ｷｬｯﾌﾟASSY.,ｵｲﾙﾌｲﾗｰ	1	1	
E-3	7	HZY9-15612-000	ﾊﾟｲﾌﾟ,ｵｲﾙ	1	1	
E-3	8	HZY9-15631-000	ｴｸｽﾃﾝｼｮﾝ,ｵｲﾙﾌｲﾗｰ	1	1	
E-3	9	HZW9-19300-003	ｻｰﾓｽﾀｯﾄASSY.	1	1	
E-3	10	HZY9-19315-H00	ｶﾊﾞｰ,ｻｰﾓｽﾀｯﾄ	1	1	
E-3	11	HZW9-19317-000	Oﾘﾝｸﾞ,ｻｰﾓｽﾀｯﾄｶﾊﾞｰ	1	1	
E-3	12	HRGA-30530-004	ｾﾝｻｰCOMP.,ﾉｯｸ		1	
E-3	16	HZY3-35673-003	ｾﾝｻｰASSY.,ｳｵｰﾀｰﾃﾝﾌﾟﾚﾁｬｰ	2	2	TEMPERATURE
E-3	17	HZY9-90008-003	ﾎﾞﾙﾄﾜｯｼｬｰ, 10X105	10	10	
E-3	19	HPH1-90015-013	ﾎﾙﾀﾞｰ,ｵｲﾙﾌｲﾙﾀｰ	1	1	
E-3	20	HZW9-90016-000	ﾎﾞﾙﾄ,ﾌﾗﾝｼﾞ 6X25	2	2	
E-3	21	HZY3-90026-000	ﾎﾞﾙﾄ,ﾌﾗﾝｼﾞ 8X20	4	4	
E-3	22	HZY3-90030-000	ﾎﾞﾙﾄ,ﾌﾗﾝｼﾞ 6X22	2	2	
E-3	23	HZY3-90031-000	ﾎﾞﾙﾄ,ﾌﾗﾝｼﾞ 6X32	12	12	
E-3	24	HZY3-90054-000	ﾎﾞﾙﾄ,ﾌﾗﾝｼﾞ 8X35	1	1	
E-3	25	HHW1-90120-671	ﾎﾞﾙﾄ,ﾌﾗﾝｼﾞ 8X45	2	2	
E-3	26	HZY9-90201-000	ﾅｯﾄ,ﾌﾗﾝｼﾞｷｬｯﾌﾟ 8MM	2	2	
E-3	27	HPD2-90701-000	ﾉｯｸﾋﾟﾝ 12X14	10	10	
E-3	28	HPNA-91214-014	ｵｲﾙｼｰﾙ, 80X98X10(ｱﾗｲ)	1	1	
E-3	29	HMAL-91302-601	Oﾘﾝｸﾞ 18.1X3.6	1	1	
E-3	30	HZY6-91305-003	Oﾘﾝｸﾞ 6.5X1.5	1	1	
E-3	31	HPNA-91307-003	Oﾘﾝｸﾞ 9.5X1.9	2	2	
E-3	32	HPR3-91319-003	Oﾘﾝｸﾞ 13X1.5(ｱﾗｲ)	1	1	
E-3	33	HPF4-91324-004	Oﾘﾝｸﾞ 28.3X2.4(NOK)	1	1	

E-3 シリンダーブロック

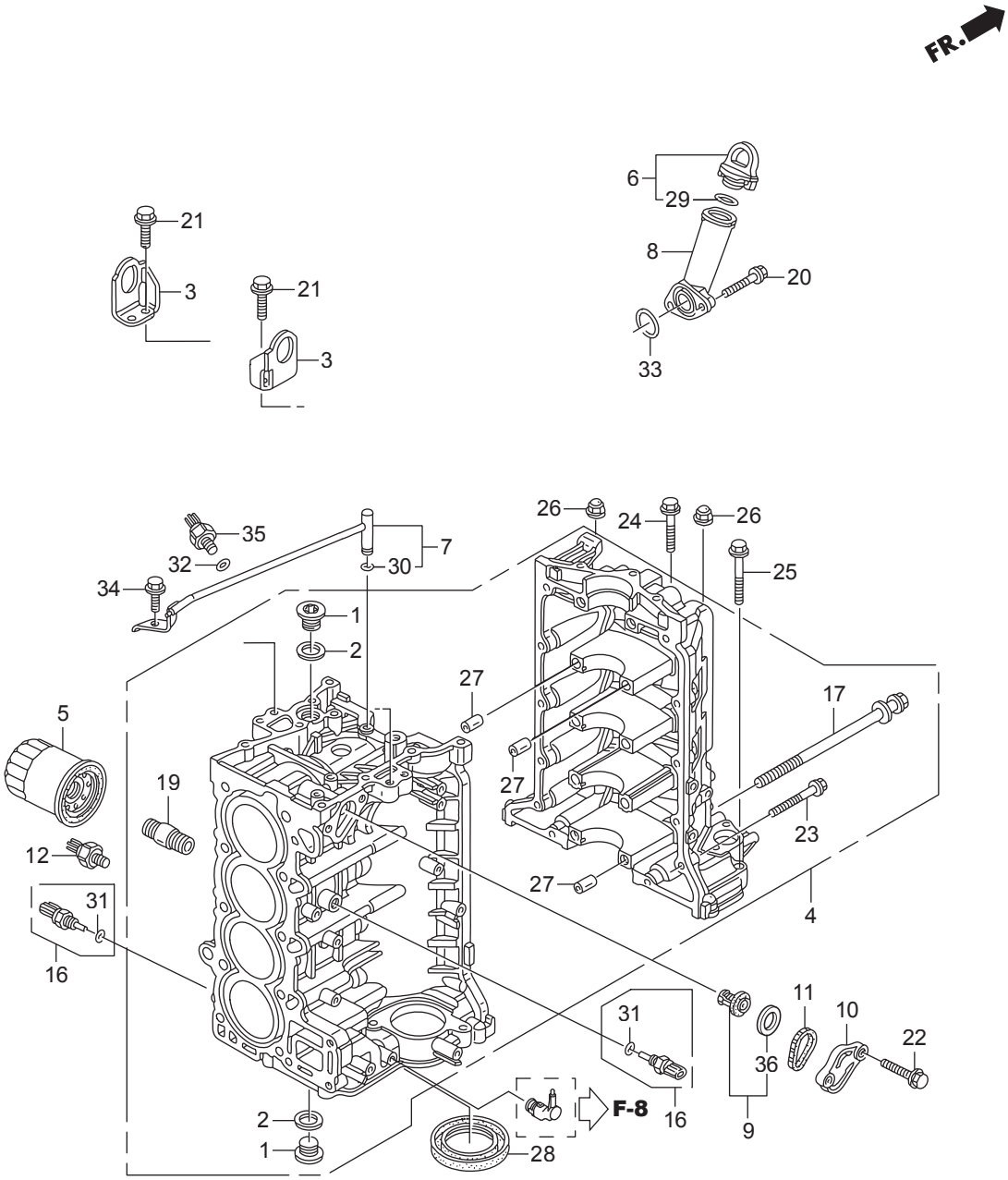

見出番号		部品番号	部品名	Q'ty/個数		備考
				BFT75A	BFT90A	
E-3	34	HCO-96300-06014-09	ﾎﾞﾙﾄ,ﾌﾗﾝｼﾞ 6X14	1	1	
E-3	35	HRNA-37260-A01	ｾﾝｻｰ,ｵｲﾙﾌﾟﾚｯｼｬｰ	1	1	
E-3	36	HZW9-19303-003	ﾗﾊﾞｰ,ﾘﾝｸﾞ	1	1	

E-5　　オイルポンプ

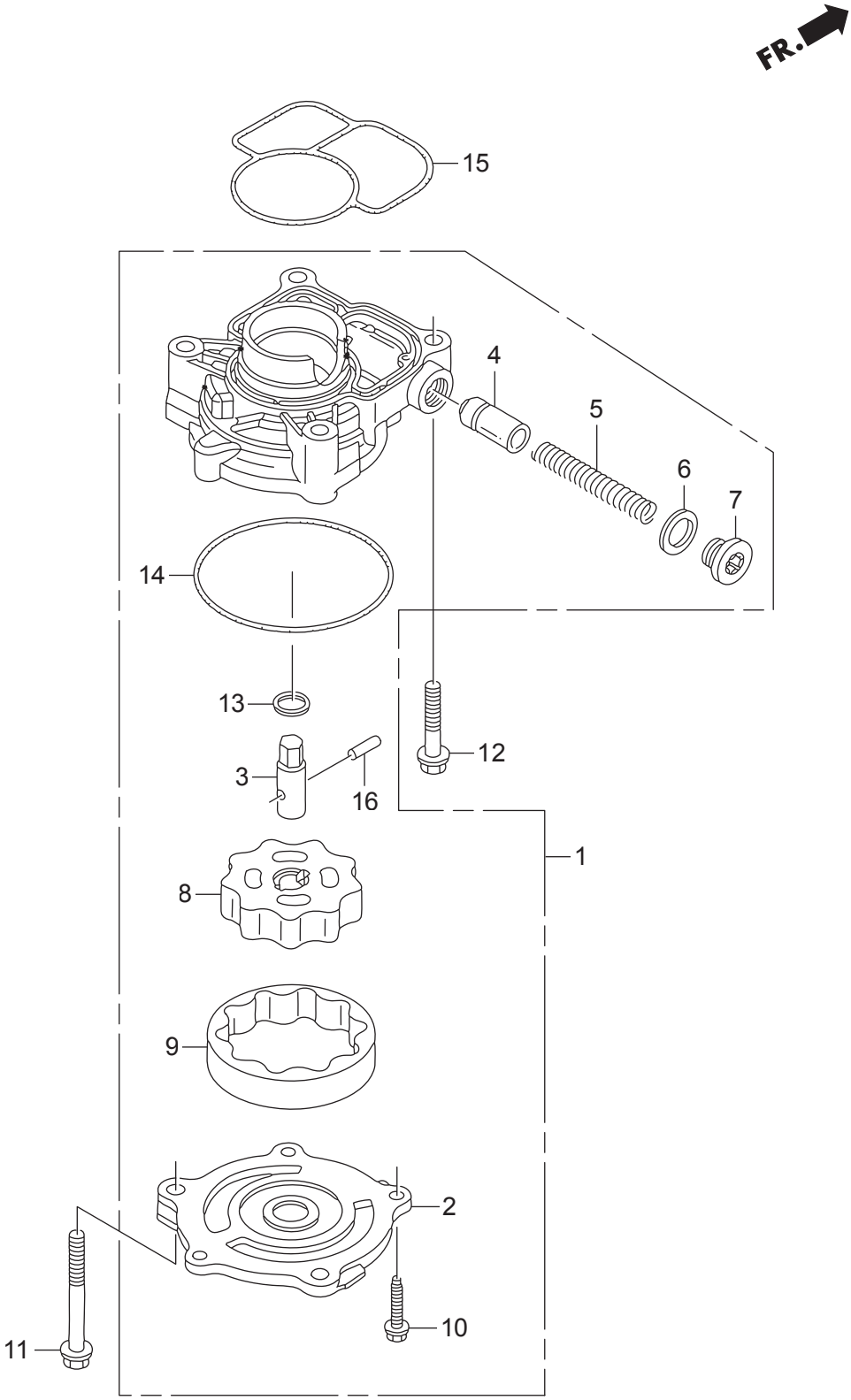

見出番号		部品番号	部品名	Q'ty/個数		備考
				BFT75A	BFT90A	
E-5	1	HZY9-15100-000	ﾎﾟﾝﾌﾟASSY.;ｵｲﾙ	1	1	
E-5	2	HZY9-15121-000	ｶﾊﾞｰ,ｵｲﾙﾎﾟﾝﾌﾟ	1	1	
E-5	3	HZY9-15136-000	ｼｬﾌﾄ,ｵｲﾙﾎﾟﾝﾌﾟ	1	1	
E-5	4	HPE0-15231-000	ﾊﾞﾙﾌﾞ,ﾘﾘｰﾌ	1	1	
E-5	5	HPG6-15232-000	ｽﾌﾟﾘﾝｸﾞ,ﾘﾘｰﾌﾊﾞﾙﾌﾞ	1	1	
E-5	6	HPC6-15234-000	ﾜｯｼｬｰ,ｼｰﾘﾝｸﾞ 18MM	1	1	
E-5	7	HZW1-15236-010	ﾎﾞﾙﾄ,ｼｰﾘﾝｸﾞ 18MM	1	1	
E-5	8	HZW1-15331-000	ﾛｰﾀｰ,ｲﾝﾅｰ	1	1	
E-5	9	HZW1-15341-000	ﾛｰﾀｰ,ｱｳﾀｰ	1	1	
E-5	10	HZV0-90017-C10	ﾎﾞﾙﾄ,ﾌﾗﾝｼﾞ 6X18(CT200)	3	3	
E-5	11	HZV1-90127-010	ﾎﾞﾙﾄ,ﾌﾗﾝｼﾞ 8X60	2	2	
E-5	12	HZW4-90155-000	ﾎﾞﾙﾄ,ﾌﾗﾝｼﾞ 8X40	2	2	
E-5	13	HMC7-90456-000	ﾜｯｼｬｰ,ｽﾗｽﾄ 13MM	1	1	
E-5	14	HZW1-91302-000	Oﾘﾝｸﾞ,ﾎﾟﾝﾌﾟｶﾊﾞｰ	1	1	
E-5	15	HZY9-91304-000	Oﾘﾝｸﾞ,ｵｲﾙﾎﾟﾝﾌﾟ	1	1	
E-5	16	HCO-96220-50178	ﾛｰﾗｰ 5X17.8	1	1	

E-6 オイルケース

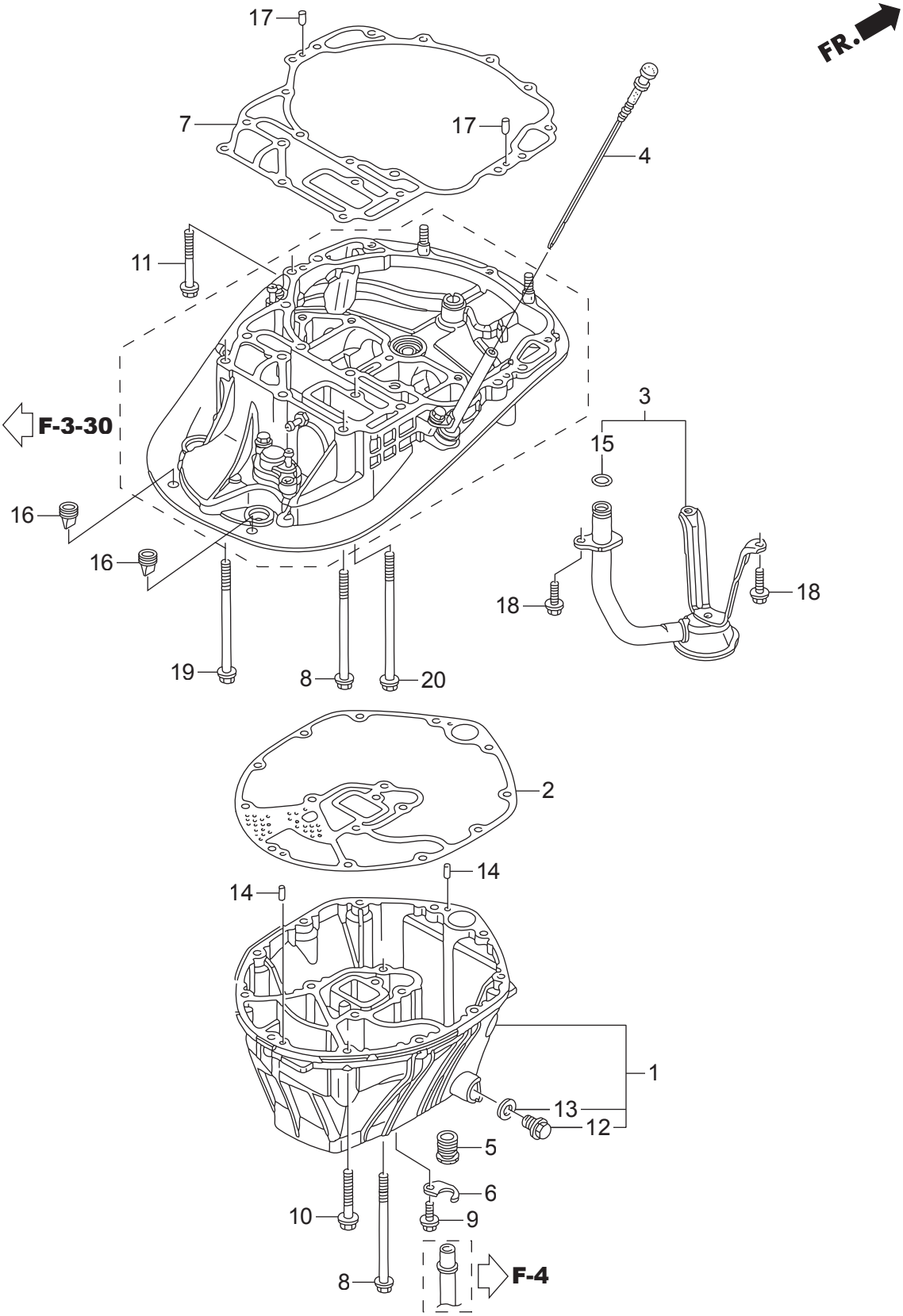

見出番号		部品番号	部品名	Q'ty/個数		備考
				BFT75A	BFT90A	
E-6	1	HZY9-11320-010ZA	ｹｰｽASSY.,ｵｲﾙ	1	1	*TGRAY* ｸﾞﾚｰ
E-6	2	HZY9-11381-003	ﾊﾟｯｷﾝ,ｵｲﾙﾊﾟﾝ	1	1	
E-6	3	HZY9-15220-000	ｽﾄﾚｰﾅｰCOMP.,ｵｲﾙ	1	1	
E-6	4	HZY9-15655-000	ｹﾞｰｼﾞCOMP.,ｵｲﾙﾚﾍﾞﾙ	1	1	
E-6	5	HZW1-19252-000	ｸﾞﾛﾒｯﾄ,ｳｵｰﾀｰﾁｭｰﾌﾞ	1	1	
E-6	6	HZY9-19254-000	ﾌﾟﾚｰﾄ,ｳｵｰﾀｰﾁｭｰﾌﾞ	1	1	
E-6	7	HZY9-23172-003	ｶﾞｽｹｯﾄ,ﾏｳﾝﾄｹｰｽ	1	1	
E-6	8	HZY3-90046-000	ﾎﾞﾙﾄ,ﾌﾗﾝｼﾞ 8X100	8	8	
E-6	9	HZW9-90102-000	ﾎﾞﾙﾄ,ﾌﾗﾝｼﾞ 6X12	1	1	
E-6	10	HHW1-90114-671	ﾎﾞﾙﾄ,ﾌﾗﾝｼﾞ 8X35	11	11	
E-6	11	HHW1-90120-671	ﾎﾞﾙﾄ,ﾌﾗﾝｼﾞ 8X45	4	4	
E-6	12	HZV5-90131-000	ﾎﾞﾙﾄ,ﾄﾞﾚﾝﾌﾟﾗｸﾞ	1	1	
E-6	13	HZE2-90601-000	ﾜｯｼｬｰ,ﾄﾞﾚﾝﾌﾟﾗｸﾞ 12MM	1	1	
E-6	14	HZV5-90756-000	ﾉｯｸﾋﾟﾝ 6X10	2	2	
E-6	15	HPC6-91310-004	Oﾘﾝｸﾞ 15.5X2.7	1	1	
E-6	16	HZY9-91601-000	ｸﾞﾛﾒｯﾄ 1WAY	2	2	
E-6	17	HCO-94301-06100	ﾉｯｸﾋﾟﾝ 6X10	2	2	
E-6	18	HCO-96300-06016-09	ﾎﾞﾙﾄ,ﾌﾗﾝｼﾞ 6X16	3	3	
E-6	19	HCO-96300-08100-09	ﾎﾞﾙﾄ,ﾌﾗﾝｼﾞ 8X100	4	4	
E-6	20	HCO-96300-08120-09	ﾎﾞﾙﾄ,ﾌﾗﾝｼﾞ 8X120	3	3	

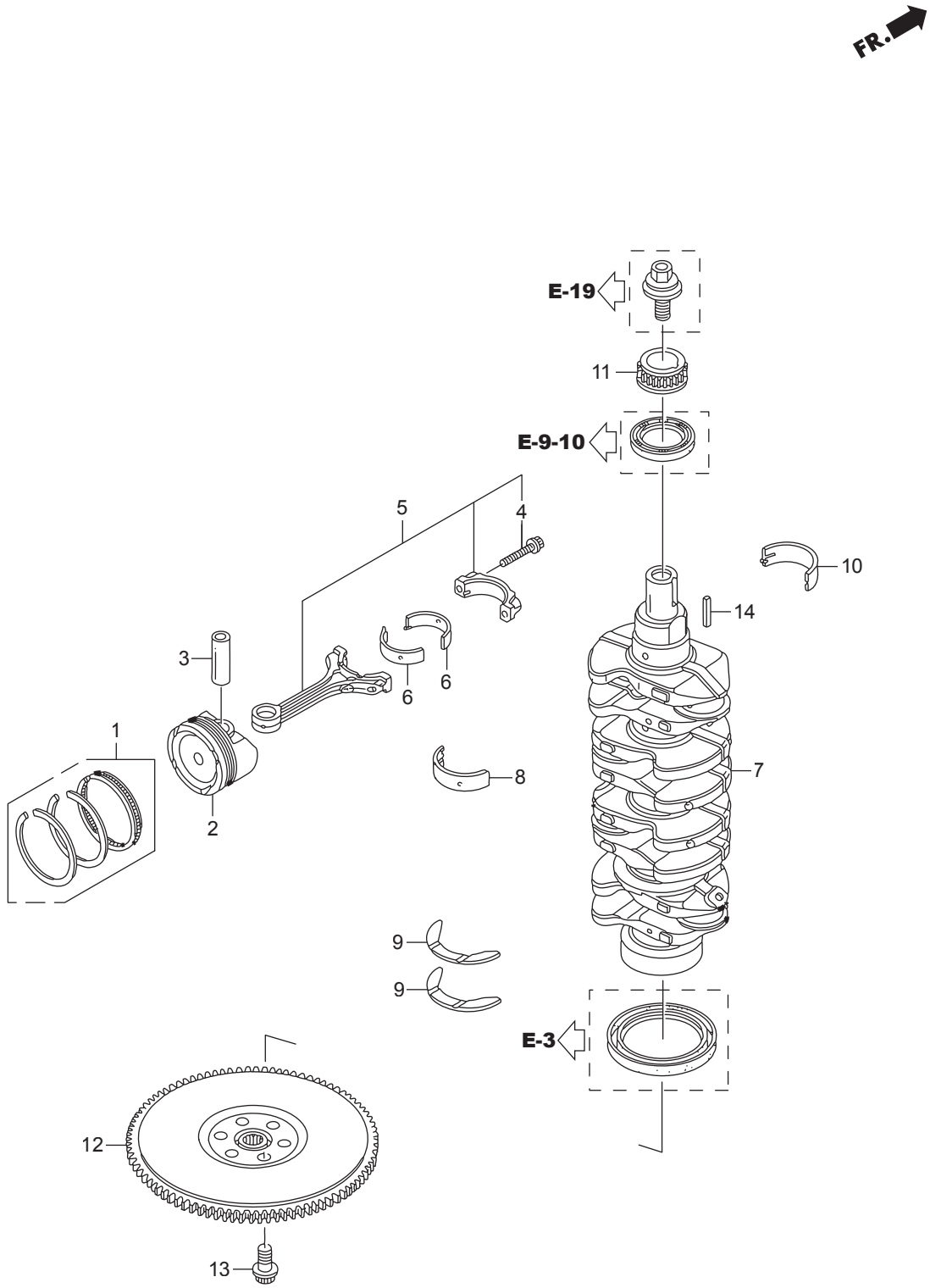
FR.
E-19
11
E-9-10
5
4
10
14
3
6
6
1
8
7
2
9
9
E-3
12
13

見出番号		部品番号	部品名	Q'ty/個数		備考
				BFT75A	BFT90A	
E-7	1	HZY9-13010-H00	ﾘﾝｸﾞｾｯﾄ,ﾋﾟｽﾄﾝ(ｽﾀﾝﾀﾞｰﾄﾞ)	4	4	
E-7	1	HZY9-13011-010	ﾘﾝｸﾞｾｯﾄ,ﾋﾟｽﾄﾝ(0.25)	4	4	
E-7	2	HZY9-13101-H00	ﾋﾟｽﾄﾝ(ｽﾀﾝﾀﾞｰﾄﾞ)	4	4	
E-7	2	HZZ0-13102-000	ﾋﾟｽﾄﾝ(0.25)	4	4	
E-7	3	HPWA-13111-000	ﾋﾟﾝ,ﾋﾟｽﾄﾝ	4	4	
E-7	4	HPWA-13204-003	ﾎﾞﾙﾄ,ｺﾈｸﾃｲﾝｸﾞﾛｯﾄﾞ	8	8	
E-7	5	HZY9-13210-010	ﾛｯﾄﾞCOMP.,ｺﾈｸﾃｲﾝｸﾞ	4	4	
E-7	6	HPWA-13211-003	ﾍﾞｱﾘﾝｸﾞA,ｺﾈｸﾃｲﾝｸﾞﾛｯﾄﾞ	8	8	(ﾌﾞﾙｰ)(ﾀﾞｲﾄﾞｰ)
E-7	6	HPWA-13212-003	ﾍﾞｱﾘﾝｸﾞB,ｺﾈｸﾃｲﾝｸﾞﾛｯﾄﾞ	8	8	(ﾌﾞﾗｯｸ)(ﾀﾞｲﾄﾞｰ)
E-7	6	HPWA-13213-003	ﾍﾞｱﾘﾝｸﾞC,ｺﾈｸﾃｲﾝｸﾞﾛｯﾄﾞ	8	8	(ﾌﾞﾗｳﾝ)(ﾀﾞｲﾄﾞｰ)
E-7	6	HPWA-13214-003	ﾍﾞｱﾘﾝｸﾞD,ｺﾈｸﾃｲﾝｸﾞﾛｯﾄﾞ	8	8	(ｸﾞﾘｰﾝ)(ﾀﾞｲﾄﾞｰ)
E-7	6	HPWA-13215-003	ﾍﾞｱﾘﾝｸﾞE,ｺﾈｸﾃｲﾝｸﾞﾛｯﾄﾞ	8	8	(ｲｴﾛｰ)(ﾀﾞｲﾄﾞｰ)
E-7	6	HPWA-13216-003	ﾍﾞｱﾘﾝｸﾞF,ｺﾈｸﾃｲﾝｸﾞﾛｯﾄﾞ	8	8	(ﾋﾟﾝｸ)(ﾀﾞｲﾄﾞｰ)
E-7	6	HPWA-13217-003	ﾍﾞｱﾘﾝｸﾞG,ｺﾈｸﾃｲﾝｸﾞﾛｯﾄﾞ	8	8	(ﾚｯﾄﾞ)(ﾀﾞｲﾄﾞｰ)
E-7	7	HZY9-13310-010	ｸﾗﾝｸｼｬﾌﾄCOMP.	1	1	
E-7	8	HPWA-13322-003	ﾍﾞｱﾘﾝｸﾞB,ﾒｲﾝｱｯﾊﾟｰ(ﾌﾞﾗｯｸ)	5	5	(ﾀﾞｲﾄﾞｰ)
E-7	8	HPWA-13323-003	ﾍﾞｱﾘﾝｸﾞC,ﾒｲﾝｱｯﾊﾟｰ(ﾌﾞﾗｳﾝ)	5	5	(ﾀﾞｲﾄﾞｰ)
E-7	8	HPWA-13324-003	ﾍﾞｱﾘﾝｸﾞD,ﾒｲﾝｱｯﾊﾟｰ(ｸﾞﾘｰﾝ)	5	5	(ﾀﾞｲﾄﾞｰ)
E-7	8	HPWA-13325-003	ﾍﾞｱﾘﾝｸﾞE,ﾒｲﾝｱｯﾊﾟｰ(ｲｴﾛｰ)	5	5	(ﾀﾞｲﾄﾞｰ)
E-7	8	HPWA-13326-003	ﾍﾞｱﾘﾝｸﾞF,ﾒｲﾝｱｯﾊﾟｰ(ﾋﾟﾝｸ)	5	5	(ﾀﾞｲﾄﾞｰ)
E-7	8	HPWA-13327-003	ﾍﾞｱﾘﾝｸﾞG,ﾒｲﾝｱｯﾊﾟｰ(ﾚｯﾄﾞ)	5	5	(ﾀﾞｲﾄﾞｰ)
E-7	8	HPWA-13328-003	ﾍﾞｱﾘﾝｸﾞH,ﾒｲﾝｱｯﾊﾟｰ(ﾎﾜｲﾄ)	5	5	(ﾀﾞｲﾄﾞｰ)
E-7	9	HZY9-13331-003	ﾜｯｼｬｰ,ｽﾗｽﾄ	2	2	
E-7	10	HPWA-13342-003	ﾍﾞｱﾘﾝｸﾞB,ﾒｲﾝﾛｱｰ(ﾌﾞﾗｯｸ)	5	5	(ﾀﾞｲﾄﾞｰ)
E-7	10	HPWA-13343-003	ﾍﾞｱﾘﾝｸﾞC,ﾒｲﾝﾛｱｰ(ﾌﾞﾗｳﾝ)	5	5	(ﾀﾞｲﾄﾞｰ)
E-7	10	HPWA-13344-003	ﾍﾞｱﾘﾝｸﾞD,ﾒｲﾝﾛｱｰ(ｸﾞﾘｰﾝ)	5	5	(ﾀﾞｲﾄﾞｰ)
E-7	10	HPWA-13345-003	ﾍﾞｱﾘﾝｸﾞE,ﾒｲﾝﾛｱｰ(ｲｴﾛｰ)	5	5	(ﾀﾞｲﾄﾞｰ)
E-7	10	HPWA-13346-003	ﾍﾞｱﾘﾝｸﾞF,ﾒｲﾝﾛｱｰ(ﾋﾟﾝｸ)	5	5	(ﾀﾞｲﾄﾞｰ)
E-7	10	HPWA-13347-003	ﾍﾞｱﾘﾝｸﾞG,ﾒｲﾝﾛｱｰ(ﾚｯﾄﾞ)	5	5	(ﾀﾞｲﾄﾞｰ)

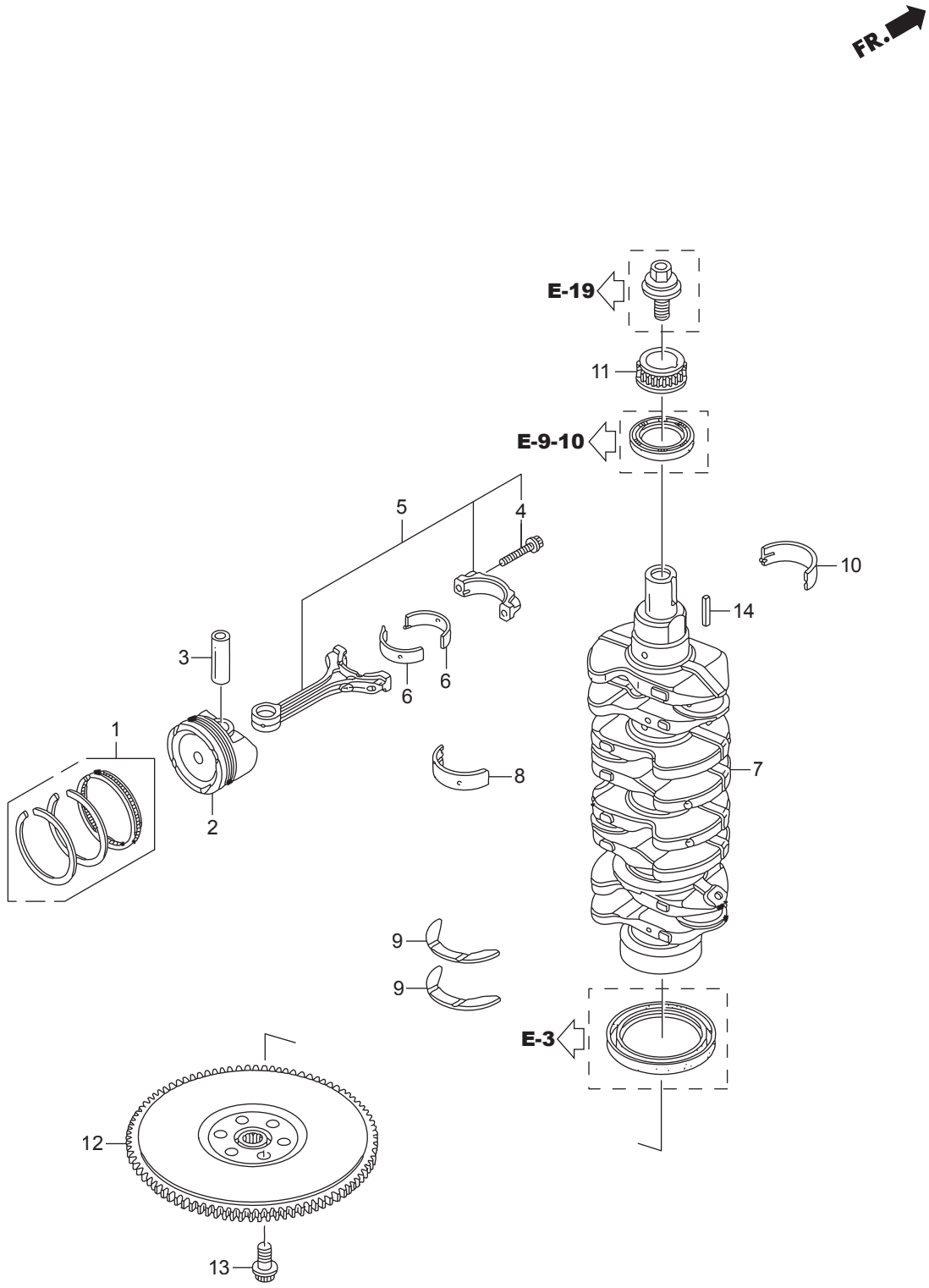
FR.
E-19
11
E-9-10
5
4
10
14
3
6
6
1
8
7
2
9
9
E-3
12
13

見出番号		部品番号	部品名	Q'ty/個数		備考
				BFT75A	BFT90A	
E-7	10	HPWA-13348-003	ﾍﾞｱﾘﾝｸﾞH,ﾒｲﾝﾛｱｰ(ﾎﾜｲﾄ)	5	5	(ﾀﾞｲﾄﾞｰ)
E-7	11	HZY9-13621-H01	ｽﾌﾟﾛｹｯﾄ,ｶﾑﾁｴﾝ(23T)	1	1	
E-7	12	HZY9-31110-000ZB	ﾌﾗｲﾎｲｰﾙCOMP.	1	1	*TBLACK* ﾌﾞﾗｯｸ
E-7	13	HZW1-90002-010	ﾎﾞﾙﾄ 12MM	6	6	
E-7	14	HPH7-90704-000	ｷｰ,ｽﾍﾟｼｬﾙ	1	1	

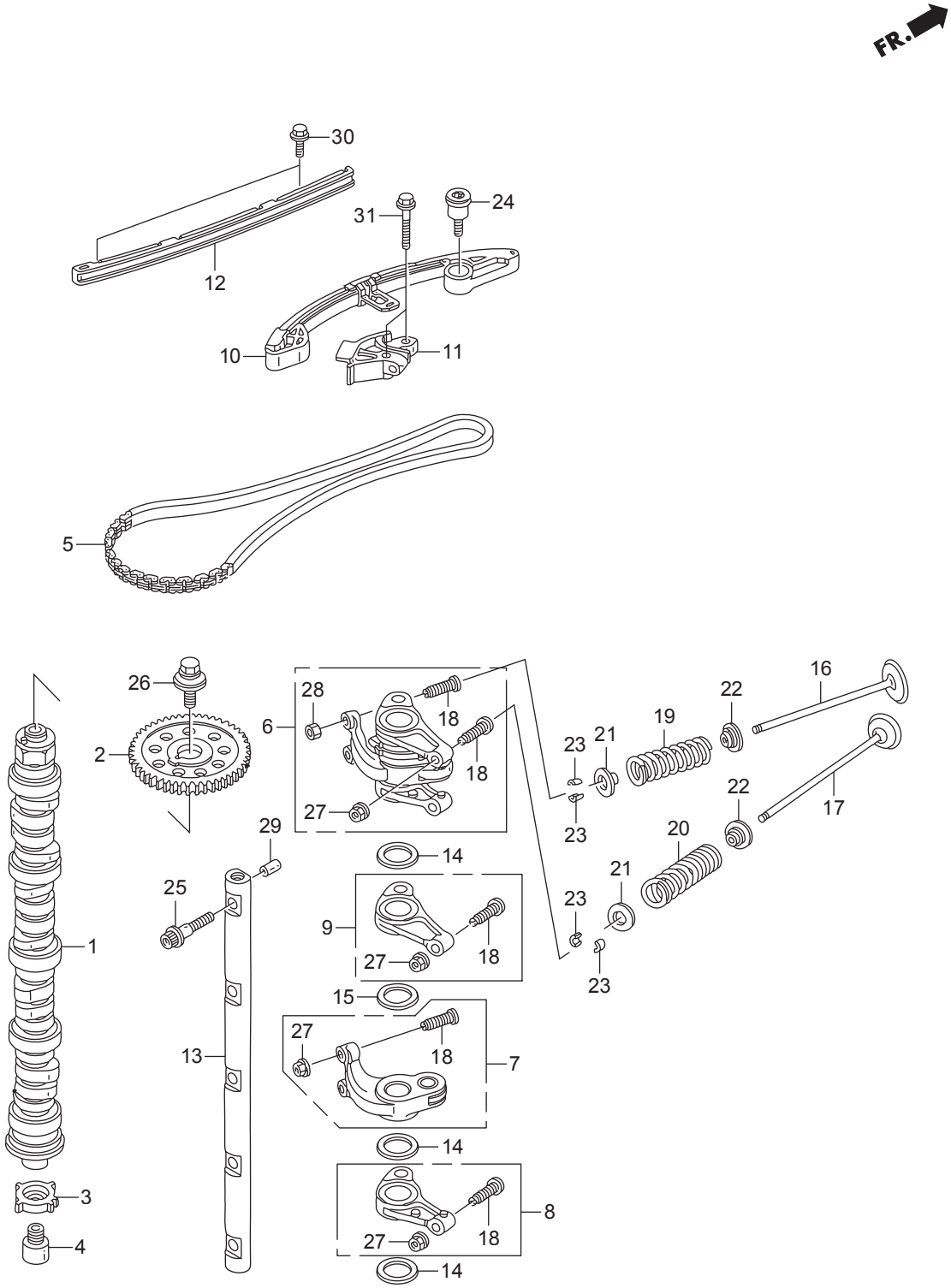
FR.
30
31
24
12
10
11
5
26
2
28
6
18
18
27
29
25
1
3
4
14
9
27
18
15
27
13
18
7
14
8
27
18
14
16
22
19
23
21
23
22
17
20
21
23
23

見出番号		部品番号	部品名	Q'ty/個数		備考
				BFT75A	BFT90A	
E-9	1	HZY9-14110-000	ｶﾑｼｬﾌﾄCOMP.	1		
E-9	1	HZZ0-14110-000	ｶﾑｼｬﾌﾄCOMP.		1	
E-9	2	HRB0-14211-003	ｽﾌﾟﾛｹｯﾄ,ｶﾑﾁｪﾝﾄﾞﾘﾌﾞﾝ(46T)	1	1	(46T)
E-9	3	HPWA-14221-003	ﾌﾟﾚｰﾄ,TDCﾊﾟﾙｻｰ	1	1	
E-9	4	HZY9-14222-000	ﾎﾞﾙﾄ,TDCﾊﾟﾙｻｰﾌﾟﾚｰﾄ	1	1	
E-9	5	HRB1-14401-003	ﾁｪﾝ(132L)	1	1	
E-9	6	HZZ0-14420-000	ｱｰﾑASSY.,ﾛｯｶｰ		4	
E-9	7	HZY9-14430-000	ｱｰﾑCOMP.,ｲﾝﾃｰｸﾊﾞﾙﾌﾞﾛｯｶｰ	4		
E-9	8	HZY9-14441-000	ｱｰﾑCOMP.,ｴｷｿﾞｰｽﾄﾛｯｶｰ(A)	4		
E-9	9	HZY9-14442-000	ｱｰﾑCOMP.,ｴｷｿﾞｰｽﾄﾛｯｶｰ(B)	4		
E-9	10	HZY9-14510-003	ﾃﾝｼｮﾅｰCOMP.,ｶﾑﾁｪﾝ	1	1	
E-9	11	HZY9-14512-000	ｽﾗｲﾀﾞｰCOMP.,ｶﾑﾁｪﾝﾃﾝｼｮﾅｰ	1	1	TENSIONER
E-9	12	HRB1-14530-004	ｶﾞｲﾄﾞCOMP.,ｶﾑﾁｪﾝ	1	1	
E-9	13	HPWC-14631-010	ｼｬﾌﾄCOMP.,ﾛｯｶｰｱｰﾑ	1	1	
E-9	14	HPWA-14647-000	ﾜｯｼｬｰ,ｽﾗｽﾄ	12		
E-9	15	HPY3-14647-000	ﾜｯｼｬｰ,ｲﾝﾃｰｸｳｴｰﾌﾞ	4		
E-9	16	HRB0-14711-000	ﾊﾞﾙﾌﾞ,ｲﾝﾚｯﾄ	8	8	
E-9	17	HPWC-14721-010	ﾊﾞﾙﾌﾞ,ｴｷｿﾞｰｽﾄ	8	8	
E-9	18	HPM3-14744-000	ｽｸﾘｭｰ,ﾀﾍﾟｯﾄｱｼﾞｬｽﾃｲﾝｸﾞ	16	16	
E-9	19	HZY9-14751-H01	ｽﾌﾟﾘﾝｸﾞ,ｲﾝﾚｯﾄﾊﾞﾙﾌﾞ	8	8	
E-9	20	HZY9-14752-003	ｽﾌﾟﾘﾝｸﾞ,ｴｷｿﾞｰｽﾄﾊﾞﾙﾌﾞ	8	8	
E-9	21	HRGA-14765-000	ﾘﾃｰﾅｰ,ﾊﾞﾙﾌﾞｽﾌﾟﾘﾝｸﾞ	16	16	
E-9	22	HP08-14775-000	ｼｰﾄ,ﾊﾞﾙﾌﾞｽﾌﾟﾘﾝｸﾞ	16	16	
E-9	23	HRGM-14781-A01	ｺｯﾀｰ,ﾊﾞﾙﾌﾞ(ﾌｼﾞﾊﾞﾙﾌﾞ)	32	32	
E-9	24	HPNA-90003-000	ﾎﾞﾙﾄ,ﾃﾝｼｮﾅｰﾋﾟﾎﾞｯﾄ	1	1	
E-9	25	HPWC-90006-003	ﾎﾞﾙﾄ,ﾛｯｶｰｱｰﾑｼｬﾌﾄ	5	5	
E-9	26	HRNA-90031-A01	ﾎﾞﾙﾄﾜｯｼｬｰ, 10X30	1	1	
E-9	27	HPM3-90206-004	ﾅｯﾄ,ﾀﾍﾟｯﾄｱｼﾞｬｽﾃｲﾝｸﾞ	16	8	(TOKAI TRW)
E-9	28	HPT0-90206-004	ﾅｯﾄ,ﾀﾍﾟｯﾄｱｼﾞｬｽﾃｲﾝｸﾞ		8	

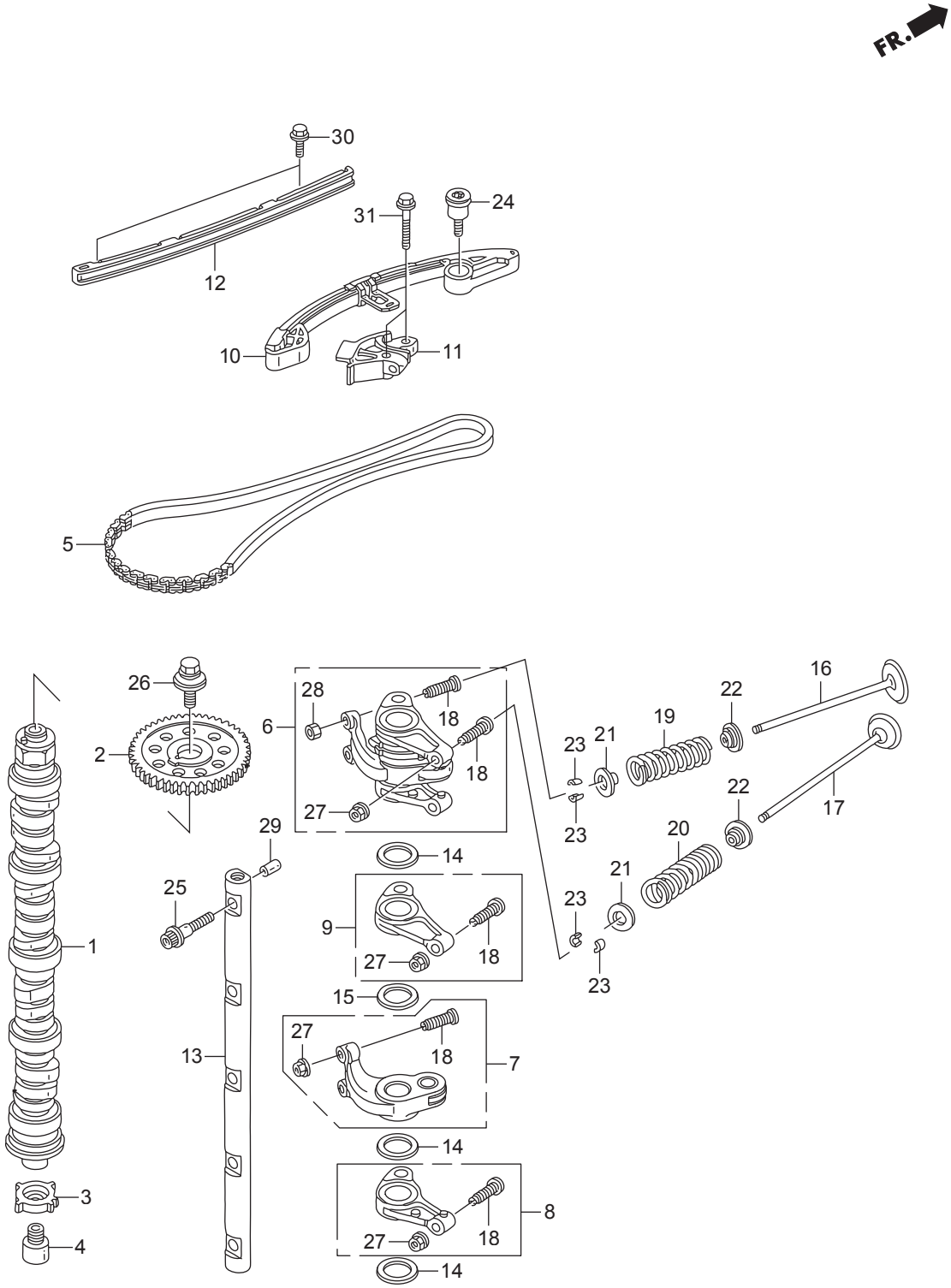
FR.
30
31
24
12
10
11
5
26
2
28
6
18
18
27
29
25
1
3
4
13
14
9
27
18
15
27
18
7
14
8
27
18
14
16
22
19
23
21
23
22
17
20
21
23
23

見出番号		部品番号	部品名	Q'ty/個数		備考
				BFT75A	BFT90A	
E-9	29	HCO-94301-07120	ﾋﾟﾝA,ﾉﾂｸ 7X12	1	1	
E-9	30	HCO-96300-06014-09	ﾎﾞﾙﾄ,ﾌﾗﾝｼﾞ 6X14	2	2	
E-9	31	HCO-96300-06028-09	ﾎﾞﾙﾄ,ﾌﾗﾝｼﾞ 6X28	2	2	

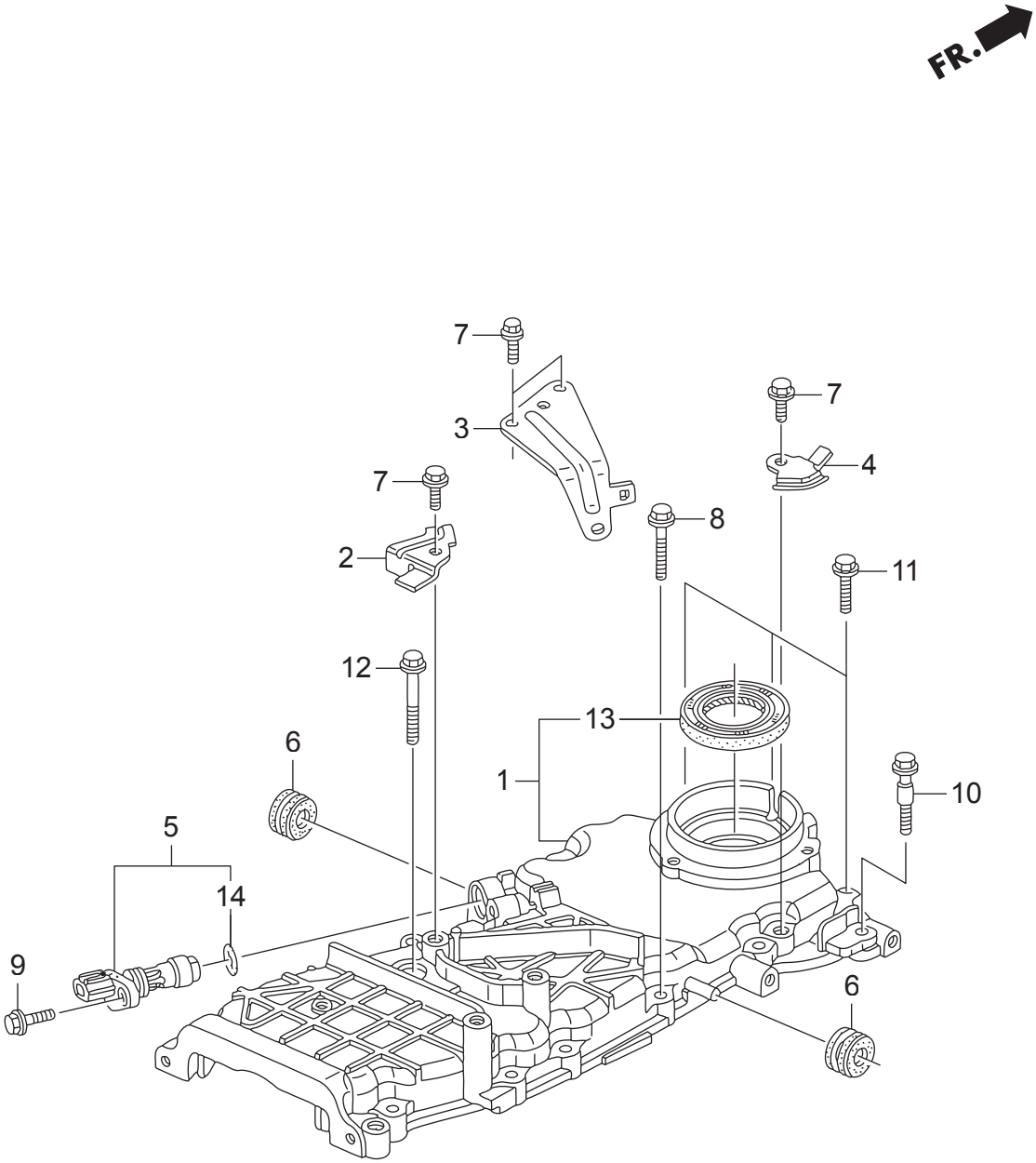
FR.
7
3
7
4
7
8
2
11
12
13
6
1
10
5
14
9
6

見出番号		部品番号	部品名	Q'ty/個数		備考
				BFT75A	BFT90A	
E-9-10	1	HZY9-11411-405ZA	ｹｰｽCOMP.,ﾁｴﾝ	1	1	*NH8* ﾀﾞｰｸｸﾞﾚｰ
E-9-10	2	HZY9-32111-000	ﾌﾞﾗｹｯﾄA,ﾊｰﾈｽｸﾘｯﾌﾟ	1	1	
E-9-10	3	HZY9-32113-000	ﾌﾞﾗｹｯﾄC,ﾊｰﾈｽｸﾘｯﾌﾟ	1	1	
E-9-10	4	HZY9-32115-000	ﾌﾞﾗｹｯﾄE,ﾊｰﾈｽｸﾘｯﾌﾟ	1	1	
E-9-10	5	HPNB-37500-003	ｾﾝｻｰASSY.,ｸﾗﾝｸ	1	1	
E-9-10	6	HZV5-40102-000	ｸﾞﾛﾒｯﾄ,ｱﾝﾀﾞｰｹｰｽ	2	2	
E-9-10	7	HZW9-90011-000	ﾎﾞﾙﾄ,ﾌﾗﾝｼﾞ 6X14(CT200)	4	4	
E-9-10	8	HZY3-90016-000	ﾎﾞﾙﾄ,ﾌﾗﾝｼﾞ 6X28	10	10	
E-9-10	9	HZY3-90017-000	ﾎﾞﾙﾄ,ﾌﾗﾝｼﾞ 6X16	1	1	
E-9-10	10	HZY6-90023-000	ﾎﾞﾙﾄ,ｽﾍﾟｼｬﾙ 6X31	2	2	
E-9-10	11	HZY3-90030-000	ﾎﾞﾙﾄ,ﾌﾗﾝｼﾞ 6X22	3	3	
E-9-10	12	HZW4-90145-000	ﾎﾞﾙﾄ,ﾌﾗﾝｼﾞ 6X40	1	1	
E-9-10	13	HPWA-91212-003	ｵｲﾙｼｰﾙ, 40X55X7(NOK)	1	1	
E-9-10	14	HPNA-91333-003	Oﾘﾝｸﾞ 15X1.9	1	1	

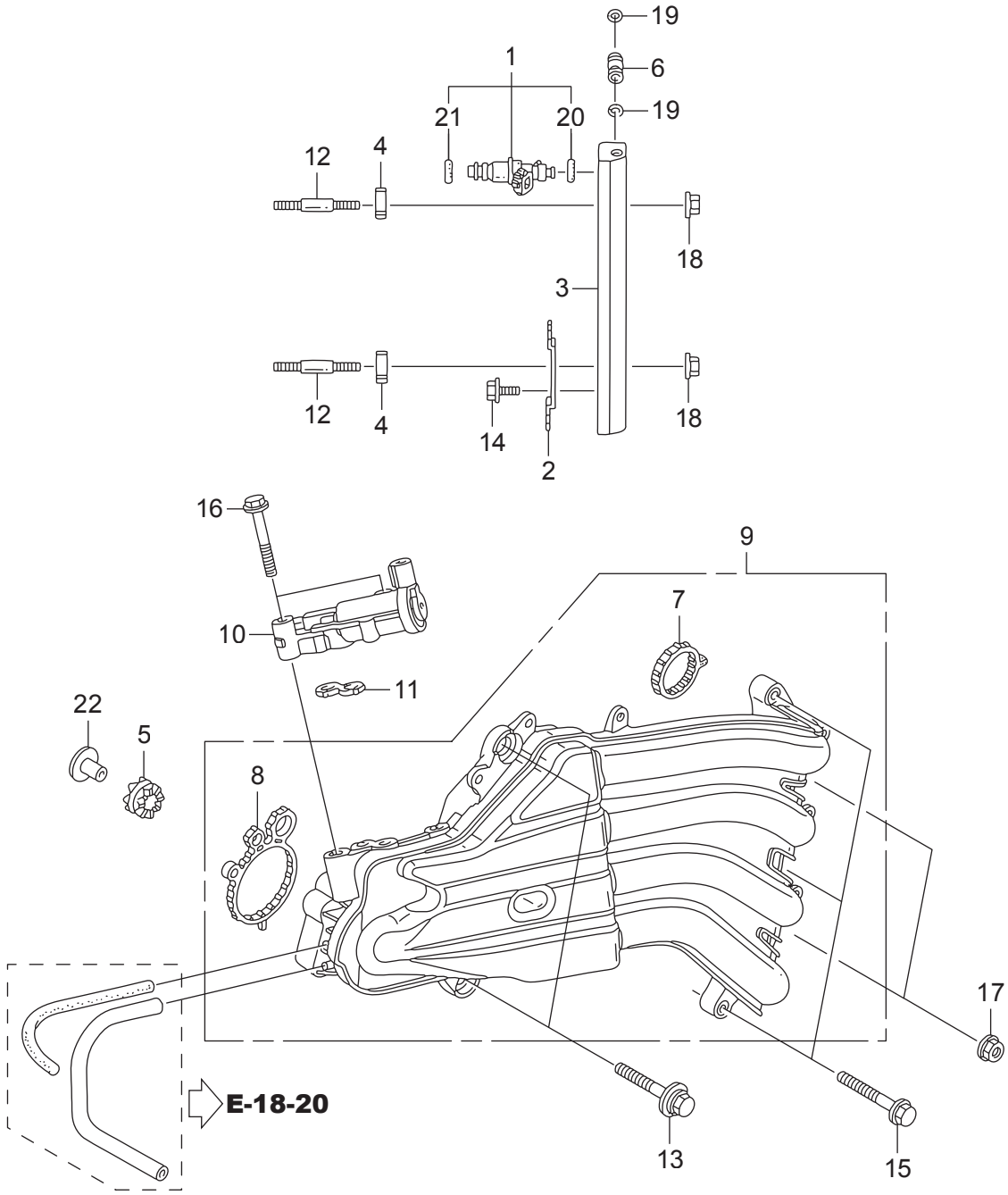
19
6
19
1
21
20
12
4
18
3
12
4
14
2
18
16
9
7
10
11
22
5
8
17
E-18-20
13
15

FR.

見出番号		部品番号	部品名	Q'ty/個数		備考
				BFT75A	BFT90A	
E-14	1	HZY9-16450-003	ｲﾝｼﾞｪｸﾀｰASSY.,ﾌｭｰｴﾙ	4	4	
E-14	2	HZY9-16451-000	ｸﾘｯﾌﾟ,ｲﾝｼﾞｪｸﾀｰ	2	2	
E-14	3	HZY9-16620-010	ﾗｲﾝCOMP.,ﾌｭｰｴﾙ	1	1	
E-14	4	HPH3-16638-S00	ｲﾝｼｭﾚｰﾀｰ,ﾌｭｰｴﾙﾊﾟｲﾌﾟ	2	2	
E-14	5	HZY9-16733-000	ｸﾞﾛﾒｯﾄ,ﾍﾞｰﾊﾟｰｾﾊﾟﾚｰﾀｰ	2	2	
E-14	6	HZY3-16752-A00	ｼﾞｮｲﾝﾄ,ﾌｭｰｴﾙﾊﾟｲﾌﾟ	1	1	
E-14	7	HPWA-17105-007	ﾊﾟｯｷﾝ,ｲﾝﾃｰｸﾏﾆﾎｰﾙﾄﾞ	4	4	
E-14	8	HZY6-17109-000	ﾊﾟｯｷﾝ,ｽﾛｯﾄﾙﾎﾞﾃﾞｲ	1	1	
E-14	9	HZY9-17110-003	ﾏﾆﾎｰﾙﾄﾞCOMP.,ｲﾝﾚｯﾄ	1	1	
E-14	10	HZY9-36550-003	ﾊﾞﾙﾌﾞASSY.,ｴﾚｸﾄﾛﾆｯｸｴｱｰ	1	1	ｺﾝﾄﾛｰﾙ
E-14	11	HZY6-36551-003	ﾊﾟｯｷﾝ,ｴﾚｸﾄﾛﾆｯｸｴｱｰｺﾝﾄﾛｰﾙ	1	1	ﾊﾞﾙﾌﾞ
E-14	12	HZY9-90003-000	ﾎﾞﾙﾄ,ｽﾀｯﾄﾞ 6X40	2	2	
E-14	13	HZW1-90014-000	ﾎﾞﾙﾄﾜｯｼｬｰ, 8X35	2	2	
E-14	14	HZY3-90042-000	ﾎﾞﾙﾄ,ﾌﾗﾝｼﾞ 6X10	4	4	
E-14	15	HZY3-90054-000	ﾎﾞﾙﾄ,ﾌﾗﾝｼﾞ 8X35	3	3	
E-14	16	HZW4-90126-000	ﾎﾞﾙﾄ,ﾌﾗﾝｼﾞ 8X45	2	2	
E-14	17	HZY3-90205-000	ﾅｯﾄ,ﾌﾗﾝｼﾞ 8MM	2	2	
E-14	18	HZW2-90301-F00	ﾅｯﾄ,ﾌﾗﾝｼﾞ 6MM	2	2	
E-14	19	HMJ0-91301-003	Oﾘﾝｸﾞ 7.8X1.9(ｱﾗｲ)	2	2	
E-14	20	HPLC-91301-000	Oﾘﾝｸﾞ 7.47X3.6	4	4	
E-14	21	HPNA-91302-003	Oﾘﾝｸﾞ 7.45X3.61(NOK)	4	4	
E-14	22	HZW1-91554-000	ｶﾗｰ 8.5X14.5	2	2	

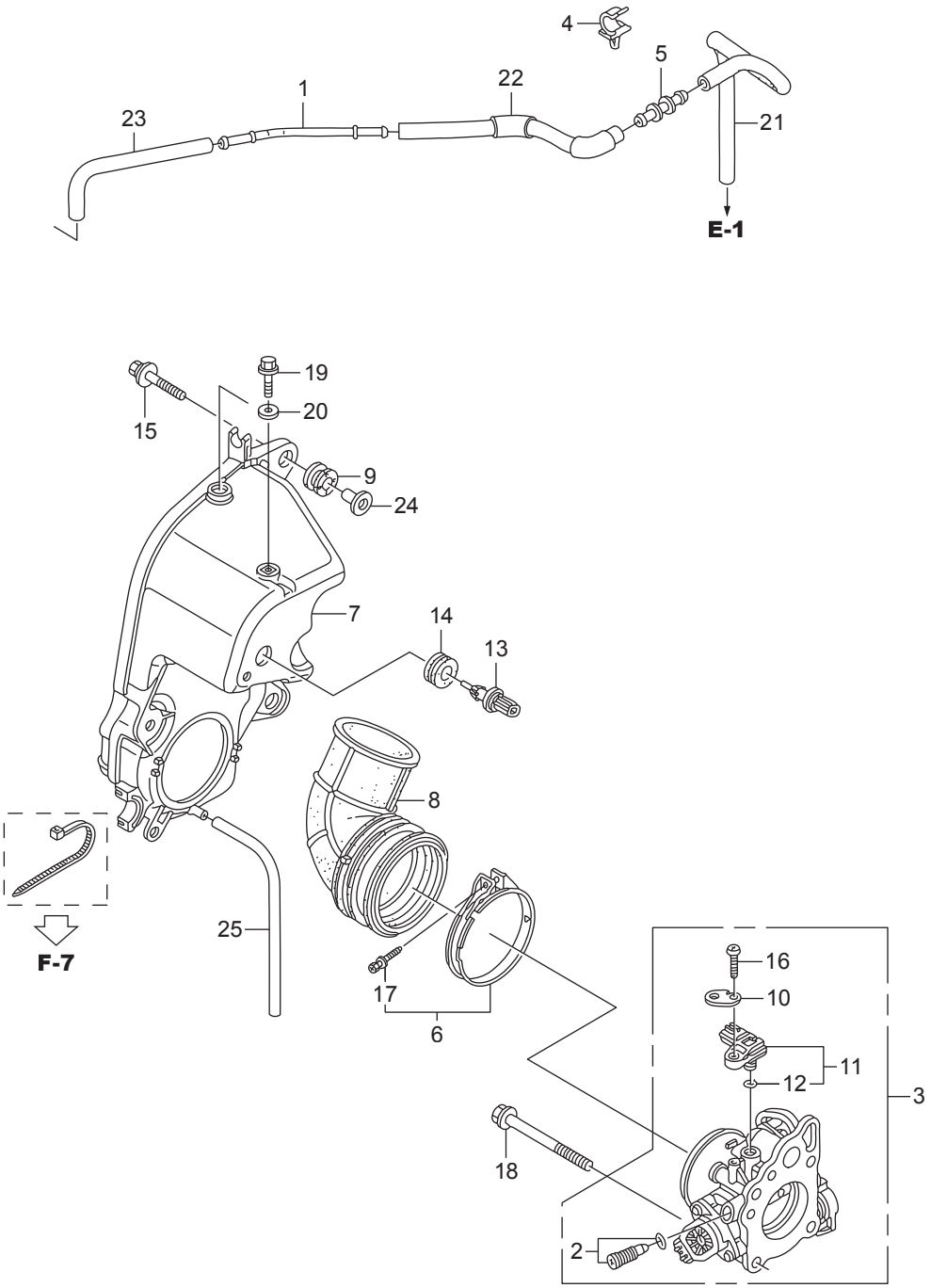
4
5
22
1
23
21
E-1
19
20
15
9
24
7
14
13
8
F-7
25
16
10
17
6
11
12
3
18
2
FR.

見出番号		部品番号	部品名	Q'ty/個数		備考
				BFT75A	BFT90A	
E-15	1	HZY9-15171-000	ﾊﾟｲﾌﾟ,ﾌﾞﾘｰｻﾞｰ	1	1	
E-15	2	HZY6-16016-003	ｽｸﾘｭｰｾｯﾄ	1	1	
E-15	3	HZY9-16400-H01	ｽﾛｯﾄﾙﾎﾞﾃﾞｲASSY.	1	1	
E-15	4	HZY9-16896-003	ｸﾗﾝﾌﾟB,ﾌｭｰｴﾙﾁｭｰﾌﾞ	1	1	
E-15	5	HMR5-16966-000	ｼﾞｮｲﾝﾄ,ﾌｭｰｴﾙﾁｭｰﾌﾞ	1	1	
E-15	6	HZY9-17315-000	ﾊﾞﾝﾄﾞ,ｴｱｰﾌﾛｰ	1	1	
E-15	7	HZY9-17371-000	ｹｰｽCOMP.,ｻｲﾚﾝｻｰ	1		
E-15	7	HZY9-17371-H00	ｹｰｽCOMP.,ｻｲﾚﾝｻｰ		1	
E-15	8	HZY9-17374-000	ｸﾞﾛﾒｯﾄ,ｻｲﾚﾝｻｰ	1	1	
E-15	9	HZY9-30419-003	ｸﾞﾛﾒｯﾄ,ｴﾚｸﾄﾛﾆｯｸﾊﾟｰﾂｹｰｽ	2	2	
E-15	10	HZY3-32128-000	ﾌﾞﾗｹｯﾄ,ｾﾝｻｰｺｰﾄﾞ	1	1	
E-15	11	HRNA-37830-A01	ｾﾝｻｰASSY.,ﾏｯﾌﾟ	1	1	
E-15	12	HPGK-37835-A01	Oﾘﾝｸﾞ	1	1	
E-15	13	HPLC-37880-004	ｾﾝｻｰASSY.,ｴｱｰﾃﾝﾌﾟﾚﾁｬｰ	1		(MATSUSHITA DENSHI)
E-15	13	HRE1-37880-Z01	ｾﾝｻｰASSY.,ｴｱｰﾃﾝﾌﾟﾚﾁｬｰ		1	
E-15	14	HP2A-37881-000	ｸﾞﾛﾒｯﾄ,TAｾﾝｻｰ	1	1	
E-15	15	HZW2-90003-000	ﾎﾞﾙﾄﾜｯｼｬｰ, 6X27(CT200)	2	2	
E-15	16	HZY6-90006-000	ｽｸﾘｭｰ,ﾊﾟﾝ 5X18	1	1	
E-15	17	HZY9-90017-000	ﾎﾞﾙﾄﾜｯｼｬｰ, 5X30	1	1	
E-15	18	HZV1-90127-010	ﾎﾞﾙﾄ,ﾌﾗﾝｼﾞ 8X60	4	4	
E-15	19	HZW4-90169-000	ﾎﾞﾙﾄ,ﾌﾗﾝｼﾞ(SH)6X25	1	1	
E-15	20	HZY3-90508-000	ﾜｯｼｬｰ,ﾌﾟﾚｲﾝ 6MM	1	1	
E-15	21	HZY9-91403-000	ﾁｭｰﾌﾞA,ﾌﾞﾘｰｻﾞｰ	1	1	
E-15	22	HZY9-91404-000	ﾁｭｰﾌﾞB,ﾌﾞﾘｰｻﾞｰ	1	1	
E-15	23	HZY9-91405-000	ﾁｭｰﾌﾞC,ﾌﾞﾘｰｻﾞｰ	1	1	
E-15	24	HZV5-91553-010	ｶﾗｰ,C.D.I.ﾕﾆｯﾄｹｰｽ	2	2	
E-15	25	HCO-95003-07019-31	ﾁｭｰﾌﾞ,ﾋﾞﾆｰﾙ, 4X7X190	1	1	(HC-95003-07001-60M)

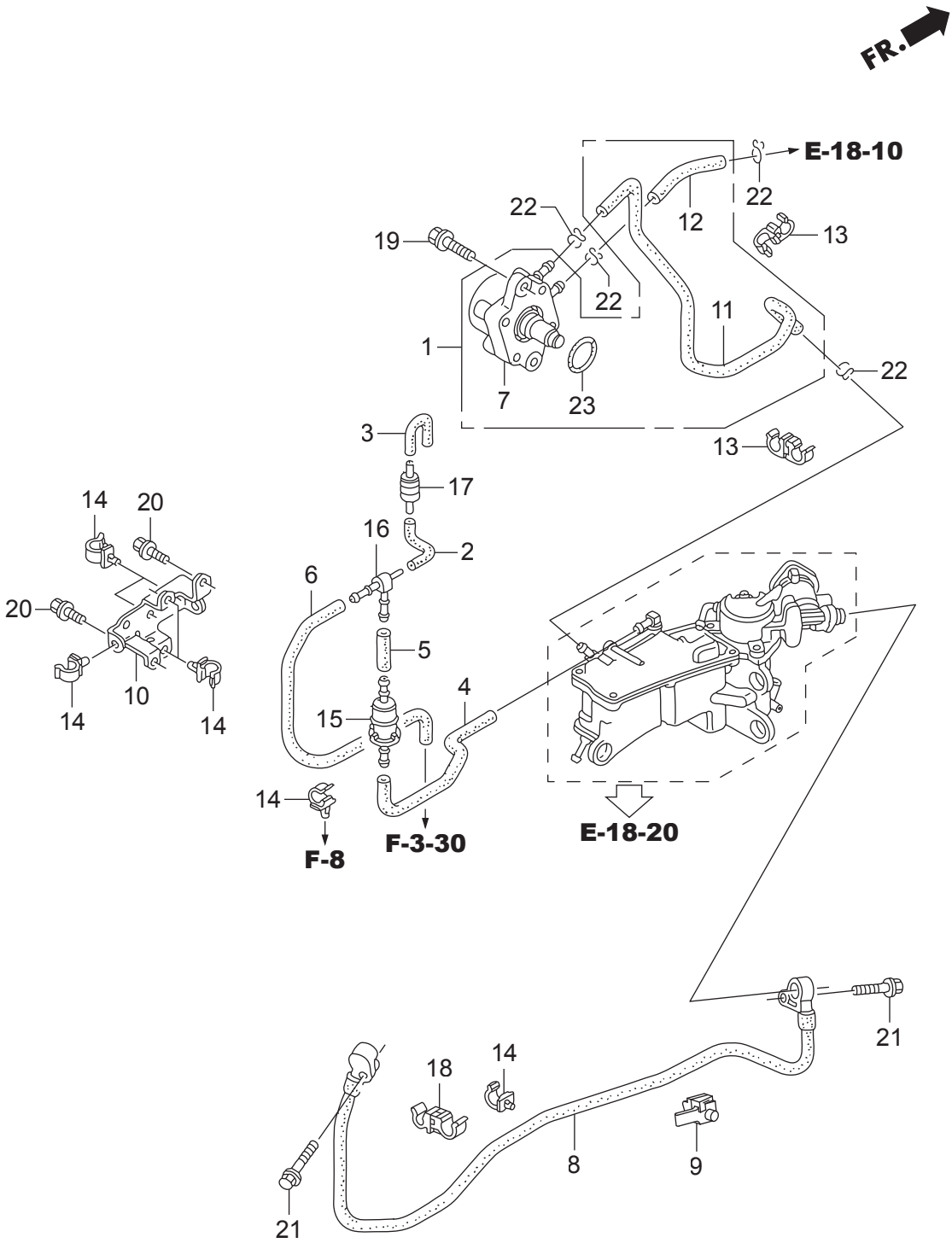
FR.
E-18-10
22
12
13
22
19
22
11
1
7
23
22
3
13
17
14
20
16
2
6
20
5
10
4
14
14
15
14
F-8
F-3-30
E-18-20
21
18
14
8
9
21

見出番号		部品番号	部品名	Q'ty/個数		備考
				BFT75A	BFT90A	
E-18	1	HZY9-06167-000	ﾎﾟﾝﾌﾟASSYｷｯﾄ,ﾌｭｰｴﾙ	1	1	
E-18	2	HZY9-16195-000	ﾁｭｰﾌﾞA,ﾁｪｯｸﾊﾞﾙﾌﾞ	1	1	
E-18	3	HZY9-16196-000	ﾁｭｰﾌﾞB,ﾁｪｯｸﾊﾞﾙﾌﾞ	1	1	
E-18	4	HZY9-16197-000	ﾁｭｰﾌﾞA,ｴｱｰﾍﾞﾝﾄ	1	1	
E-18	5	HZY9-16198-000	ﾁｭｰﾌﾞB,ｴｱｰﾍﾞﾝﾄ	1	1	
E-18	6	HZY9-16199-000	ﾁｭｰﾌﾞC,ｴｱｰﾍﾞﾝﾄ	1	1	
E-18	7	HZY9-16700-013	ﾎﾟﾝﾌﾟASSY.,ﾌｭｰｴﾙ	1	1	
E-18	8	HZY9-16755-003	ﾎｰｽCOMP.,ﾌｭｰｴﾙ	1	1	
E-18	9	HZY9-16756-000	ｸﾞﾛﾒｯﾄ,ﾌｭｰｴﾙﾎｰｽ	1	1	
E-18	10	HZY9-16816-000	ﾌﾞﾗｹｯﾄ,ﾌｭｰｴﾙﾁｭｰﾌﾞｸﾗﾝﾌﾟ	1	1	
E-18	11	HZY9-16881-010	ﾁｭｰﾌﾞD,ﾌｭｰｴﾙ	1	1	
E-18	12	HZY9-16891-000	ﾁｭｰﾌﾞE,ﾌｭｰｴﾙ	1	1	
E-18	13	HZY9-16895-003	ｸﾗﾝﾌﾟA,ﾌｭｰｴﾙﾁｭｰﾌﾞ	2	2	
E-18	14	HZY9-16896-003	ｸﾗﾝﾌﾟB,ﾌｭｰｴﾙﾁｭｰﾌﾞ	7	7	
E-18	15	HZV4-16910-015	ｽﾄﾚｰﾅｰCOMP.,ﾌｭｰｴﾙ	1	1	
E-18	16	HZY6-19269-000	Tｼﾞｮｲﾝﾄ	1	1	
E-18	17	HZY6-36135-003	ﾊﾞﾙﾌﾞ,ﾁｪｯｸ	1	1	
E-18	18	HP3F-36533-A01	ｸﾗﾝﾌﾟ,O2ｾﾝｻｰ	1	1	
E-18	19	HZW9-90003-000	ﾎﾞﾙﾄ,ﾌﾗﾝｼﾞ 6X22	2	2	
E-18	20	HZW9-90011-000	ﾎﾞﾙﾄ,ﾌﾗﾝｼﾞ 6X14(CT200)	2	2	
E-18	21	HZW9-90016-000	ﾎﾞﾙﾄ,ﾌﾗﾝｼﾞ 6X25	2	2	
E-18	22	HZV0-90604-000	ｸﾘｯﾌﾟ,ﾁｭｰﾌﾞ(B12)	4	4	
E-18	23	HZW9-91303-000	Oﾘﾝｸﾞ 31.2X2.4	1	1	

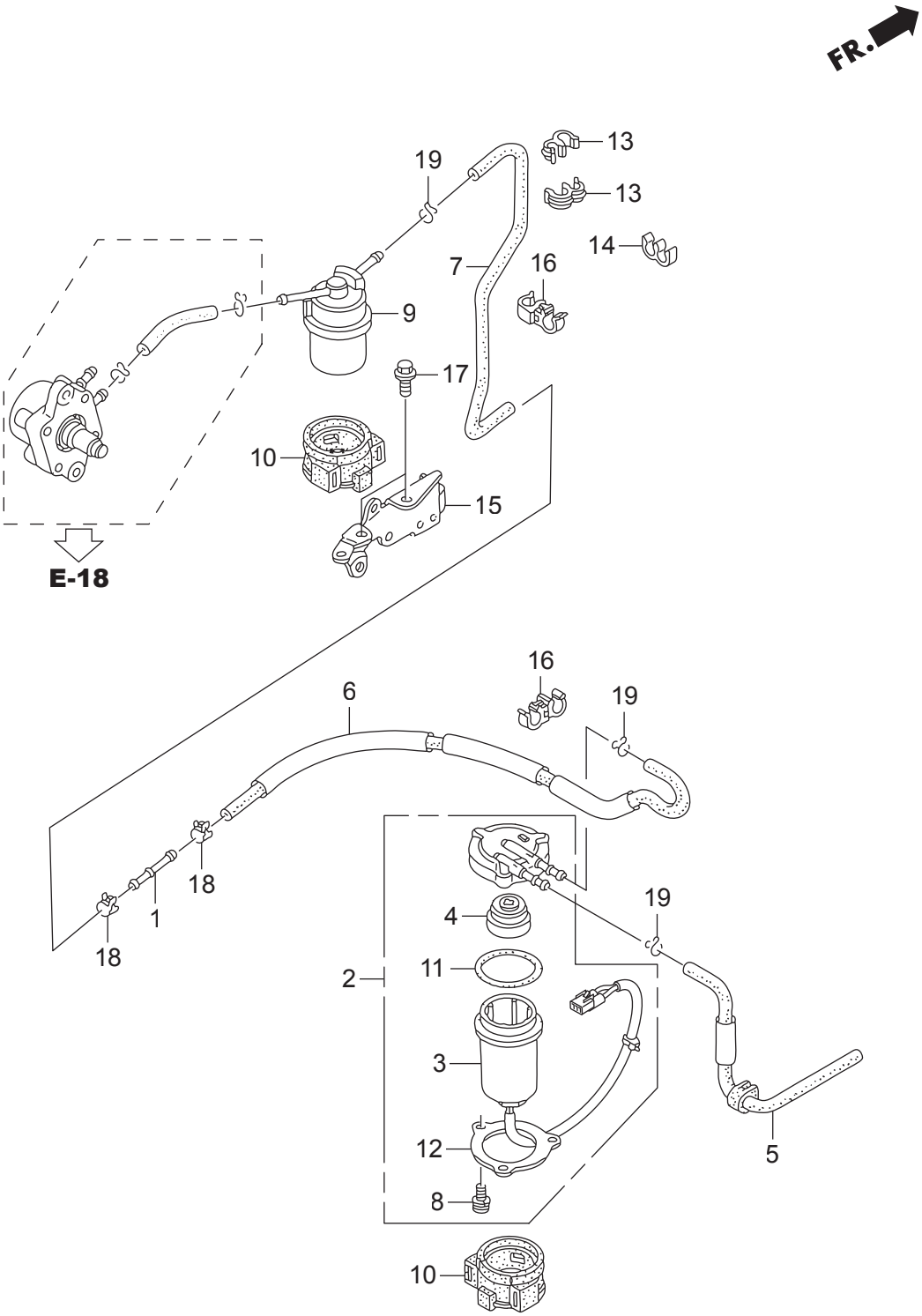
FR.
13
13
14
19
7
16
9
17
10
15
E-18
16
6
19
18
1
18
19
4
2
11
3
12
8
5
10

見出番号		部品番号	部品名	Q'ty/個数		備考
				BFT75A	BFT90A	
E-18-10	1	HRMA-16723-E00	ｼﾞｮｲﾝﾄ,ﾌｭｰｴﾙﾌｲｰﾄﾞﾎｰｽ	1	1	
E-18-10	2	HZY9-16800-003	ｾﾊﾟﾚｰﾀｰASSY.,ｳｵｰﾀｰ	1	1	
E-18-10	3	HZY9-16805-003	ｶﾂﾌﾟ,ｳｵｰﾀｰｾﾊﾟﾚｰﾀｰ	1	1	
E-18-10	4	HZY3-16807-003	ﾊﾞﾂﾌｱｰ,ﾌﾟﾚｰﾄ	1	1	
E-18-10	5	HZY9-16850-000	ﾁｭｰﾌﾞCOMP.A,ﾌｭｰｴﾙ	1	1	
E-18-10	6	HZY9-16860-000	ﾁｭｰﾌﾞCOMP.B,ﾌｭｰｴﾙ	1	1	
E-18-10	7	HZY9-16871-000	ﾁｭｰﾌﾞC,ﾌｭｰｴﾙ	1	1	
E-18-10	8	HZY3-16904-003	ｽｸﾘｭｰ,ﾊﾟﾝ 5X12	3	3	
E-18-10	9	HZY9-16910-004	ｽﾄﾚｰﾅｰCOMP.,ﾌｭｰｴﾙ	1	1	
E-18-10	10	HZY3-16915-010	ｻｽﾍﾟﾝｼｮﾝ,ｽﾄﾚｰﾅｰ	2	2	
E-18-10	11	HZY3-16918-003	Oﾘﾝｸﾞ	1	1	
E-18-10	12	HZY3-16919-003	ﾌﾟﾚｰﾄ	1	1	
E-18-10	13	HPY3-17439-A01	ｸﾗﾝﾌﾟ,ﾁｭｰﾌﾞ(7.5-11.5)	2	2	(ﾌﾟﾗｯｸ)
E-18-10	14	HPN4-19526-000	ｸﾗﾝﾌﾟ,ﾁｭｰﾌﾞ	1	1	
E-18-10	15	HZY9-32112-000	ﾌﾞﾗｹｯﾄB,ﾊｰﾈｽｸﾘｯﾌﾟ	1	1	
E-18-10	16	HSE0-53740-953	ｸﾘｯﾌﾟ,ｾﾝｻｰﾎｰｽ	2	2	
E-18-10	17	HZW9-90011-000	ﾎﾞﾙﾄ,ﾌﾗﾝｼﾞ 6X14(CT200)	2	2	
E-18-10	18	HZW5-90602-030	ｸﾗﾝﾌﾟ,ﾁｭｰﾌﾞ(D12)	2	2	
E-18-10	19	HZV0-90604-000	ｸﾘｯﾌﾟ,ﾁｭｰﾌﾞ(B12)	3	3	

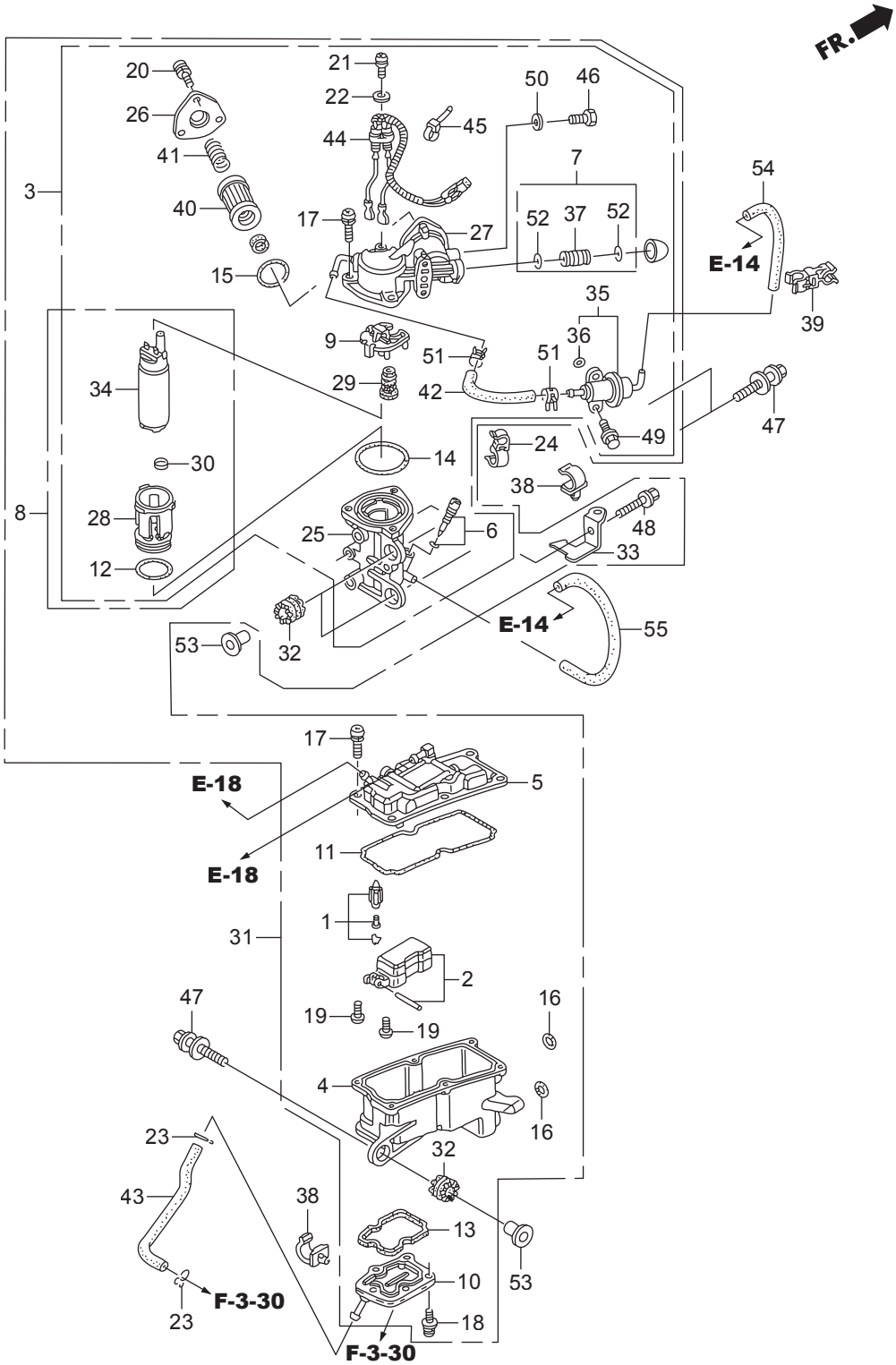
FR.
20
26
41
40
3
21
22
44
17
15
50
46
45
7
52
37
52
27
54
E-14
39
35
36
9
51
51
29
42
34
47
49
24
14
30
38
8
28
25
6
48
33
12
E-14
55
53
32
17
E-18
5
E-18
11
1
31
2
47
19
19
16
4
16
23
32
43
38
13
53
10
F-3-30
23
18
F-3-30

見出番号		部品番号	部品名	Q'ty/個数		備考
				BFT75A	BFT90A	
E-18-20	1	HZY3-16011-A01	ﾊﾞﾙﾌﾞｾｯﾄ,ﾌﾛｰﾄ	1	1	
E-18-20	2	HZY9-16013-000	ﾌﾛｰﾄｾｯﾄ	1	1	
E-18-20	3	HZY9-16017-040	ﾎﾟﾝﾌﾟﾕﾆｯﾄ,ﾌｭｰｴﾙ(A)	1	1	
E-18-20	4	HZY9-16019-003	ﾎﾞﾃﾞｲ	1	1	
E-18-20	5	HZY9-16020-013	ｶﾊﾞｰCOMP.	1	1	
E-18-20	6	HZY3-16024-000	ｽｸﾘｭｰｾｯﾄ,ﾄﾞﾚﾝ	1	1	
E-18-20	7	HZY3-16026-000	ｼﾞｮｲﾝﾄｾｯﾄ	1	1	
E-18-20	8	HZY6-16036-003	ﾎﾟﾝﾌﾟﾕﾆｯﾄ,ﾌｭｰｴﾙ(B)	1	1	
E-18-20	9	HZY9-16042-013	ﾎﾙﾀﾞｰ	1	1	
E-18-20	10	HZY9-16061-003	ｶﾊﾞｰ,ｳｵｰﾀｰｼﾞｬｹｯﾄ	1	1	
E-18-20	11	HZY9-16071-003	Oﾘﾝｸﾞ	1	1	
E-18-20	12	HZY3-16072-000	Oﾘﾝｸﾞ	1	1	
E-18-20	13	HZY9-16072-003	ﾊﾟｯｷﾝ	1	1	
E-18-20	14	HZY3-16073-000	Oﾘﾝｸﾞ	1	1	
E-18-20	15	HZY9-16073-003	Oﾘﾝｸﾞ	1	1	
E-18-20	16	HZY3-16077-000	Oﾘﾝｸﾞ	2	2	
E-18-20	17	HZW5-16081-010	ｽｸﾘｭｰﾜｯｼｬｰ	9	9	
E-18-20	18	HZY9-16081-003	ｽｸﾘｭｰﾜｯｼｬｰ	5	5	
E-18-20	19	HZY3-16082-000	ｽｸﾘｭｰ,ﾊﾟﾝ	2	2	
E-18-20	20	HZY9-16082-003	ｽｸﾘｭｰﾜｯｼｬｰ	3	3	
E-18-20	21	HZY3-16083-000	ｽｸﾘｭｰﾜｯｼｬｰ	1	1	
E-18-20	22	HZY3-16087-000	ﾜｯｼｬｰ,ﾌﾟﾚｲﾝ	1	1	
E-18-20	23	HGHB-16163-610	ｸﾘｯﾌﾟ,ﾁｭｰﾌﾞ	2	2	
E-18-20	24	HZY3-16193-A00	ｸﾗﾝﾌﾟ,ﾁｪｯｸﾊﾞﾙﾌﾞ	1	1	
E-18-20	25	HZY9-16701-003	ｹｰｽ,ﾎﾟﾝﾌﾟ	1	1	
E-18-20	26	HZY9-16708-003	ｶﾊﾞｰ,ﾎﾟﾝﾌﾟ(B)	1	1	
E-18-20	27	HZY9-16715-013	ｶﾊﾞｰ,ﾎﾟﾝﾌﾟ(A)	1	1	
E-18-20	28	HZY6-16718-013	ｲﾝｼｭﾚｰﾀｰCOMP.	1	1	
E-18-20	29	HZY9-16721-003	ｲﾝｼｭﾚｰﾀｰ	1	1	

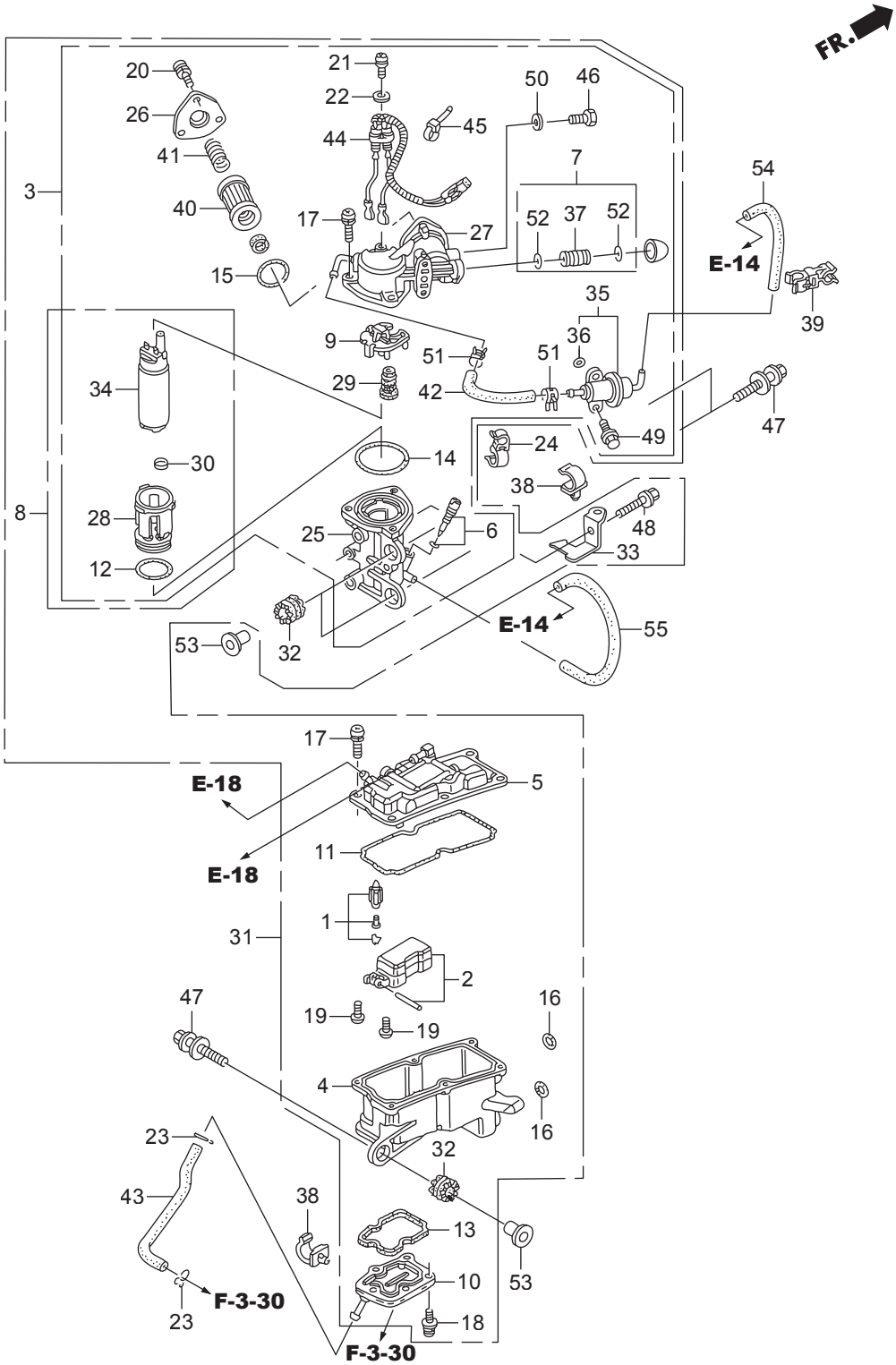
FR.
20
26
41
40
3
21
22
44
17
15
50
46
45
7
52
37
52
27
54
E-14
39
35
36
9
51
51
29
42
34
47
49
24
14
30
38
8
28
25
6
48
33
12
E-14
55
53
32
17
E-18
5
E-18
11
1
31
2
47
19
19
16
4
16
23
32
43
38
13
53
10
F-3-30
23
18
F-3-30

見出番号		部品番号	部品名	Q'ty/個数		備考
				BFT75A	BFT90A	
E-18-20	30	HZY6-16723-003	ﾘﾝｸﾞ	1	1	
E-18-20	31	HZY9-16730-063	ｾﾊﾟﾚｰﾀｰASSY.,ﾍﾞｰﾊﾟｰ	1	1	
E-18-20	32	HZY9-16733-000	ｸﾞﾛﾒｯﾄ,ﾍﾞｰﾊﾟｰｾﾊﾟﾚｰﾀｰ	3	3	
E-18-20	33	HZY9-16734-010	ｽﾃｰ,ﾌｭｰｴﾙﾁｭｰﾌﾞ	1	1	
E-18-20	34	HZW5-16735-003	ﾎﾟﾝﾌﾟﾕﾆｯﾄ,ﾌｭｰｴﾙ	1	1	
E-18-20	35	HZY9-16740-003	ﾚｷﾞｭﾚｰﾀｰASSY.,ﾌﾟﾚｯｼｬｰ	1	1	
E-18-20	36	HPG7-16741-005	Oﾘﾝｸﾞ,ﾌﾟﾚｯｼｬｰﾚｷﾞｭﾚｰﾀｰ	1	1	
E-18-20	37	HZY3-16752-000	ｼﾞｮｲﾝﾄ,ﾌｭｰｴﾙﾊﾟｲﾌﾟ	1	1	
E-18-20	38	HZY9-16896-003	ｸﾗﾝﾌﾟB,ﾌｭｰｴﾙﾁｭｰﾌﾞ	2	2	
E-18-20	39	HZY9-16898-003	ｸﾗﾝﾌﾟD,ﾌｭｰｴﾙﾁｭｰﾌﾞ	1	1	
E-18-20	40	HZY3-16911-010	ｽｸﾘｰﾝCOMP.,ﾌｭｰｴﾙｽﾄﾚｰﾅｰ	1	1	
E-18-20	41	HZY9-16913-003	ｽﾌﾟﾘﾝｸﾞ,ｺﾝﾌﾟﾚｯｼｮﾝ	1	1	
E-18-20	42	HZY9-17723-F00	ﾎｰｽ,ﾌﾟﾚｯｼｬｰﾚｷﾞｭﾚｰﾀｰﾘﾀｰﾝ	1	1	RETURN
E-18-20	43	HZY9-19255-000	ﾁｭｰﾌﾞA,ｳｵｰﾀｰ	1	1	
E-18-20	44	HZY9-32166-013	ﾊｰﾈｽCOMP.	1	1	
E-18-20	45	HZW5-32168-003	ﾊﾞﾝﾄﾞ	1	1	
E-18-20	46	HPP4-90009-E01	ﾎﾞﾙﾄ,ｼｰﾘﾝｸﾞ 6MM	1	1	
E-18-20	47	HZW1-90014-000	ﾎﾞﾙﾄﾜｯｼｬｰ, 8X35	3	3	
E-18-20	48	HZW9-90016-000	ﾎﾞﾙﾄ,ﾌﾗﾝｼﾞ 6X25	3	3	
E-18-20	49	HZY3-90021-000	ﾎﾞﾙﾄ,ﾌﾗﾝｼﾞ 6X14	2	2	
E-18-20	50	HPD6-90430-003	ﾜｯｼｬｰ,ｼｰﾘﾝｸﾞ 6MM	1	1	
E-18-20	51	HZW5-90601-030	ｸﾗﾝﾌﾟ,ﾁｭｰﾌﾞ(D10.7)	2	2	
E-18-20	52	HMJ0-91301-003	Oﾘﾝｸﾞ 7.8X1.9(ｱﾗｲ)	2	2	
E-18-20	53	HZW1-91554-000	ｶﾗｰ 8.5X14.5	3	3	
E-18-20	54	HCO-95001-35120-40	ﾁｭｰﾌﾞ,ﾌｭｰｴﾙ,3.5×120	1	1	(HC-95001-35001-60M)
E-18-20	55	HCO-95003-11024-31	ﾁｭｰﾌﾞ,ﾋﾞﾆｰﾙ, 5X9X240	1	1	(HC-95003-11001-60M)

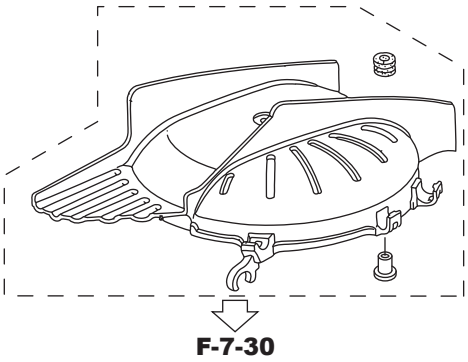
F-7-30

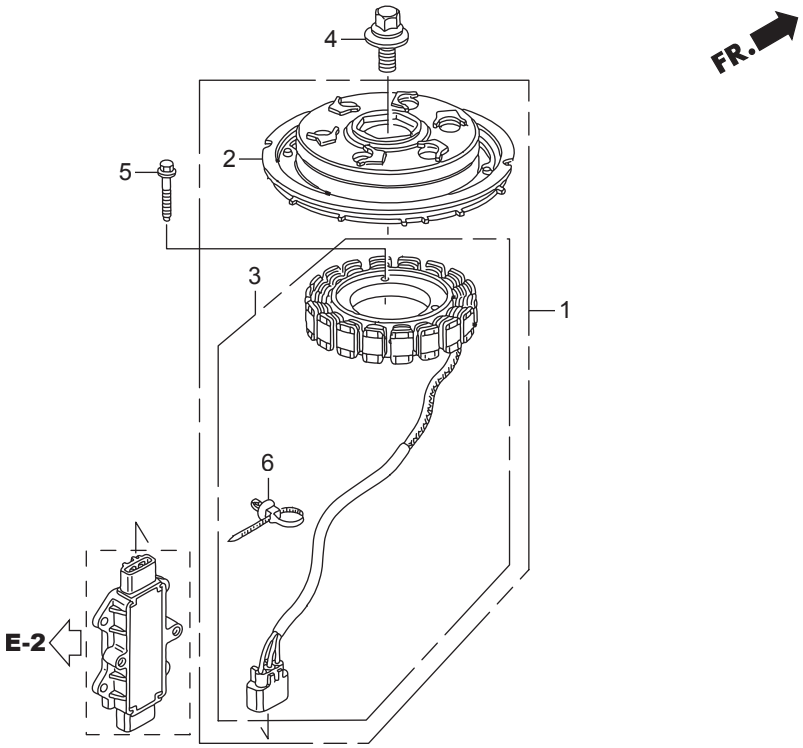
4
2
5
3
1
6
E-2
FR.

見出番号		部品番号	部品名	Q'ty/個数		備考
				BFT75A	BFT90A	
E-19	1	HZY9-31630-H01	ｼﾞｪﾈﾚｰﾀｰASSY.,A.C.	1	1	
E-19	2	HZY9-31631-H01	ﾛｰﾀｰ	1	1	
E-19	3	HZY9-31632-003	ｽﾃｰﾀｰ	1	1	
E-19	4	HPWA-90017-G02	ﾎﾞﾙﾄﾜｯｼｬｰ, 14X36	1	1	
E-19	5	HZV0-90123-010	ﾎﾞﾙﾄ,ﾌﾗﾝｼﾞ 6X32	3	3	
E-19	6	HS0A-91540-003	ｸﾘｯﾌﾟ,ﾊｰﾈｽﾊﾞﾝﾄﾞ(ﾅﾁｭﾗﾙ)	1	1	(96.9MM)

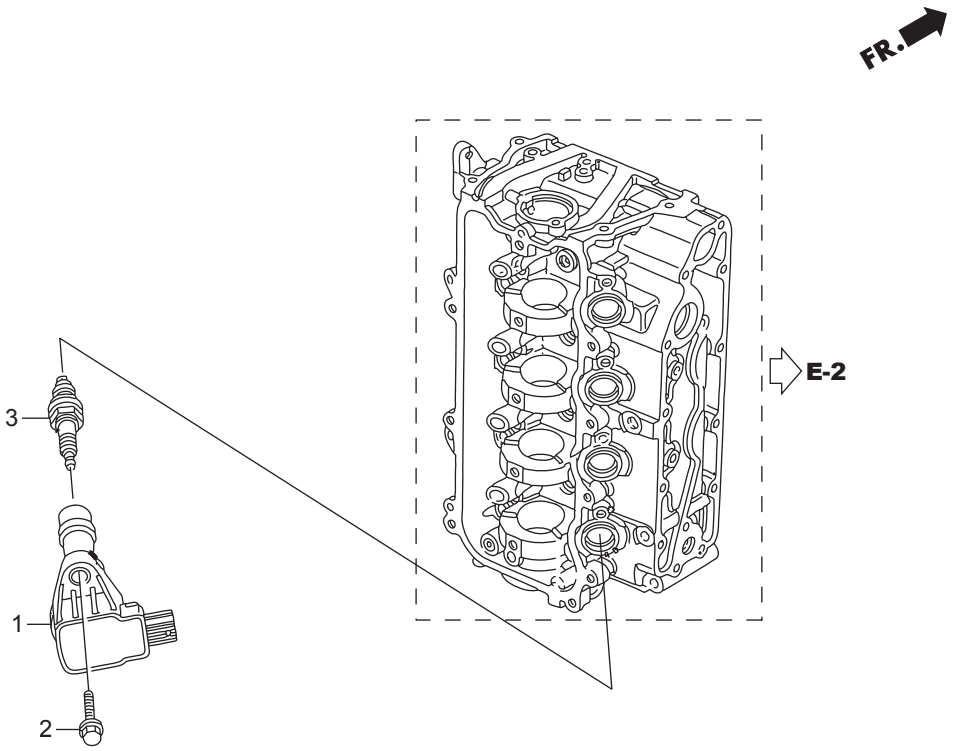
FR.
E-2
3
1
2

見出番号		部品番号	部品名	Q'ty/個数		備考
				BFT75A	BFT90A	
E-20	1	HPWC-30520-S01	ｺｲﾙASSY.,ﾌﾟﾗｸﾞﾄｯﾌﾟ	4	4	
E-20	2	HZW9-90016-000	ﾎﾞﾙﾄ,ﾌﾗﾝｼﾞ 6X25	4	4	
E-20	3	HZY9-31916-H01	ﾌﾟﾗｸﾞ,ｽﾊﾟｰｸ(ZFR6K-9E)	4	4	(NGK)
E-20	3	HCO-9807B-5617C	ﾌﾟﾗｸﾞ,ｽﾊﾟｰｸ(IZFR6K-11E)	4	4	(NGK)

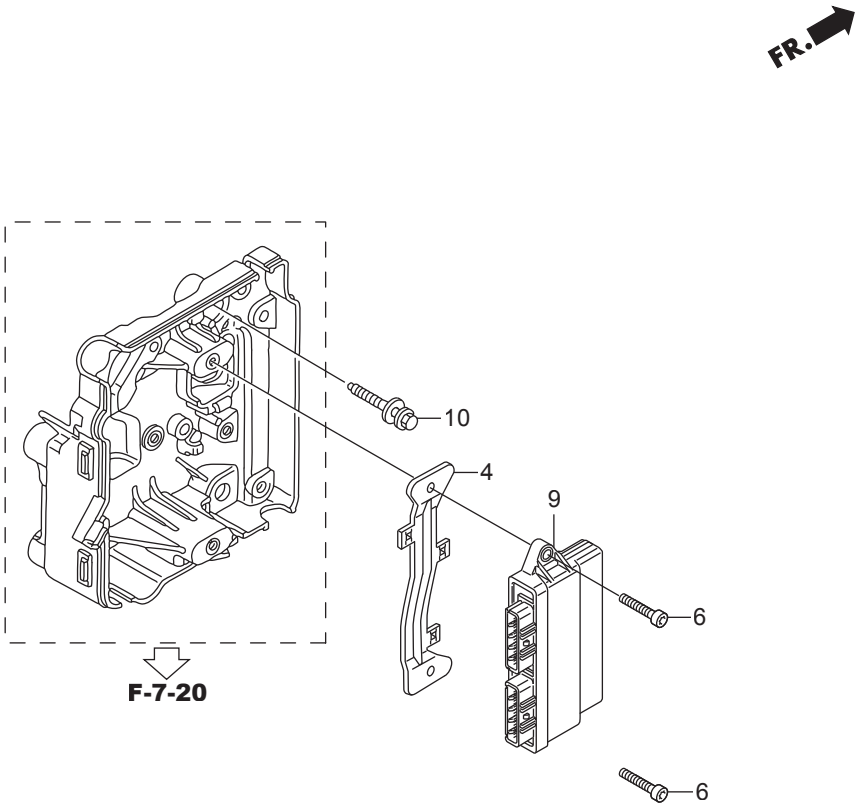
FR.
10
4
9
6
6
F-7-20

見出番号		部品番号	部品名	Q'ty/個数		備考
				BFT75A	BFT90A	
E-20-10	4	HZY9-34754-H00	ﾌﾞﾗｹｯﾄ,ｴﾚｸﾄﾛﾆｯｸｺﾝﾄﾛｰﾙﾕﾆｯﾄ	1	1	UNIT
E-20-10	6	HZY9-90011-H00	ﾎﾞﾙﾄ,ﾄﾙｸｽ(M6X20)	2	2	
E-20-10	9	HZY9-34750-H01	ｺﾝﾄﾛｰﾙﾕﾆｯﾄ,ｴﾚｸﾄﾛﾆｯｸ	1		
E-20-10	9	HZZ0-34750-H01	ｺﾝﾄﾛｰﾙﾕﾆｯﾄ,ｴﾚｸﾄﾛﾆｯｸ		1	
E-20-10	10	HZW2-90003-000	ﾎﾞﾙﾄﾜｯｼｬｰ, 6X27(CT200)	4	4	

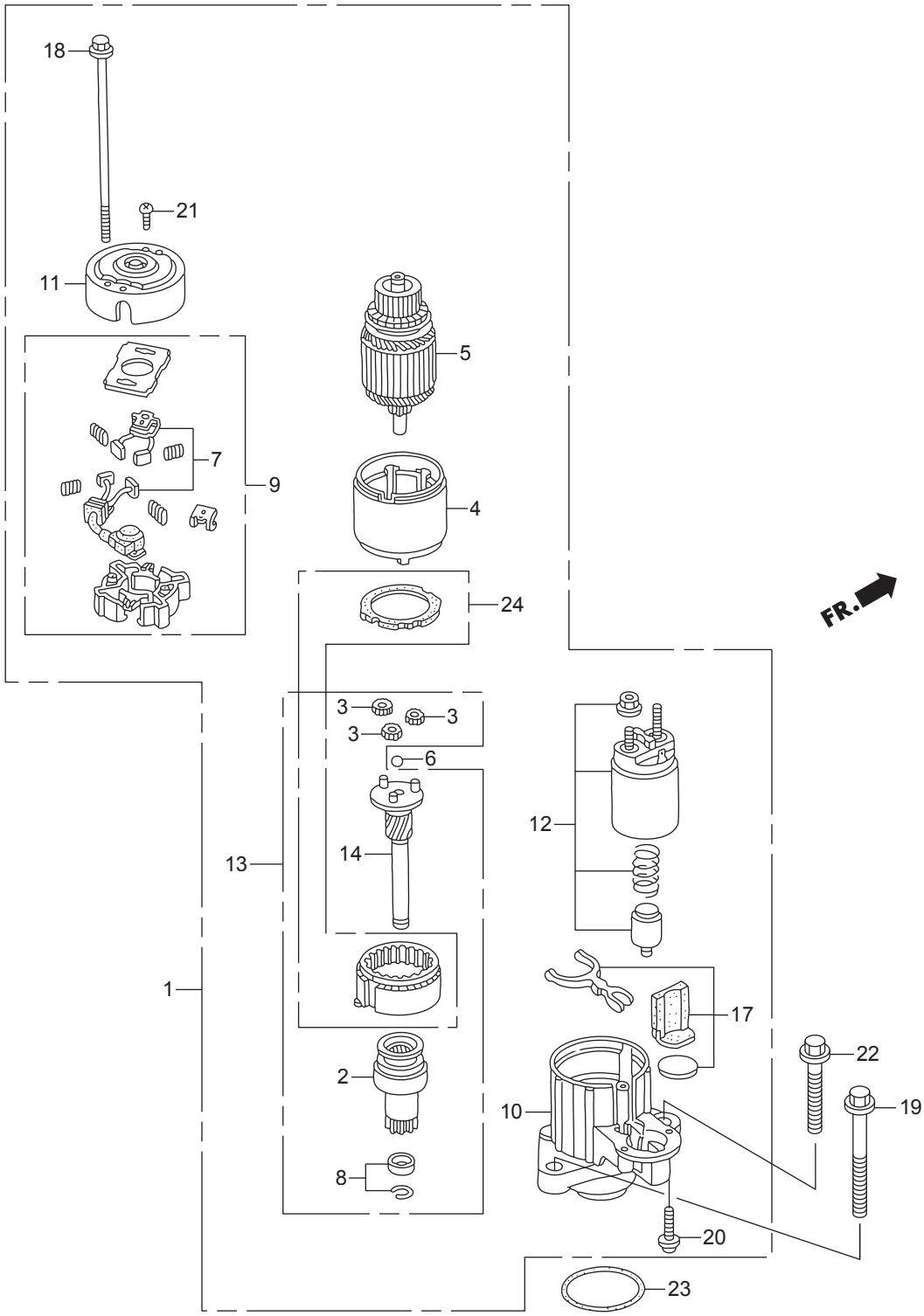
18
21
11
5
7
9
4
24
FR.
3
3
3
6
12
13
14
1
17
22
2
10
19
8
20
23

見出番号		部品番号	部品名	Q'ty/個数		備考
				BFT75A	BFT90A	
E-21	1	HZY9-31200-H01	ﾓｰﾀｰASSY.,ｽﾀｰﾀｰ	1	1	
E-21	2	HZY9-31207-H01	ｸﾗｯﾁCOMP.,ｵｰﾊﾞｰﾗﾝﾆﾝｸﾞ	1	1	
E-21	3	HPY3-31215-004	ｷﾞﾔｰASSY.,ﾌﾟﾗﾈﾀﾘｰ	3	3	
E-21	4	HZY9-31216-003	ﾖｰｸCOMP.	1	1	
E-21	5	HZW1-31217-004	ﾛｰﾀｰCOMP.	1	1	
E-21	6	HPY3-31218-004	ﾎﾞｰﾙ,ｽﾁｰﾙ	1	1	
E-21	7	HZY9-31227-H01	ﾌﾞﾗｼｾｯﾄ	1	1	
E-21	8	HZY9-31229-H01	ｽﾄｯﾊﾟｰｾｯﾄ,ｽﾘｰﾌﾞ	1	1	
E-21	9	HZY9-31231-H01	ﾎﾙﾀﾞｰCOMP.,ﾌﾞﾗｼ	1	1	
E-21	10	HZY6-31235-003	ﾌﾞﾗｹｯﾄ,ﾌﾛﾝﾄ	1	1	
E-21	11	HZY6-31236-003	ﾌﾞﾗｹｯﾄ,ﾘﾔｰ	1	1	
E-21	12	HZY9-31240-003	ｽｲｯﾁASSY.,ﾏｸﾞﾈｯﾄ	1	1	
E-21	13	HZY9-31242-H01	ｼﾔﾌﾄASSY.,ｸﾗｯﾁ	1	1	
E-21	14	HZY9-31246-H01	ｼﾔﾌﾄASSY.,ｷﾞﾔｰ	1	1	
E-21	17	HZW1-31250-004	ﾚﾊﾞｰｾｯﾄ	1	1	
E-21	18	HZW1-31261-004	ﾎﾞﾙﾄA,ｽﾙｰ	2	2	
E-21	19	HZY6-90013-000	ﾎﾞﾙﾄ,ﾌﾗﾝｼﾞ 10X75	1	1	
E-21	20	HZY9-31226-H01	ｽｸﾘｭｰ,ﾊﾟﾝ 6X22	2	2	
E-21	21	HZW1-90107-004	ｽｸﾘｭｰ,ﾊﾟﾝ 5X8	2	2	
E-21	22	HZW4-90159-000	ﾎﾞﾙﾄ,ﾌﾗﾝｼﾞ 10X35	1	1	
E-21	23	HZY3-91303-000	Oﾘﾝｸﾞ 59.4X3.1	1	1	
E-21	24	HZY9-31251-H01	ｷﾞﾔｰASSY.,ｲﾝﾀｰﾅﾙ	1	1	

F-2 シフトシャフト

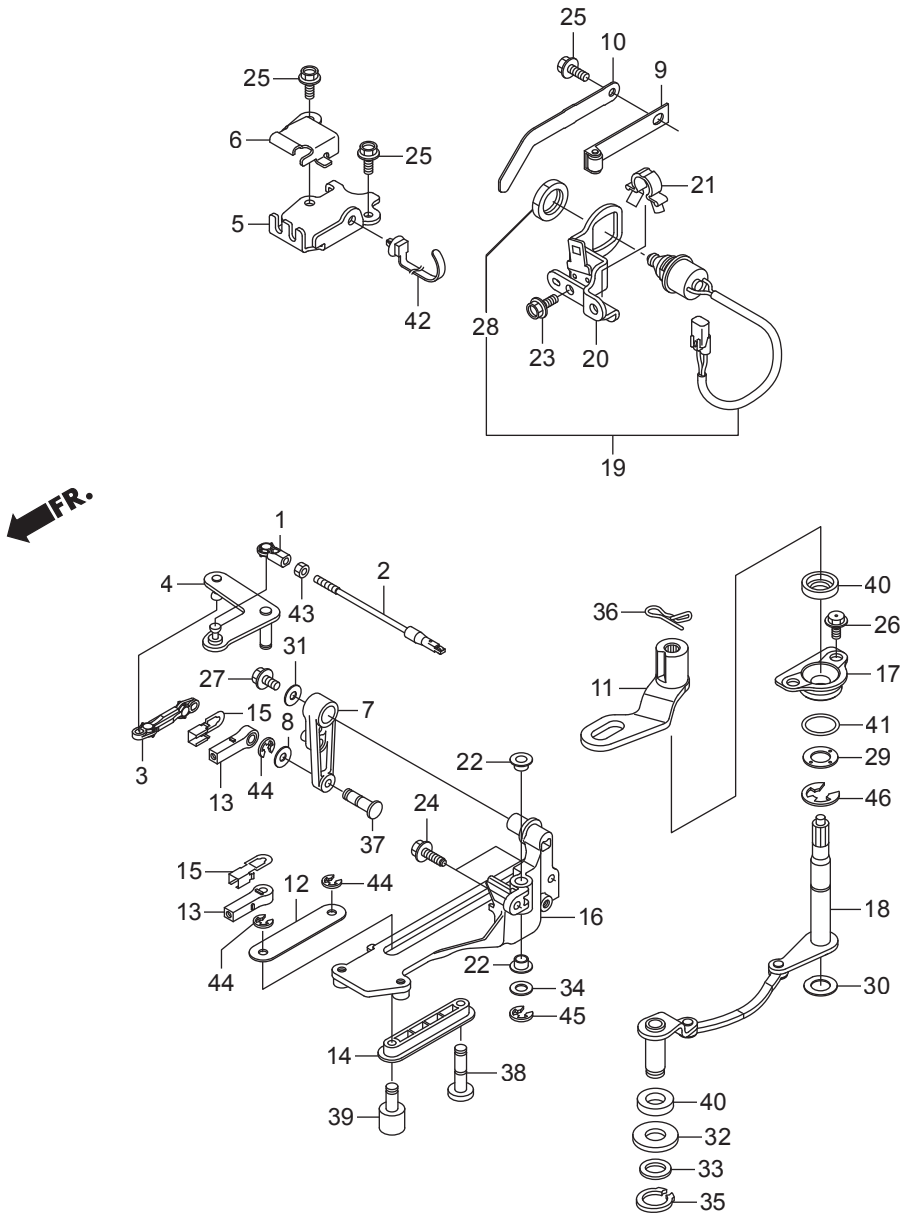
25
10
9
25
6
25
21
5
42
28
23
20
19
FR.
1
2
4
43
36
40
26
31
27
17
11
15
7
8
41
29
3
22
13
44
46
24
37
15
12
44
18
13
16
22
34
44
30
45
14
38
39
40
32
33
35

見出番号		部品番号	部品名	Q'ty/個数		備考
				BFT75A	BFT90A	
F-2	1	HZV5-17838-000	ﾘﾝｹｰｼﾞ,ﾋﾟﾎﾞｯﾄ	1	1	
F-2	2	HZY9-17840-000	ﾛｯﾄﾞCOMP.,ｽﾛｯﾄﾙ	1	1	
F-2	3	HZY6-17845-000	ﾘﾝｸ,ｽﾛｯﾄﾙ	1	1	
F-2	4	HZY9-17860-000	ﾌﾟﾚｰﾄCOMP.,ｽﾛｯﾄﾙ	1	1	
F-2	5	HZY9-17877-000	ﾌﾟﾚｰﾄ,ﾘﾓｰﾄｺﾝﾄﾛｰﾙｹｰﾌﾞﾙ	1	1	
F-2	6	HZY9-17878-000	ｶﾊﾞｰ,ﾘﾓｰﾄｺﾝﾄﾛｰﾙｹｰﾌﾞﾙ	1	1	
F-2	7	HZY6-17931-000	ｱｰﾑ,ｽﾛｯﾄﾙ	1	1	
F-2	8	H921-17936-000	ﾜｯｼｬｰ,ﾋﾟﾎﾞｯﾄ	1	1	
F-2	9	HZW1-24210-010	ｽﾌﾟﾘﾝｸﾞCOMP.,ｸﾘｯｸ	1	1	
F-2	10	HZY9-24221-000	ｽﾌﾟﾘﾝｸﾞ,ｸﾘｯｸｱｼｽﾄ	1	1	
F-2	11	HZY9-24612-000	ｱｰﾑ,ｼﾌﾄ	1	1	
F-2	12	HZY9-24614-000	ﾌﾟﾚｰﾄ,ｼﾌﾄﾋﾟﾎﾞｯﾄ	1	1	
F-2	13	HZY3-24618-000	ﾋﾟﾎﾞｯﾄ,ｼﾌﾄ	2	2	
F-2	14	HZY9-24618-000	ﾋﾟﾎﾞｯﾄ,ｼﾌﾄｽﾗｲﾄﾞ	1	1	
F-2	15	HZY3-24619-000	ﾌﾟﾚｰﾄ,ﾛｯｸ	2	2	
F-2	16	HZY9-24628-000	ﾌﾞﾗｹｯﾄ,ｼﾌﾄﾘﾝｸ	1	1	
F-2	17	HZW1-24629-000	ﾎﾙﾀﾞｰ,ｼｰﾙ	1	1	
F-2	18	HZY9-24630-000	ｼｬﾌﾄCOMP.,ｼﾌﾄ	1	1	
F-2	19	HZY9-35470-023	ｽｲｯﾁASSY.,ﾆｭｰﾄﾗﾙ	1	1	
F-2	20	HZY9-35475-010	ﾌﾞﾗｹｯﾄ,ﾆｭｰﾄﾗﾙｽｲｯﾁ	1	1	
F-2	21	HVM0-46391-003	ｸﾘｯﾌﾟ,ﾌﾞﾚｰｷﾊﾟｲﾌﾟ(A)	1	1	
F-2	22	HZY3-63205-000	ﾌﾞｯｼｭA,ｶﾊﾞｰﾛｯｸ	2	2	
F-2	23	HZW9-90011-000	ﾎﾞﾙﾄ,ﾌﾗﾝｼﾞ 6X14(CT200)	1	1	
F-2	24	HZV0-90017-C10	ﾎﾞﾙﾄ,ﾌﾗﾝｼﾞ 6X18(CT200)	2	2	
F-2	25	HZY3-90017-000	ﾎﾞﾙﾄ,ﾌﾗﾝｼﾞ 6X16	3	3	
F-2	26	HZW5-90023-000	ﾎﾞﾙﾄ,ﾌﾗﾝｼﾞ 6X11	2	2	
F-2	27	HZY3-90056-000	ﾎﾞﾙﾄ,ﾌﾗﾝｼﾞ 6X12	1	1	
F-2	28	HZV5-90302-003	ﾅｯﾄ,6ｶｸ 20MM	1	1	
F-2	29	HGET-90429-000	ﾜｯｼｬｰ,ｻｲﾄﾞ 14MM	1	1	

F-2 シフトシャフト

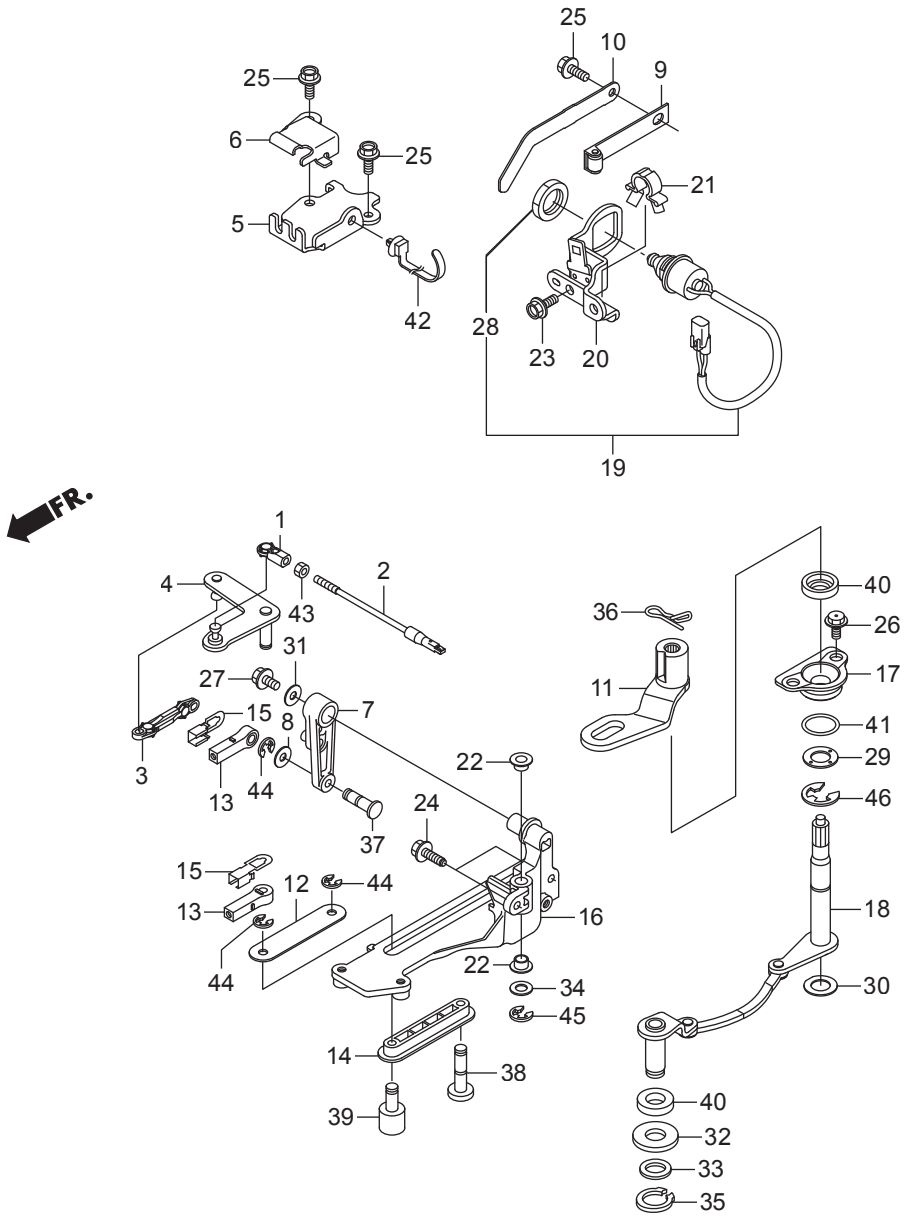
25
10
9
25
6
25
21
5
42
28
23
20
19
FR.
1
2
4
43
36
40
26
31
27
17
11
15
8
7
41
29
3
22
13
44
46
24
37
15
12
44
18
13
16
22
34
44
30
45
14
38
39
40
32
33
35

見出番号		部品番号	部品名	Q'ty/個数		備考
				BFT75A	BFT90A	
F-2	30	HZW5-90501-000	ﾜｯｼｬｰ,ｼﾌﾄｼｬﾌﾄ	1	1	
F-2	31	HZY3-90508-000	ﾜｯｼｬｰ,ﾌﾟﾚｲﾝ 6MM	1	1	
F-2	32	HZY9-90508-000	ﾜｯｼｬｰ 14MM	1	1	
F-2	33	HZY9-90509-000	ﾜｯｼｬｰ 13MM	1	1	
F-2	34	H921-90518-000	ﾜｯｼｬｰ,ﾌﾟﾚｲﾝ 8MM	1	1	
F-2	35	HZY9-90651-000	ｻｰｸﾘｯﾌﾟ,ｴｷｽﾀｰﾅﾙ 12	1	1	
F-2	36	HSD2-90705-931	ﾋﾟﾝ,ｽﾅｯﾌﾟ 6MM	1	1	
F-2	37	HZY3-90751-000	ﾋﾟﾝ,ﾘﾝｸ	1	1	
F-2	38	HZY6-90752-000	ﾋﾟﾝ,ｼﾌﾄﾘﾝｸ	1	1	
F-2	39	HZY6-90753-000	ﾋﾟﾝ,ﾘﾝｸ	1	1	
F-2	40	HZV4-91255-651	ｳｵｰﾀｰｼｰﾙ 14X26X6	2	2	
F-2	41	HKF0-91305-003	Oﾘﾝｸﾞ 27X2(ｱﾗｲ)	1	1	
F-2	42	HSTK-91540-003	ｸﾘｯﾌﾟ,ﾊｰﾈｽﾊﾞﾝﾄﾞ(ﾌﾟﾗｽﾁｯｸ)	1	1	(155.3MM)
F-2	43	HCO-94001-05490-0S	ﾅｯﾄ,6ｶｸ 5MM	1	1	
F-2	44	HCO-94540-04029	Eﾘﾝｸﾞ 4MM	3	3	
F-2	45	HCO-94540-06029	Eﾘﾝｸﾞ 6MM	1	1	
F-2	46	HCO-94540-12029	Eﾘﾝｸﾞ 12MM	1	1	

F-3 エクステンションケース

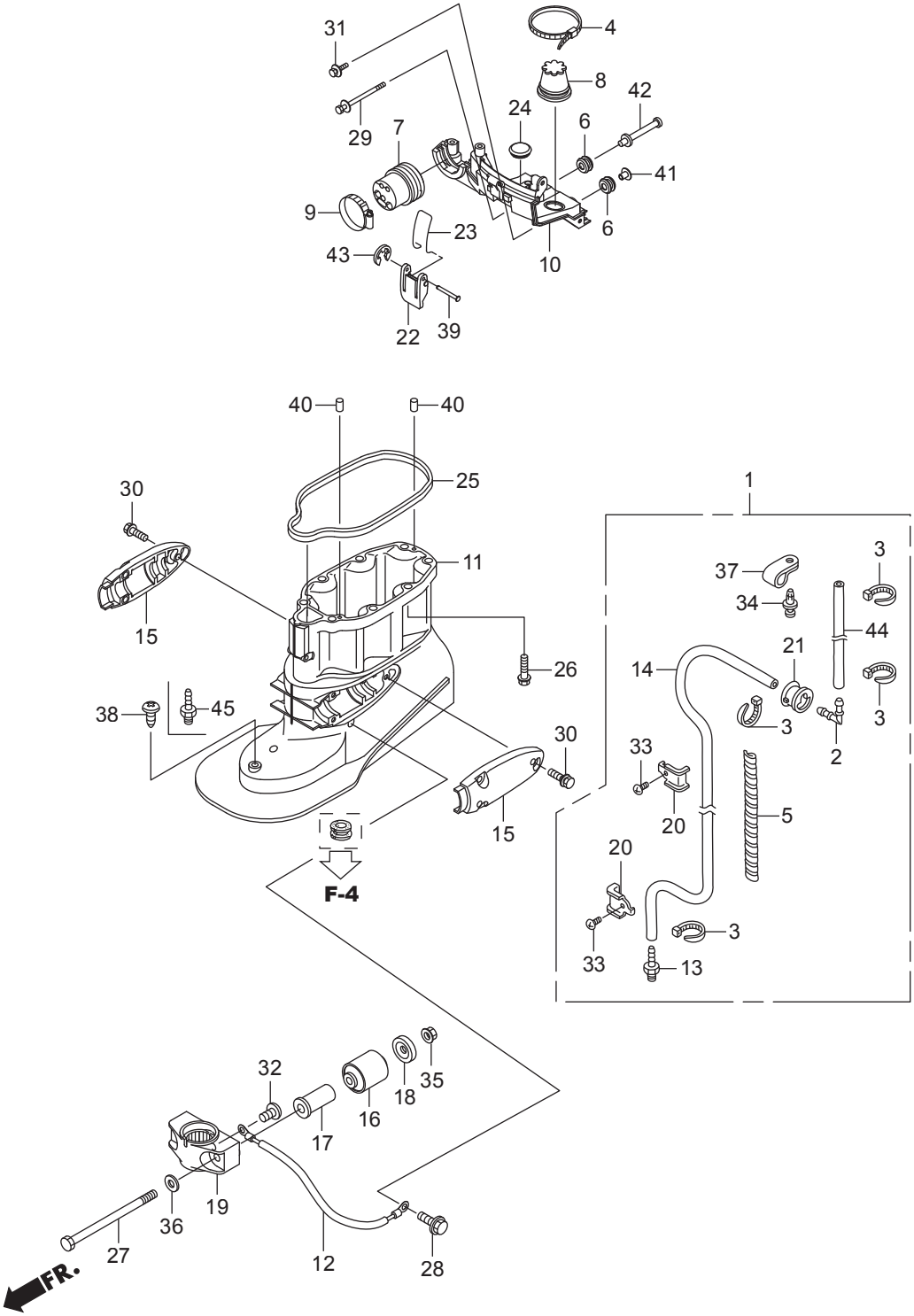

見出番号		部品番号	部品名	Q'ty/個数		備考
				BFT75A	BFT90A	
F-3	1	HZY9-06411-010	ﾁｭｰﾌﾞｷｯﾄ,ｽﾋﾟｰﾄﾞｾﾝｻｰ	1	1	
F-3	2	HGE1-17357-670	ｼﾞｮｲﾝﾄA,ﾌﾞﾘｰｻﾞｰ	1	1	
F-3	3	HKM3-32161-003	ﾊﾞﾝﾄﾞ,ﾜｲﾔｰ	4	4	
F-3	4	HMG9-35701-950	ﾊﾞﾝﾄﾞ(BLACK 3.5X140)	1	1	
F-3	5	HZY6-36104-003	ﾁｭｰﾌﾞ,ｽﾊﾟｲﾗﾙ	1	1	
F-3	6	HZV5-40102-000	ｸﾞﾛﾒｯﾄ,ｱﾝﾀﾞｰｹｰｽ	3	3	
F-3	7	HZY9-40105-000	ｸﾞﾛﾒｯﾄ,ﾘﾓｰﾄｺﾝﾄﾛｰﾙｹｰﾌﾞﾙ	1	1	
F-3	8	HZW1-40107-700	ｸﾞﾛﾒｯﾄ,ｱﾝﾀﾞｰｹｰｽ(C)	1	1	
F-3	9	HZY3-40119-003	ﾊﾞﾝﾄﾞ,ｱﾝﾀﾞｰｹｰｽｸﾞﾛﾒｯﾄ	1	1	
F-3	10	HZY9-40154-000ZC	ﾌﾞﾗｹｯﾄ,ﾌﾛﾝﾄｱﾝﾀﾞｰｶﾊﾞｰ	1	1	*T107* ﾍﾞｲﾌﾞﾙｰ
F-3	11	HZY9-40201-020ZC	ｹｰｽ,ｴｸｽﾃﾝｼｮﾝ	1	1	*T107* ﾍﾞｲﾌﾞﾙｰ
F-3	12	HZY6-40219-023	ﾜｲﾔｰ,ﾘｰﾄﾞ(1.5X137MM)	1	1	
F-3	13	HZV5-41172-000	ﾆｯﾌﾟﾙ,ｾﾝｻｰ	1	1	
F-3	14	HZY9-41173-000	ﾁｭｰﾌﾞ,ｽﾋﾟｰﾄﾞｾﾝｻｰ	1	1	
F-3	15	HZY9-50111-000ZC	ﾊｳｼﾞﾝｸﾞ,ﾛｱｰﾏｳﾝﾃｲﾝｸﾞ	2	2	*T107* ﾍﾞｲﾌﾞﾙｰ
F-3	16	HZZ0-50155-000	ﾏｳﾝﾄCOMP.,ﾛｱｰﾗﾊﾞｰ	2	2	
F-3	17	HZY9-50156-000	ｶﾗｰ,ﾛｱｰﾏｳﾝﾃｲﾝｸﾞ	2	2	
F-3	18	HZY9-50157-000	ｽﾄｯﾊﾟｰ,ﾛｱｰﾏｳﾝﾄ	2	2	
F-3	19	HZW1-50161-020ZC	ﾊｳｼﾞﾝｸﾞ,ﾛｱｰｾﾝﾀｰﾏｳﾝﾃｲﾝｸﾞ	1	1	*T107* ﾍﾞｲﾌﾞﾙｰ
F-3	20	HZY6-50209-000	ﾌﾟﾚｰﾄ,ｽﾋﾟｰﾄﾞｾﾝｻｰﾁｭｰﾌﾞ	2	2	
F-3	21	HZY6-56118-000	ﾌﾞｯｼｭ,ﾓｰﾀｰｺｰﾄﾞ	1	1	
F-3	22	HZY9-63232-010	ﾚﾊﾞｰ,ﾌｱｽﾅｰ	1	1	
F-3	23	HZY9-63237-000	ﾜｲﾔｰ,ﾌｱｽﾅｰ	1	1	
F-3	24	HZC0-63515-700	ｷｬｯﾌﾟ,L.ｻｲﾄﾞｶﾊﾞｰ	1	1	
F-3	25	HZY9-63719-000	ｼｰﾙB,ｶﾊﾞｰｱﾝﾀﾞｰ	1	1	
F-3	26	HZY6-90002-000	ﾎﾞﾙﾄ,ﾌﾗﾝｼﾞ 10X40	8	8	
F-3	27	HZY9-90102-000	ﾎﾞﾙﾄ,6ｶｸ 12X186	2	2	
F-3	28	HZW9-90103-010	ﾎﾞﾙﾄ,ﾌﾗﾝｼﾞ 6X12	1	1	
F-3	29	HZY9-90104-000	ﾎﾞﾙﾄﾜｯｼｬｰ, 6X95	1	1	

F-3 エクステンションケース

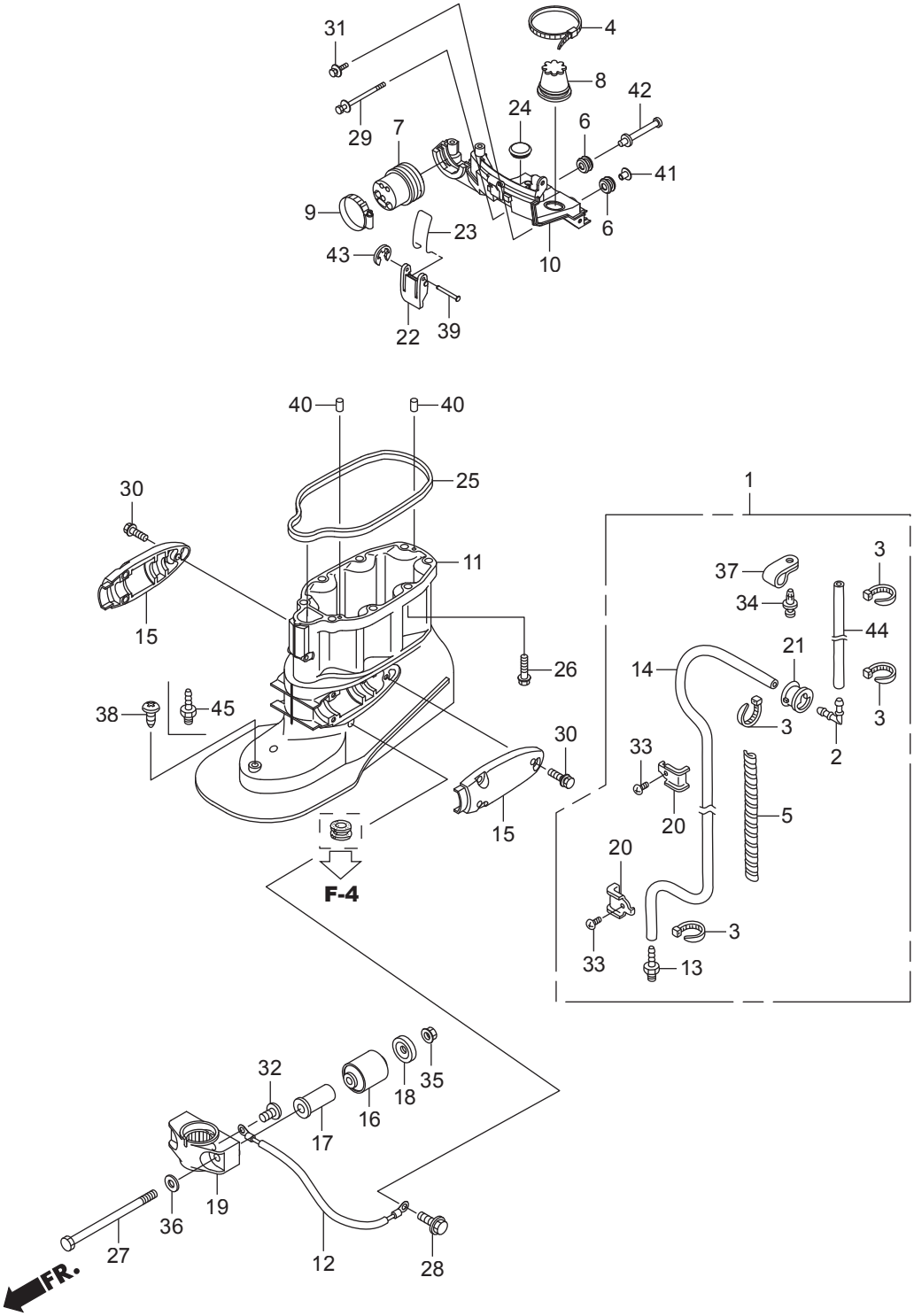

見出番号		部品番号	部品名	Q'ty/個数		備考
				BFT75A	BFT90A	
F-3	30	HZY6-90105-000	ﾎﾞﾙﾄﾜｯｼｬｰ, 8X30	6	6	
F-3	31	HZY9-90105-000	ﾎﾞﾙﾄﾜｯｼｬｰ, 6X27	2	2	
F-3	32	HZV5-90119-000	ｽｸﾘｭｰ,ﾊﾟﾝ 6X8	1	1	
F-3	33	HZV5-90119-000	ｽｸﾘｭｰ,ﾊﾟﾝ 6X8	2	2	
F-3	34	HZV5-90127-003	ｽｸﾘｭｰ,ﾘﾍﾞｯﾄ 5X10	1	1	
F-3	35	HZW5-90302-003	ﾅｯﾄ,ﾌﾗﾝｼﾞ 12MM	2	2	
F-3	36	HZW1-90559-000	ﾜｯｼｬｰ,ﾌﾟﾚｲﾝ 12MM	2	2	
F-3	37	H750-90628-000	ｸﾘｯﾌﾟ(14MM)	1	1	
F-3	38	HZZ3-90651-003	ｸﾘｯﾌﾟ 7MM	1	1	
F-3	39	HZY9-90754-000	ﾋﾟﾝ 5X44.5	1	1	
F-3	40	HZV5-90756-000	ﾉｯｸﾋﾟﾝ 6X10	2	2	
F-3	41	HZV5-91553-010	ｶﾗｰ,C.D.I.ﾕﾆｯﾄｹｰｽ	2	2	
F-3	42	HZY9-91553-000	ｶﾗｰ,ﾌﾛﾝﾄﾌﾞﾗｹｯﾄ	1	1	
F-3	43	HCO-94540-04029	Eﾘﾝｸﾞ 4MM	1	1	
F-3	44	HCO-95005-50950-30	ﾁｭｰﾌﾞ, 5X950	1	1	(HC-95005-50001-30M)
F-3	45	HZV5-41172-000	ﾆｯﾌﾟﾙ,ｾﾝｻｰ	1	1	

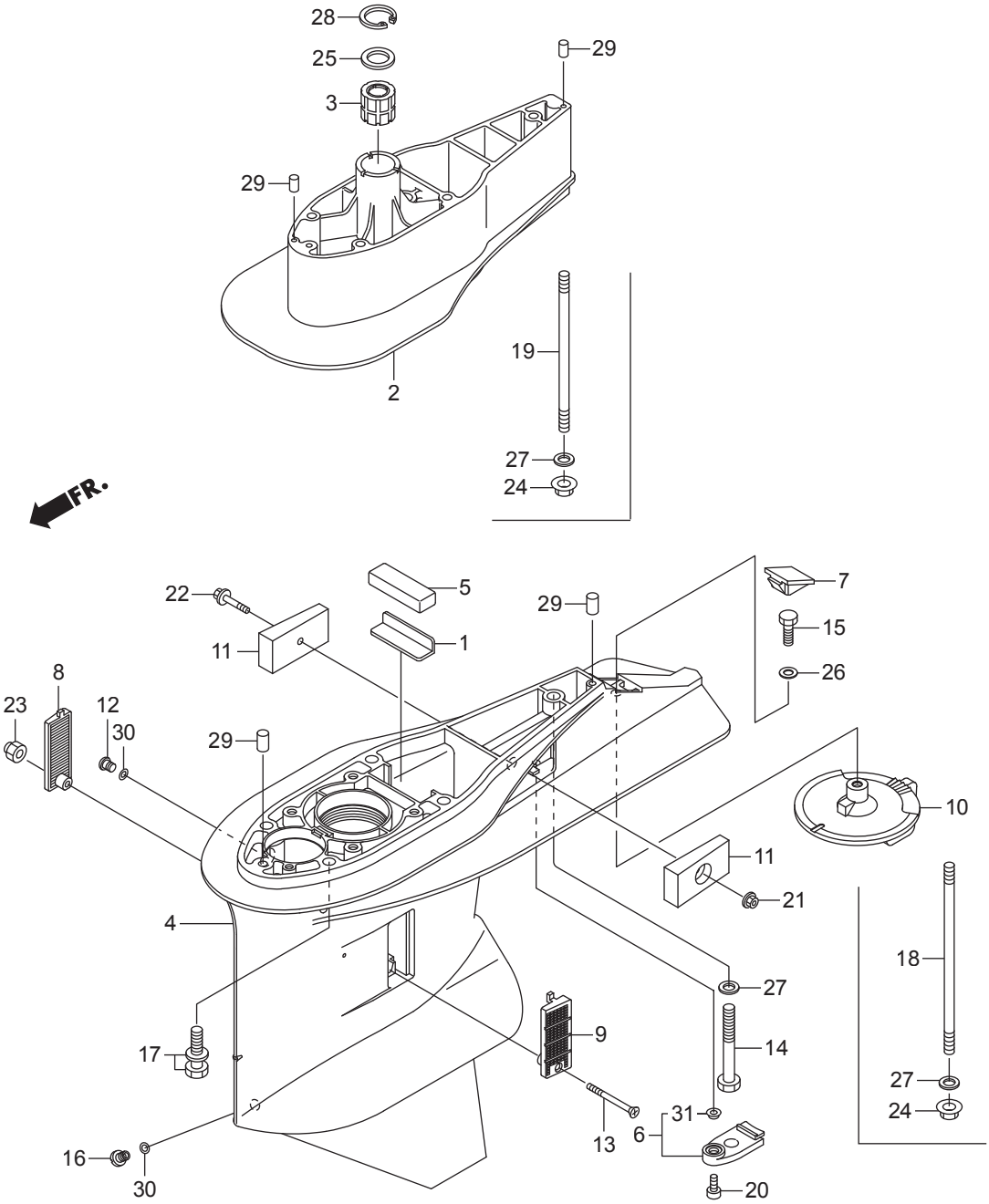
28
25
3
29
29
19
2
27
24
FR.
22
5
29
7
11
1
15
8
26
23
12
30
29
10
11
21
4
18
27
9
14
17
27
24
31
13
6
16
30
20

見出番号		部品番号	部品名	Q'ty/個数		備考
				BFT75A	BFT90A	
F-3-10	1	HZW1-19286-B00	ﾌﾟﾚｰﾄ,ﾗﾊﾞｰｾｯﾃｲﾝｸﾞ	1	1	
F-3-10	2	HZY9-40202-H50ZB	ｾﾊﾟﾚｰﾀｰ,ｴｸｽﾃﾝｼｮﾝ(XL)	1	1	*T107* ﾍﾞｲﾌﾞﾙｰ XRTN
F-3-10	3	HZW1-40210-710	ﾌﾞｯｼｭCOMP.,ﾊﾞｰﾁｶﾙｼｬﾌﾄ	1	1	XRTN
F-3-10	4	HZY9-41101-H00ZB	ｹｰｽ,ｷﾞｬｰ	1	1	*T107* ﾍﾞｲﾌﾞﾙｰ
F-3-10	5	HZW1-41102-B00	ｸﾞﾛﾒｯﾄ,ｷﾞｬｰｹｰｽ	1	1	
F-3-10	6	HZZ0-41102-000	ｶﾊﾞｰB,ｷﾞｬｰｹｰｽ	1	1	
F-3-10	7	HZZ0-41103-000	ｸﾞﾛﾒｯﾄ,ｷﾞｬｰｹｰｽ	1	1	
F-3-10	8	HZZ0-41104-010	ｽｸﾘｰﾝ,R.ｳｵｰﾀｰ	1	1	
F-3-10	9	HZZ0-41105-010	ｽｸﾘｰﾝ,L.ｳｵｰﾀｰ	1	1	
F-3-10	10	HZZ0-41107-000ZD	ﾀﾌﾞ,ﾄﾘﾑ	1	1	*T107* ﾍﾞｲﾌﾞﾙｰ
F-3-10	11	HZW1-41109-B00	ﾒﾀﾙCOMP.,ｱﾉｰﾄﾞ	2	2	
F-3-10	12	HZW9-90101-003	ﾎﾞﾙﾄ,ｵｲﾙﾁｪｯｸ	1	1	
F-3-10	13	HZZ0-90101-000	ｽｸﾘｭｰ,ﾌﾗｯﾄ 5X55	1	1	
F-3-10	14	HZW1-90104-900	ﾎﾞﾙﾄ,6ｶｸ 10X80	1	1	LRTN
F-3-10	15	HZV5-90115-000	ﾎﾞﾙﾄ,6ｶｸ 8X25	1	1	
F-3-10	16	HZY3-90120-000	ﾎﾞﾙﾄ,ﾄﾞﾚﾝﾌﾟﾗｸﾞ	1	1	
F-3-10	17	HZY6-90123-000	ﾎﾞﾙﾄﾜｯｼｬｰ, 10X40	4	4	LRTN
F-3-10	18	HZW1-90124-910	ﾎﾞﾙﾄ,ｽﾀｯﾄﾞ(10X202)	1	1	XRTN
F-3-10	19	HZW1-90125-910	ﾎﾞﾙﾄ,ｽﾀｯﾄﾞ(10X164)	4	4	XRTN
F-3-10	20	HZY3-90133-000	ﾎﾞﾙﾄ,ｿｹｯﾄ 6X16	1	1	
F-3-10	21	HZY1-90205-000	ﾅｯﾄ,ｾﾙﾌﾛｯｸ 6MM	1	1	
F-3-10	22	HHW1-90225-670	ﾎﾞﾙﾄ,ﾌﾗﾝｼﾞ 6X35	1	1	
F-3-10	23	HZV4-90302-000	ﾅｯﾄ,ｾﾙﾌﾛｯｸ 5MM	1	1	
F-3-10	24	HZV5-90306-003	ﾅｯﾄ,ｾﾙﾌﾛｯｸ 10MM	5	5	XRTN
F-3-10	25	HZW1-90501-710	ﾜｯｼｬｰ 26MM	1	1	XRTN
F-3-10	26	HZV4-90507-000	ﾜｯｼｬｰ,ﾌﾟﾚｲﾝ 8MM	1	1	
F-3-10	27	HZV5-90563-000	ﾜｯｼｬｰ,ﾌﾟﾚｲﾝ 10MM	1	1	LRTN
F-3-10	27	HZV5-90563-000	ﾜｯｼｬｰ,ﾌﾟﾚｲﾝ 10MM	5	5	XRTN
F-3-10	28	HZW1-90651-710	ｻｰｸﾘｯﾌﾟ,ｲﾝﾀｰﾅﾙ 40	1	1	XRTN

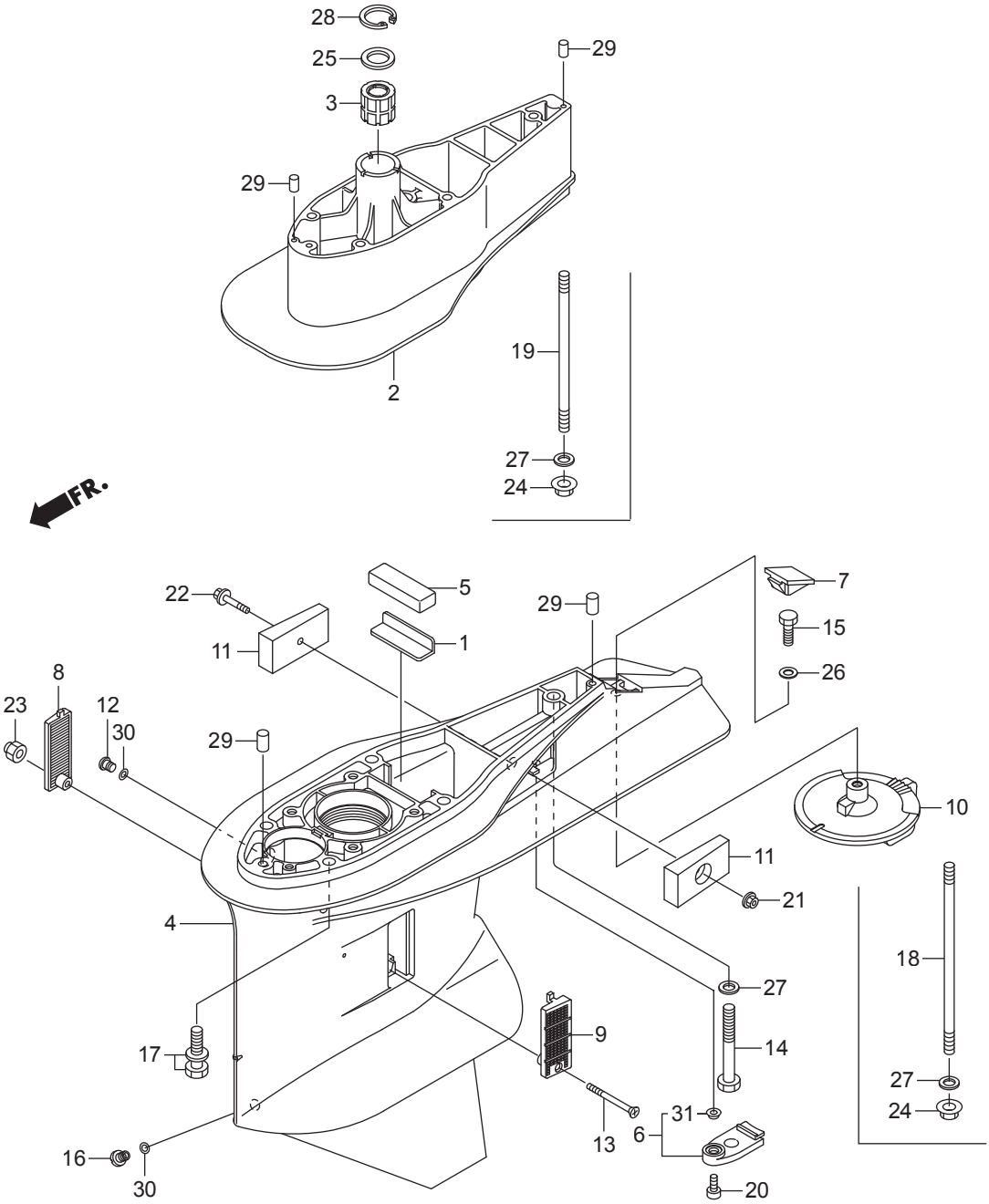
28
25
3
29
29
2
19
27
24
FR.
22
5
29
7
11
1
15
8
26
23
12
30
29
10
11
21
4
18
27
9
14
17
27
24
31
13
6
16
30
20

見出番号		部品番号	部品名	Q'ty/個数		備考
				BFT75A	BFT90A	
F-3-10	29	HZV5-90756-000	ﾉｯｸﾋﾟﾝ 6X10	2	2	LRTN
F-3-10	29	HZV5-90756-000	ﾉｯｸﾋﾟﾝ 6X10	4	4	XRTN
F-3-10	30	HZW4-91301-003	Oﾘﾝｸﾞ 6.9X1.45	2	2	
F-3-10	31	HZY3-91556-000	ｶﾗｰ,ﾃﾞｲｽﾀﾝｽ 6.5X9X3	1	1	

F-3-20 ギヤーケース ASSY

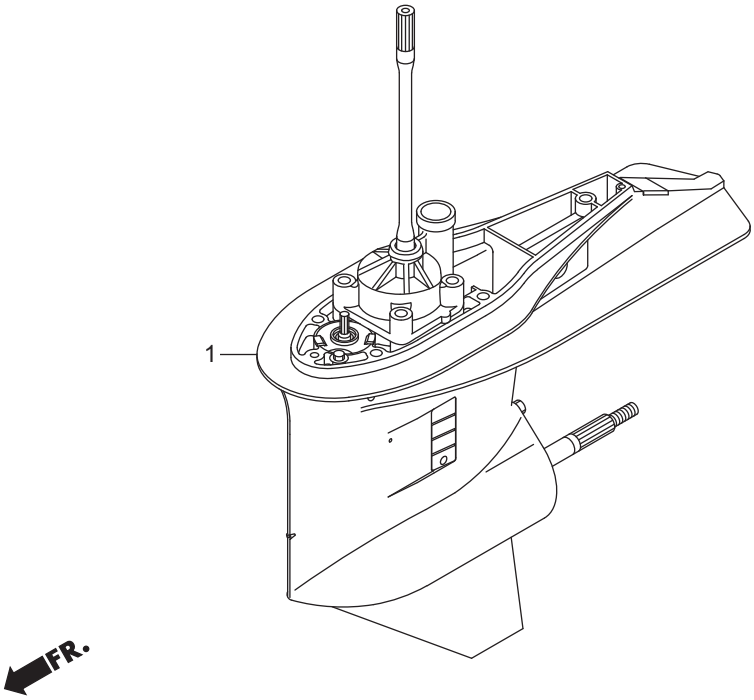

見出番号		部品番号	部品名	Q'ty/個数		備考
				BFT75A	BFT90A	
F-3-20	1	HZY9-41100-H00ZB	ｹｰｽASSY.,ｷﾞﾔｰ(L)	1	1	*T107* ﾍﾞｲﾌﾞﾙｰ LRTN
F-3-20	1	HZY9-41100-H50ZB	ｹｰｽASSY.,ｷﾞﾔｰ(XL)	1	1	*T107* ﾍﾞｲﾌﾞﾙｰ XRTN

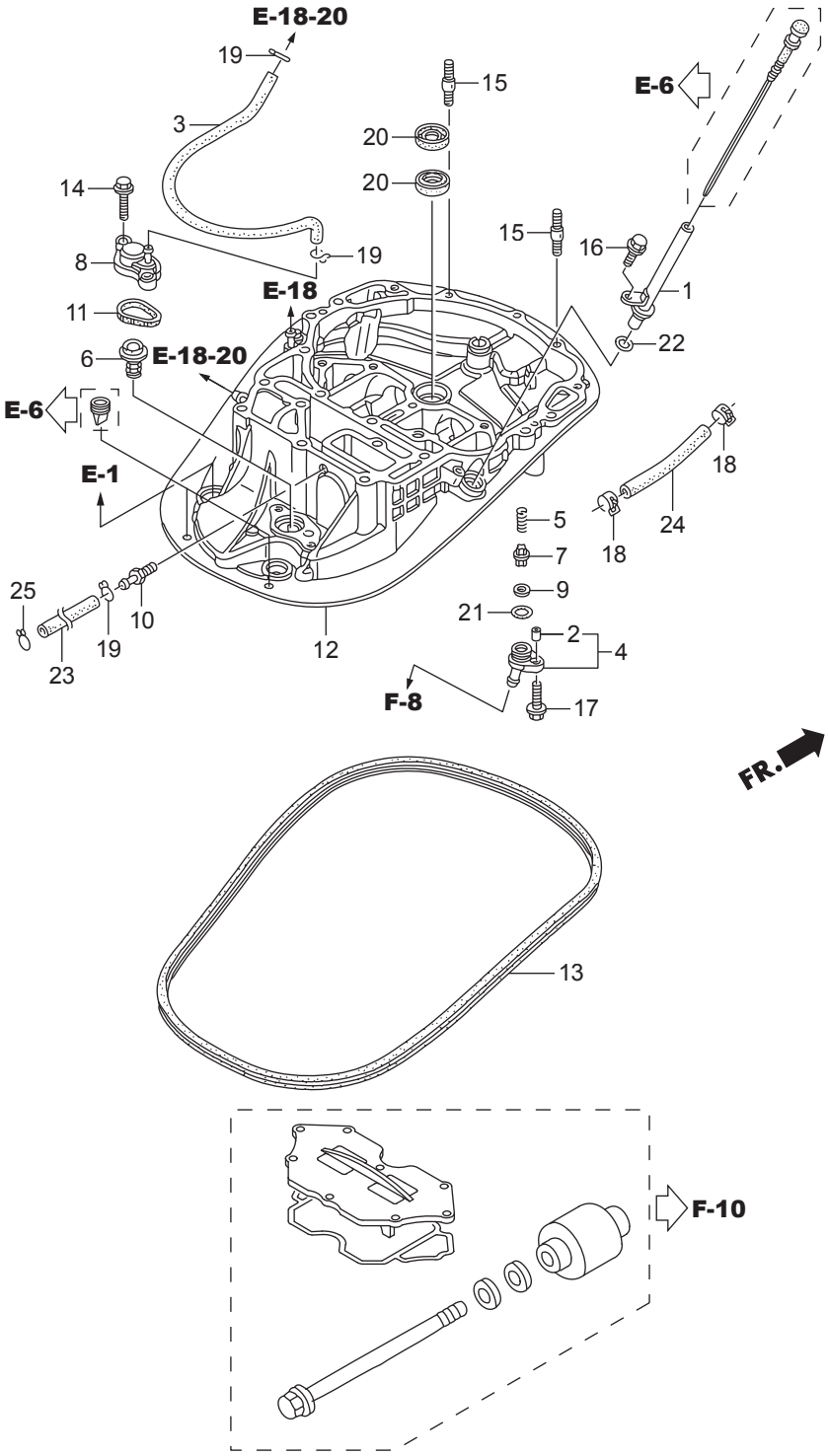
E-18-20
19
3
14
8
11
6
E-18-20
E-6
E-1
E-18
19
15
20
20
15
16
E-6
1
22
18
24
18
5
7
9
21
2
4
17
F-8
25
23
19
10
12
FR.
13
F-10

見出番号		部品番号	部品名	Q'ty/個数		備考
				BFT75A	BFT90A	
F-3-30	1	HZY9-15665-000	ﾊﾟｲﾌﾟCOMP.,ｵｲﾙﾚﾍﾞﾙ	1	1	
F-3-30	2	HZV5-17202-310	ｶﾗｰ,ﾃﾞｲｽﾀﾝｽ 6.5X11X7.5	1	1	
F-3-30	3	HZY9-19256-000	ﾁｭｰﾌﾞB,ｳｵｰﾀｰ	1	1	
F-3-30	4	HZY9-19277-000	ｶﾊﾞｰ,ﾌﾗｯｼｭﾊﾞﾙﾌﾞ	1	1	
F-3-30	5	HZW9-19279-000	ｽﾌﾟﾘﾝｸﾞ,ﾌﾗｯｼｭﾊﾞﾙﾌﾞ	1	1	
F-3-30	6	HZY6-19290-003	ﾊﾞﾙﾌﾞASSY.,ﾘﾘｰﾌ	1	1	
F-3-30	7	HZW9-19291-000	ﾊﾞﾙﾌﾞ,ﾌﾗｯｼｭ	1	1	
F-3-30	8	HZY9-19295-000	ｶﾊﾞｰ,ﾘﾘｰﾌﾊﾞﾙﾌﾞ	1	1	
F-3-30	9	HZW9-19297-000	ﾊﾟｯｷﾝ,ﾌﾗｯｼｭﾊﾞﾙﾌﾞ	1	1	
F-3-30	10	HZW4-19312-H00	ｼﾞｮｲﾝﾄ,ｳｵｰﾀｰﾁｭｰﾌﾞ	1	1	
F-3-30	11	HZW9-19317-000	Oﾘﾝｸﾞ,ｻｰﾓｽﾀｯﾄｶﾊﾞｰ	1	1	
F-3-30	12	HZY9-23170-010ZA	ｹｰｽCOMP.,ﾏｳﾝﾄ	1	1	*NH8* ﾀﾞｰｸｸﾞﾚｰ
F-3-30	13	HZY9-63718-000	ｼｰﾙA,ｶﾊﾞｰｱﾝﾀﾞｰ	1	1	
F-3-30	14	HZY3-90030-000	ﾎﾞﾙﾄ,ﾌﾗﾝｼﾞ 6X22	2	2	
F-3-30	15	HZY3-90043-000	ﾎﾞﾙﾄ,ｽﾀｯﾄﾞ 8X28	2	2	
F-3-30	16	HZY3-90056-000	ﾎﾞﾙﾄ,ﾌﾗﾝｼﾞ 6X12	1	1	
F-3-30	17	HZW9-90105-000	ﾎﾞﾙﾄ,ﾌﾗﾝｼﾞ 6X20	1	1	
F-3-30	18	HZY3-90601-030	ｸﾗﾝﾌﾟ,ﾁｭｰﾌﾞ(D10.5)	2	2	
F-3-30	19	HZV4-90603-000	ｸﾘｯﾌﾟ,ﾁｭｰﾌﾞ(B10)	3	3	
F-3-30	20	HZW5-91202-003	ｼｰﾙ,ｳｵｰﾀｰ 22X35X7	2	2	
F-3-30	21	H800-91303-000	Oﾘﾝｸﾞ 16MM	1	1	
F-3-30	22	HPJ7-91309-010	Oﾘﾝｸﾞ 11.5X3.5	1	1	
F-3-30	23	HZY9-91402-000	ﾁｭｰﾌﾞ,ｳｵｰﾀｰﾁｪｯｸ	1	1	
F-3-30	24	HCO-95005-70110-30	ﾁｭｰﾌﾞ, 7X110	1	1	(HC-95005-70001-30M)
F-3-30	25	HGHB-16163-600	ｸﾘｯﾌﾟ,ﾁｭｰﾌﾞ	1	1	

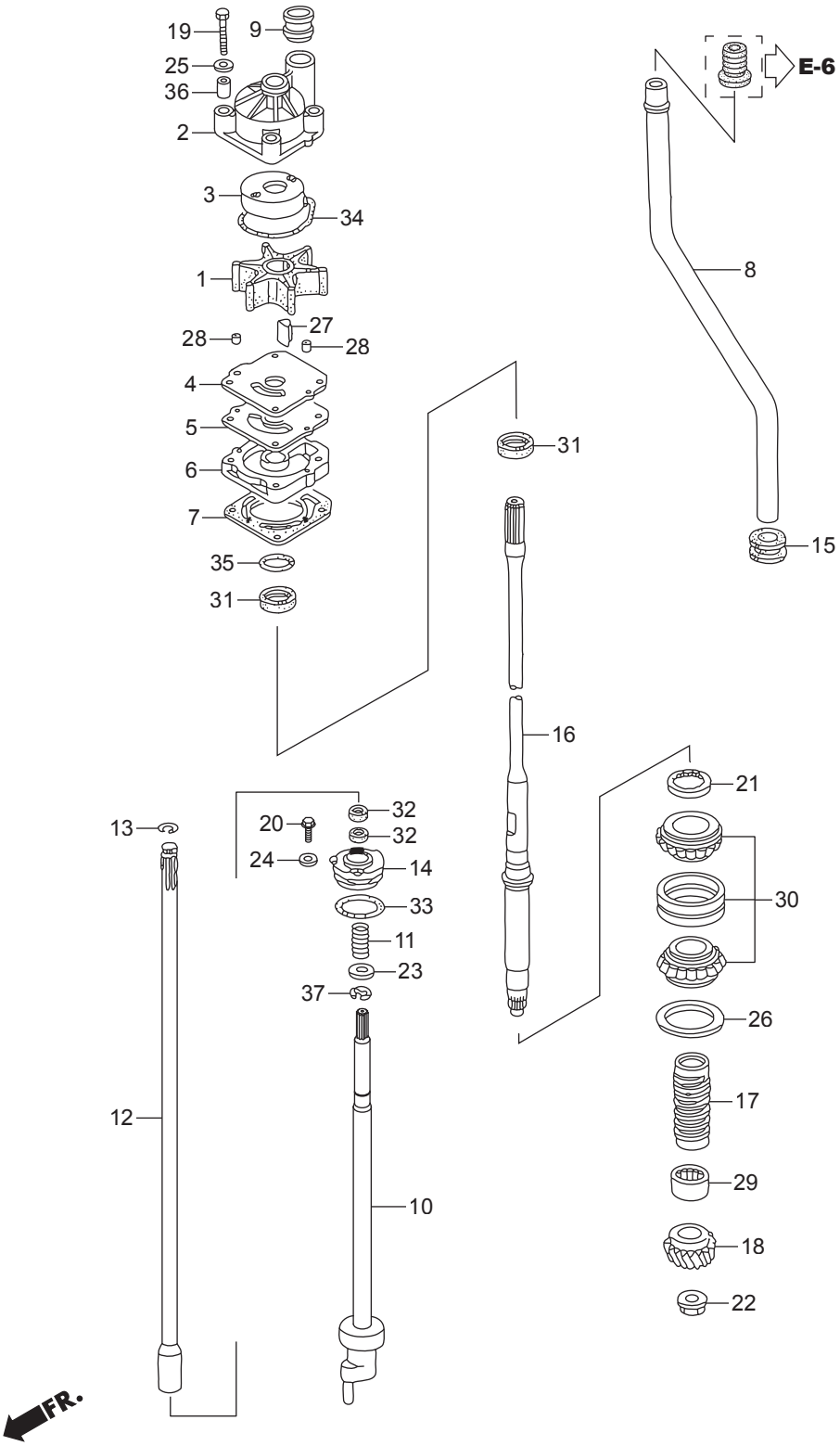
19
9
25
36
2
3
34
1
27
28
28
4
5
6
7
35
31
31
16
E-6
8
15
21
30
26
17
29
18
22
13
20
32
32
24
14
33
11
23
37
12
10
FR.

見出番号		部品番号	部品名	Q'ty/個数		備考
				BFT75A	BFT90A	
F-4	1	HZY9-19210-H01	ｲﾝﾍﾟﾗｰ,ﾎﾟﾝﾌﾟ	1	1	
F-4	2	HZY9-19221-H00	ﾊｳｼﾞﾝｸﾞ,ｲﾝﾍﾟﾗｰ	1	1	
F-4	3	HZY9-19223-H00	ﾗｲﾅｰ,ﾎﾟﾝﾌﾟ	1	1	
F-4	4	HZY9-19231-H00	ｶﾊﾞｰ,ｲﾝﾍﾟﾗｰ	1	1	
F-4	5	HZW1-19234-B00	ｶﾞｽｹｯﾄB,ｲﾝﾍﾟﾗｰ	1	1	
F-4	6	HZZ0-19241-000	ﾊｳｼﾞﾝｸﾞ,ｳｵｰﾀｰﾎﾟﾝﾌﾟ	1	1	
F-4	7	HZW1-19242-B00	ｶﾞｽｹｯﾄ,ｳｵｰﾀｰﾎﾟﾝﾌﾟ	1	1	
F-4	8	HZY9-19251-000	ﾁｭｰﾌﾞ,ｳｵｰﾀｰ(L)	1	1	LRTN
F-4	8	HZY9-19251-610	ﾁｭｰﾌﾞ,ｳｵｰﾀｰ(XL)	1	1	XRTN
F-4	9	HZW1-19253-B01	ﾘﾝｸﾞ,ｳｵｰﾀｰﾁｭｰﾌﾞｼｰﾙ	1	1	
F-4	10	HZZ0-24310-000	ﾛｯﾄﾞCOMP.;ｼﾌﾄ(L)	1	1	
F-4	11	HZY3-24318-000	ｽﾌﾟﾘﾝｸﾞ,ｼﾌﾄﾛｯﾄﾞ	1	1	
F-4	12	HZW1-24320-B00	ﾛｯﾄﾞA COMP.;ｼﾌﾄ(L)	1	1	LRTN
F-4	12	HZY9-24320-610	ﾛｯﾄﾞA COMP.;ｼﾌﾄ(XL)	1	1	XRTN
F-4	13	HZW1-24327-000	ﾘﾝｸﾞ,ｽﾄｯﾊﾟｰ	1	1	
F-4	14	HZY9-24343-H00	ﾎﾙﾀﾞｰ,ｼﾌﾄﾛｯﾄﾞ	1	1	
F-4	15	HZW1-40204-000	ｸﾞﾛﾒｯﾄ,ｴｸｽﾃﾝｼｮﾝｹｰｽ	1	1	
F-4	16	HZW1-41112-B03	ｼｬﾌﾄ,ﾊﾞｰﾁｶﾙ(L)	1	1	LRTN
F-4	16	HZW1-41112-B33	ｼｬﾌﾄ,ﾊﾞｰﾁｶﾙ(UL)	1	1	XRTN
F-4	17	HZW1-41116-B00	ｽﾘﾝｶﾞｰ,ｵｲﾙ	1	1	
F-4	18	HZW1-41131-B01	ｷﾞﾔｰ,ﾋﾟﾆｵﾝ(12T)	1	1	
F-4	19	HZV5-90010-000	ﾎﾞﾙﾄ,6ｶｸ 8X55	4	4	
F-4	20	HZW9-90102-000	ﾎﾞﾙﾄ,ﾌﾗﾝｼﾞ 6X12	1	1	
F-4	21	HZW1-90242-000	ﾅｯﾄ,ﾛｯｸ 64MM	1	1	
F-4	22	HZW1-90303-B03	ﾅｯﾄ,6ｶｸ 16MM	1	1	
F-4	23	H723-90472-000	ﾜｯｼｬｰ,ﾌﾟﾚｲﾝ 12MM	1	1	
F-4	24	HZV4-90511-000	ﾜｯｼｬｰ,ﾌﾟﾚｲﾝ 6MM	1	1	
F-4	25	H921-90514-000	ﾜｯｼｬｰ 8MM	4	4	
F-4	26	HZW1-90518-B00	ｼﾑA,ｷﾞﾔｰ(0.10)	1	1	

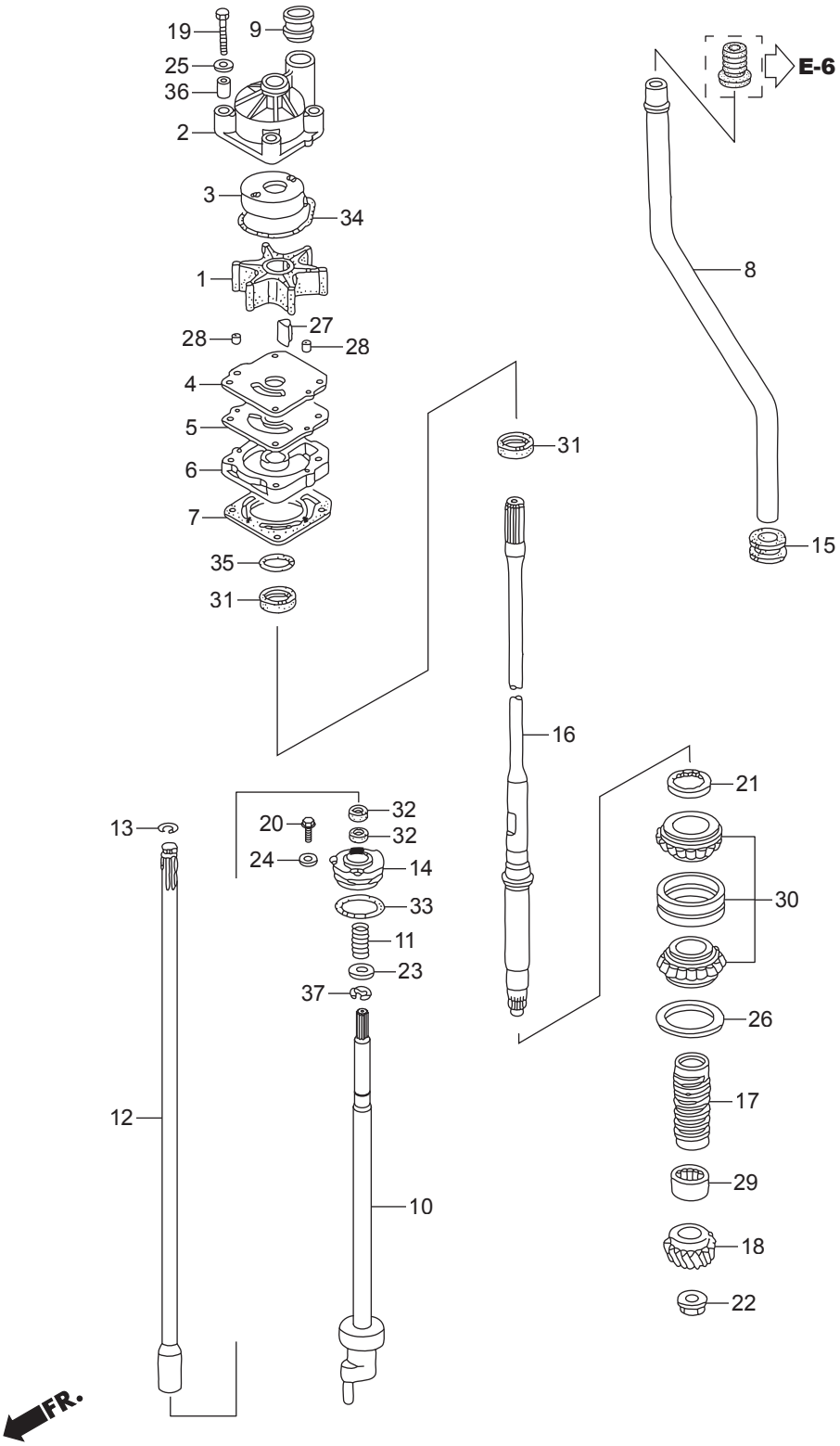
19
9
25
36
2
3
34
1
27
28
28
4
5
6
7
35
31
31
16
E-6
8
15
21
30
26
17
29
18
22
13
20
32
32
24
14
33
11
23
37
12
10
FR.

見出番号		部品番号	部品名	Q'ty/個数		備考
				BFT75A	BFT90A	
F-4	26	HZW1-90519-B00	ｼﾑB,ｷﾞﾔｰ(0.15)	1	1	
F-4	26	HZW1-90520-B00	ｼﾑC,ｷﾞﾔｰ(0.30)	1	1	
F-4	26	HZW1-90521-B00	ｼﾑD,ｷﾞﾔｰ(0.50)	1	1	
F-4	27	HZW1-90752-B02	ｷｰ,ｳﾂﾄﾞﾗﾌ	1	1	
F-4	28	HZV5-90756-000	ﾉｯｸﾋﾟﾝ 6X10	2	2	
F-4	29	HZW1-91052-B02	ﾍﾞｱﾘﾝｸﾞ,ﾆｰﾄﾞﾙ	1	1	(1-1/8X1-1/2X1-1/4)
F-4	30	HZW1-91054-B31	ﾍﾞｱﾘﾝｸﾞ,ﾃｰﾊﾟｰﾛｰﾗｰ	1	1	30X62X40
F-4	31	HZZ3-91253-003	ｼｰﾙ,ｳｵｰﾀｰ 23X36X6	2	2	
F-4	32	HZY3-91254-003	ｼｰﾙ,ｳｵｰﾀｰ 12X21X6	2	2	
F-4	33	HMJ0-91308-003	Oﾘﾝｸﾞ	1	1	
F-4	34	HZW1-91356-B00	Oﾘﾝｸﾞ,ｳｵｰﾀｰﾎﾟﾝﾌﾟ	1	1	
F-4	35	HMB0-91359-000	Oﾘﾝｸﾞ 58.5X3.5	1	1	
F-4	36	HZY6-91552-000	ｶﾗｰ,ﾃﾞｲｽﾀﾝｽ	4	4	
F-4	37	HCO-94540-10019	Eﾘﾝｸﾞ 10MM	1	1	

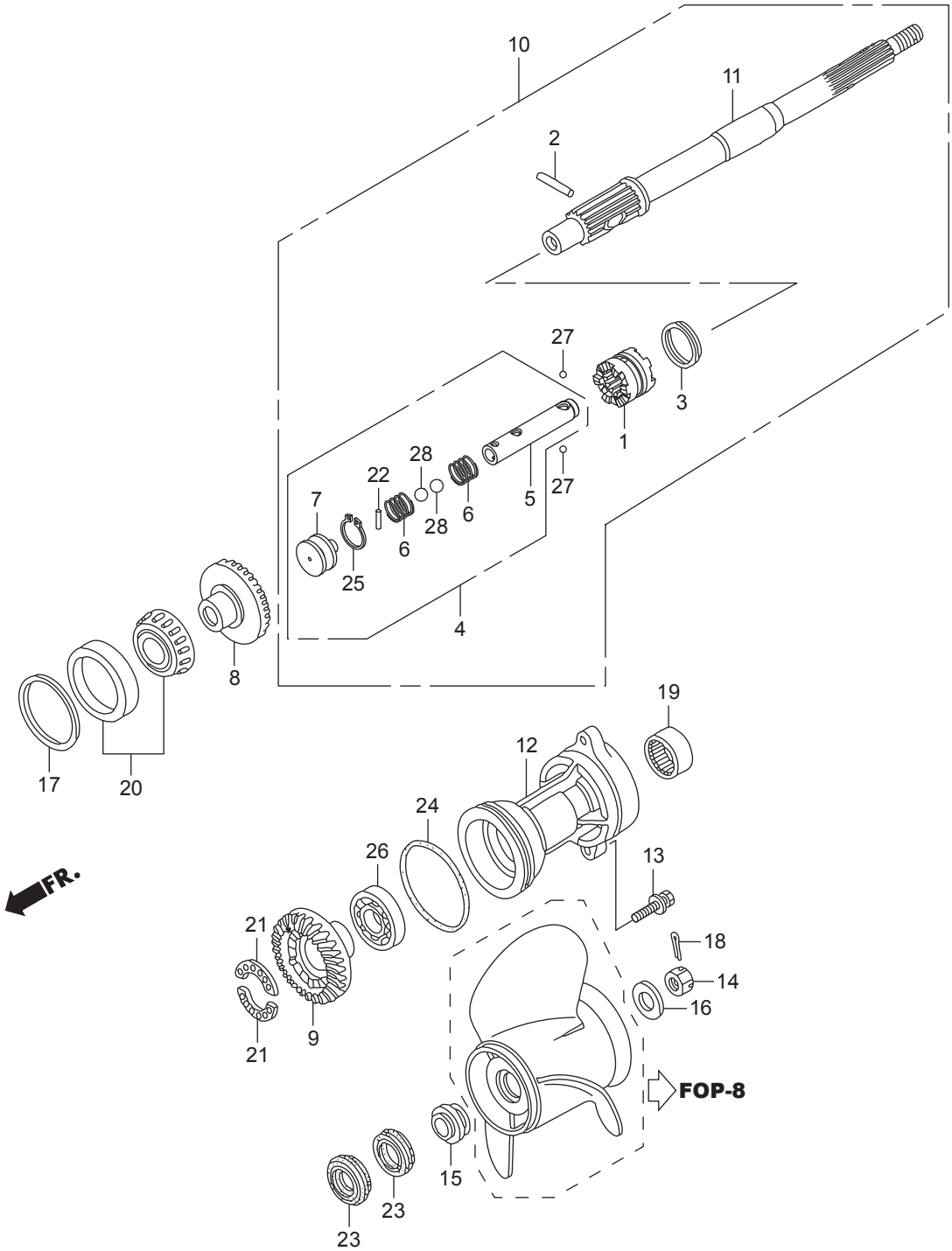
10
11
2
27
3
1
28
22
7
6
28
6
5
27
25
4
8
19
12
17
20
24
26
13
FR.
21
18
14
16
21
9
FOP-8
15
23
23

見出番号		部品番号	部品名	Q'ty/個数		備考
				BFT75A	BFT90A	
F-5	1	HZZ0-24101-010	ｼﾌﾀｰ,ｸﾗｯﾁ	1	1	
F-5	2	HZW1-24102-B00	ﾋﾟﾝ,ｼﾌﾀｰ 8X47	1	1	
F-5	3	HZW1-24103-B00	ﾘﾝｸﾞ,ｸﾛｽﾋﾟﾝ	1	1	
F-5	4	HZZ0-24113-000	ｽﾗｲﾀﾞｰCOMP.,ｼﾌﾄ	1	1	
F-5	5	HZZ0-24122-000	ｽﾗｲﾀﾞｰ,ｼﾌﾄ	1	1	
F-5	6	HZZ0-24123-000	ｽﾌﾟﾘﾝｸﾞ,ｼﾌﾄ	2	2	
F-5	7	HZZ0-24124-000	ﾌﾟﾚｰﾄ,ｼﾌﾄ	1	1	
F-5	8	HZZ0-41140-010	ｷﾞﾔｰCOMP.,ﾌﾛﾝﾄﾍﾞﾍﾞﾙ	1	1	
F-5	9	HZY9-41151-H00	ｷﾞﾔｰ,ﾘﾔｰﾍﾞﾍﾞﾙ	1	1	
F-5	10	HZZ0-41160-010	ｼﾔﾌﾄASSY.,ﾌﾟﾛﾍﾟﾗ	1	1	
F-5	11	HZZ0-41161-000	ｼﾔﾌﾄ,ﾌﾟﾛﾍﾟﾗ	1	1	
F-5	12	HZW1-41201-B02ZD	ﾎﾙﾀﾞｰ,ﾌﾟﾛﾍﾟﾗｼﾔﾌﾄ	1	1	*T107* ﾍﾞｲﾌﾞﾙｰ
F-5	13	HZY6-90123-000	ﾎﾞﾙﾄﾜｯｼｬｰ, 10X40	2	2	
F-5	14	HZW1-90301-B00	ﾅｯﾄ,ｷﾔﾂｽﾙ 18MM	1	1	
F-5	15	HZW1-90506-B00	ﾜｯｼｬｰ,ﾌﾟﾛﾍﾟﾗｽﾗｽﾄ	1	1	
F-5	16	HZW1-90508-B00	ﾜｯｼｬｰ,ﾌﾟﾚｲﾝ 18.5MM	1	1	
F-5	17	HZW1-90528-B00	ｼﾑA,ﾍﾞﾍﾞﾙ(ﾌﾛﾝﾄ)(0.10)	1	1	
F-5	17	HZW1-90529-B00	ｼﾑB,ﾍﾞﾍﾞﾙ(ﾌﾛﾝﾄ)(0.15)	1	1	
F-5	17	HZW1-90530-B00	ｼﾑC,ﾍﾞﾍﾞﾙ(ﾌﾛﾝﾄ)(0.30)	1	1	
F-5	17	HZW1-90531-B00	ｼﾑD,ﾍﾞﾍﾞﾙ(ﾌﾛﾝﾄ)(0.50)	1	1	
F-5	18	HZW1-90758-B00	ﾋﾟﾝ,ｽﾌﾟﾘｯﾄ 4.0	1	1	
F-5	19	HMY5-91005-601	ﾍﾞｱﾘﾝｸﾞ,ﾆｰﾄﾞﾙ 30X37X26	1	1	
F-5	20	HZW1-91051-B02	ﾍﾞｱﾘﾝｸﾞ,ﾃｰﾊﾟｰﾄﾞﾛｰﾗｰ	1	1	(50X82X21.5)
F-5	21	HZW5-91054-003	ﾍﾞｱﾘﾝｸﾞ,ﾎﾞｰﾙ(28X38X3)	2	2	
F-5	22	HZW1-91101-003	ﾛｰﾗｰ 3X12.8	1	1	
F-5	23	HZZ3-91252-003	ｼｰﾙ,ｳｵｰﾀｰ 30X45X7	2	2	
F-5	24	HZW1-91351-B02	Oﾘﾝｸﾞ 94X4.1	1	1	
F-5	25	HCO-94510-14000	ｻｰｸﾘｯﾌﾟ,ｴｷｽﾀｰﾅﾙ 14MM	1	1	
F-5	26	HCO-96100-62080-00	ﾍﾞｱﾘﾝｸﾞ,ﾗｼﾞｱﾙﾎﾞｰﾙ 6208	1	1	

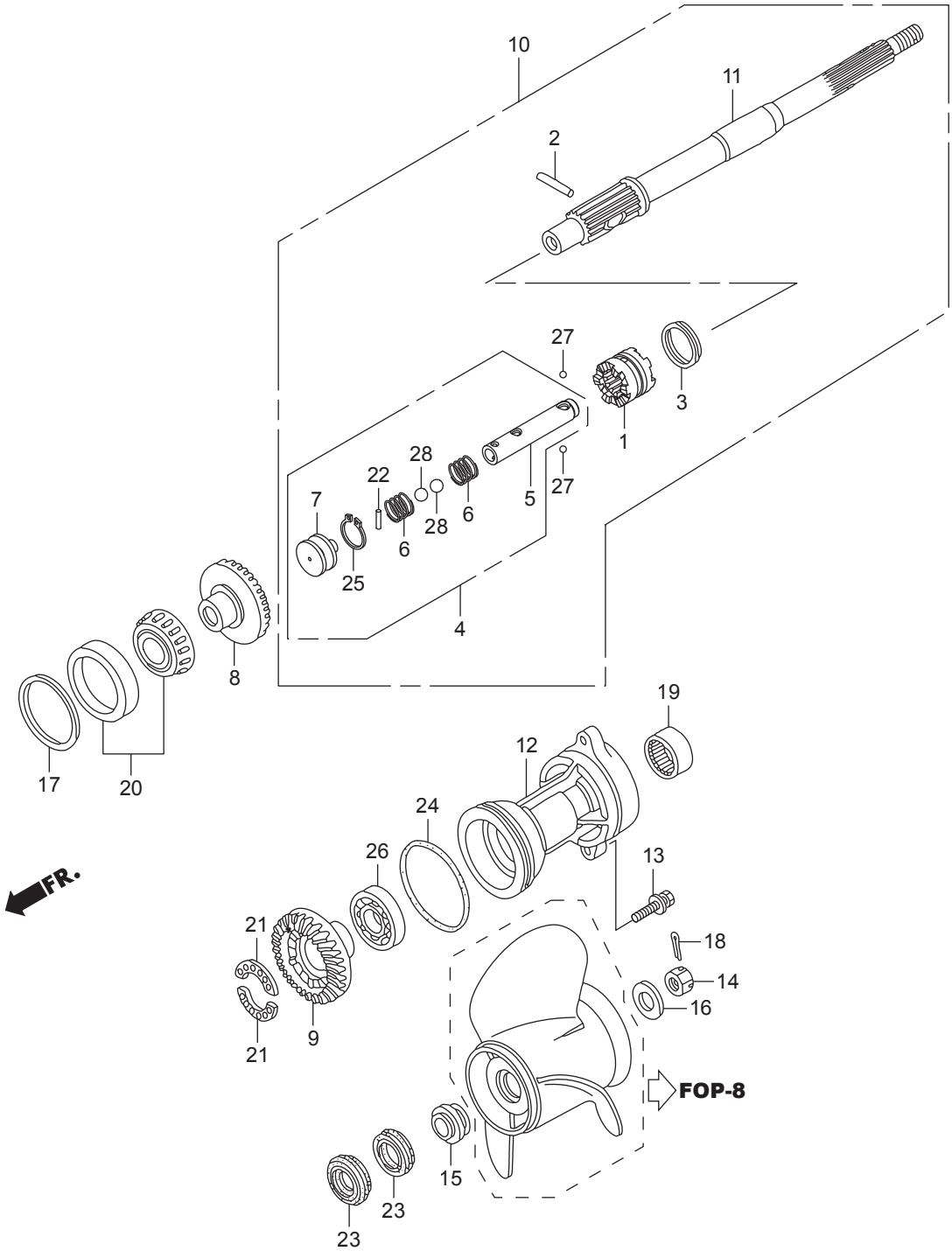
10
11
2
27
3
1
28
22
7
6
28
6
5
27
25
4
8
19
12
17
20
24
26
13
FR.
21
18
14
16
21
9
FOP-8
15
23
23

見出番号		部品番号	部品名	Q'ty/個数		備考
				BFT75A	BFT90A	
F-5	27	HCO-96211-07000	ﾎﾞｰﾙ,ｽﾁｰﾙ #7(7/32)	2	2	
F-5	28	HCO-96211-11000	ﾎﾞｰﾙ,ｽﾁｰﾙ #11(11/32)	2	2	

F-6 フューエルチューブ

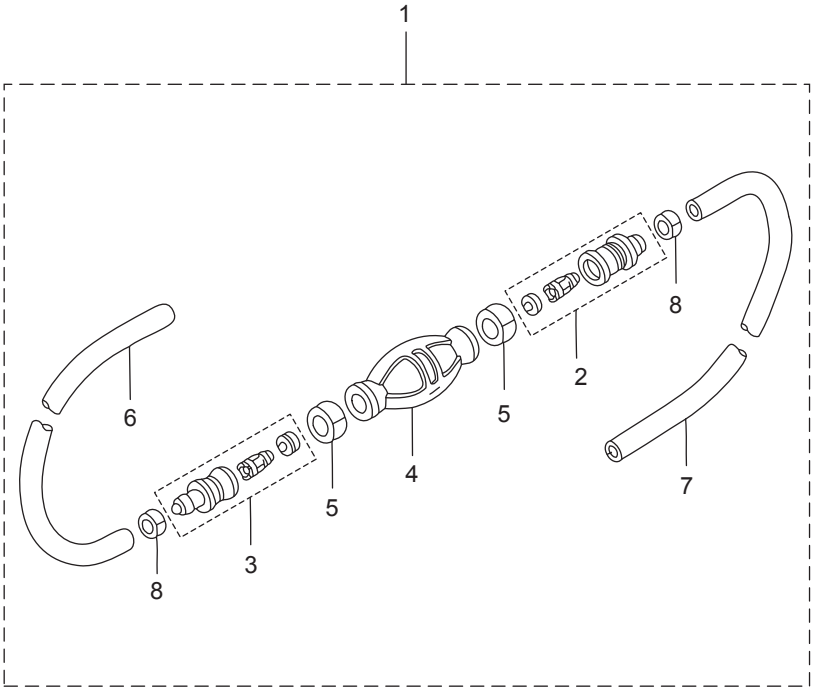

見出番号		部品番号	部品名	Q'ty/個数		備考
				BFT75A	BFT90A	
F-6	1	3T1-70200-1	ﾌﾟﾗｲﾏｰﾊﾞﾙﾌﾞｱｯｼ	1	1	
F-6	2	3C7-70220-1	*ｼﾞｮｲﾝﾄ A ｱｯｼ IN	1	1	
F-6	3	3C7-70224-1	*ｼﾞｮｲﾝﾄ A ｱｯｼ OUT	1	1	
F-6	4	3C7-70211-1	*ﾌﾟﾗｲﾏﾊﾞﾙﾌﾞ	1	1	
F-6	5	3C7-70217-0	*ｸﾗﾝﾌﾟ	2	2	
F-6	6	98AB-70-700	*ﾎｰｽ	1	1	98AB-701000
F-6	7	98AB-701600	*ﾎｰｽ	1	1	98AB-701000 x2
F-6	8	332-70201-0	*ｸﾗﾝﾌﾟ	2	2	

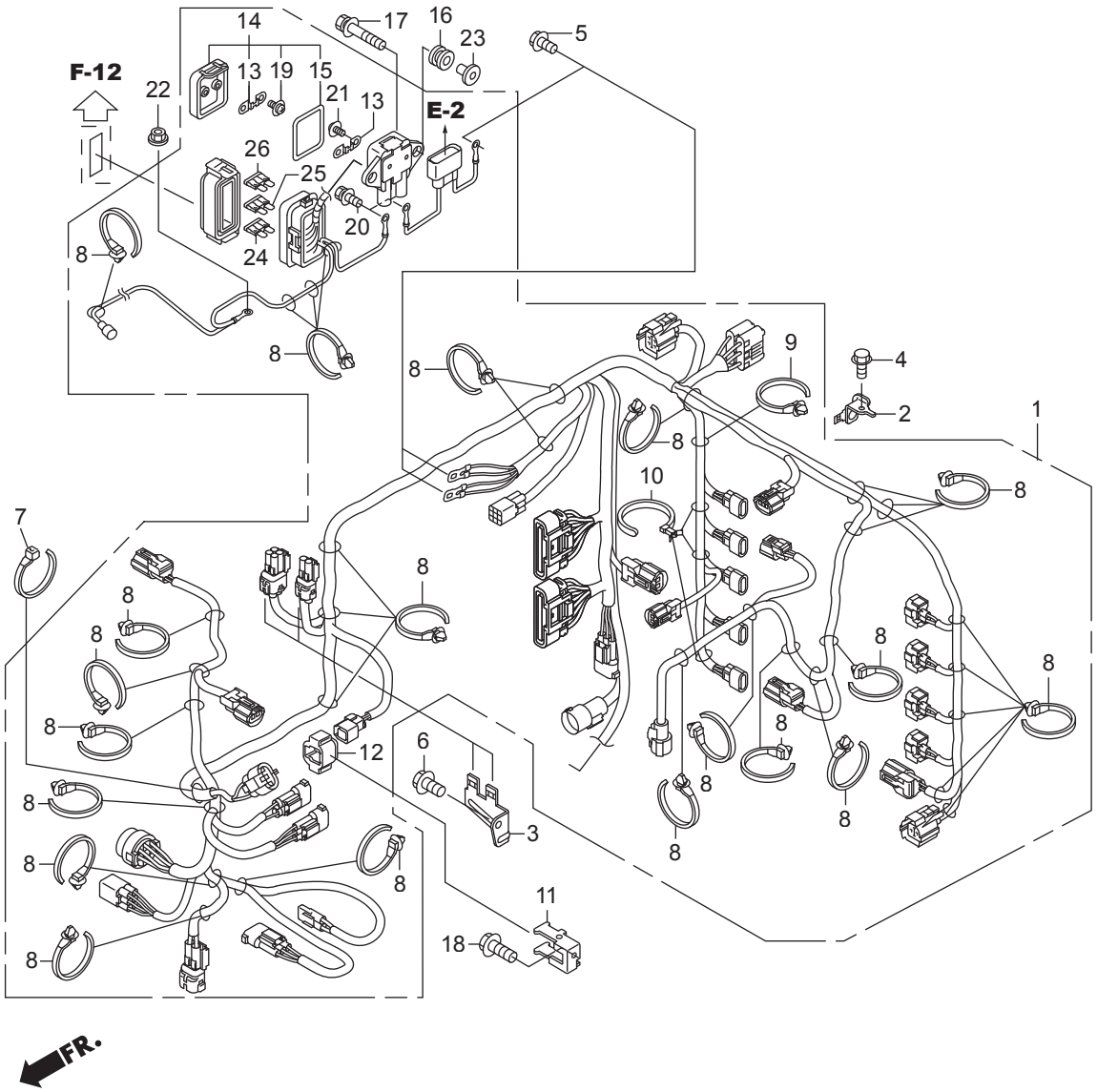
F-12
E-2
FR.
1
2
3
4
5
6
7
8
9
10
11
12
13
14
15
16
17
18
19
20
21
22
23
24
25
26

見出番号		部品番号	部品名	Q'ty/個数		備考
				BFT75A	BFT90A	
F-7	1	HZY9-32100-H00	ﾊｰﾈｽASSY.,ﾒｲﾝﾜｲﾔｰ	1		
F-7	1	HZY9-32100-H00	ﾊｰﾈｽASSY.,ﾒｲﾝﾜｲﾔｰ		1	
F-7	2	HZY9-32101-000	ﾌﾞﾗｹｯﾄA,ｶﾌﾟﾗｰ	1	1	
F-7	3	HZY9-32103-000	ﾌﾞﾗｹｯﾄC,ｶﾌﾟﾗｰ	1	1	
F-7	4	HZW9-90011-000	ﾎﾞﾙﾄ,ﾌﾗﾝｼﾞ 6X14(CT200)	1	1	
F-7	5	HZW9-90013-000	ﾎﾞﾙﾄ,ﾌﾗﾝｼﾞ 6X12	3	3	
F-7	6	HZW9-90014-000	ﾎﾞﾙﾄ,ﾌﾗﾝｼﾞ 6X10	1	1	
F-7	7	HZY9-90652-003	ﾊﾞﾝﾄﾞ,ﾜｲﾔｰﾊｰﾈｽ	1	1	
F-7	8	HS0A-91541-003	ｸﾘｯﾌﾟ,ﾊｰﾈｽﾊﾞﾝﾄﾞ(ﾌﾞﾗｯｸ)	31	31	(145MM)
F-7	9	HSW5-91551-003	ｸﾘｯﾌﾟ,ﾊｰﾈｽﾊﾞﾝﾄﾞ(ﾌﾞﾗｳﾝ)	1	1	(151MM)
F-7	10	HSJ6-91558-003	ｽﾄﾗｯﾌﾟ,ﾊｰﾈｽ(30)(ﾌﾞﾗｯｸ)	3	3	(107.5MM)
F-7	11	HZY9-32104-H00	ﾌﾞﾗｹｯﾄ,ｶﾌﾟﾗｰ	1	1	
F-7	12	HZZ3-32127-000	ｻｽﾍﾟﾝｼｮﾝ,ｶﾌﾟﾗｰ	1	1	
F-7	13	HZY9-38201-003	ﾋｭｰｽﾞ(70A)	2	2	
F-7	14	HZY9-38216-003	ｶﾊﾞｰASSY.,ﾋｭｰｽﾞ(70A)	1	1	
F-7	15	HZY9-38233-000	ﾊﾟｯｷﾝ,ﾋｭｰｽﾞﾎﾞｯｸｽ	1	1	
F-7	16	HZW1-38551-000	ｸﾞﾛﾒｯﾄ,ﾘﾚｰ	2	2	
F-7	17	HZW2-90003-000	ﾎﾞﾙﾄﾜｯｼｬｰ, 6X27(CT200)	2	2	
F-7	18	HZW9-90011-000	ﾎﾞﾙﾄ,ﾌﾗﾝｼﾞ 6X14(CT200)	1	1	
F-7	19	HZW5-90105-003	ｽｸﾘｭｰﾜｯｼｬｰ 3X7	2	2	
F-7	20	HZW5-90106-000	ﾎﾞﾙﾄﾜｯｼｬｰ, 5X9	2	2	
F-7	21	HSB2-90153-003	ｽｸﾘｭｰﾜｯｼｬｰ 5X10	2	2	
F-7	22	HZW1-90203-000	ﾅｯﾄﾜｯｼｬｰ 8MM	1	1	
F-7	23	HZV5-91553-010	ｶﾗｰ,C.D.I.ﾕﾆｯﾄｹｰｽ	2	2	
F-7	24	HCO-98200-41000	ﾋｭｰｽﾞ,ﾐﾆ(10A)	4	4	
F-7	25	HCO-98200-41500	ﾋｭｰｽﾞ,ﾐﾆ(15A)	3	3	
F-7	26	HCO-98200-43000	ﾋｭｰｽﾞ,ﾐﾆ(30A)	2	2	

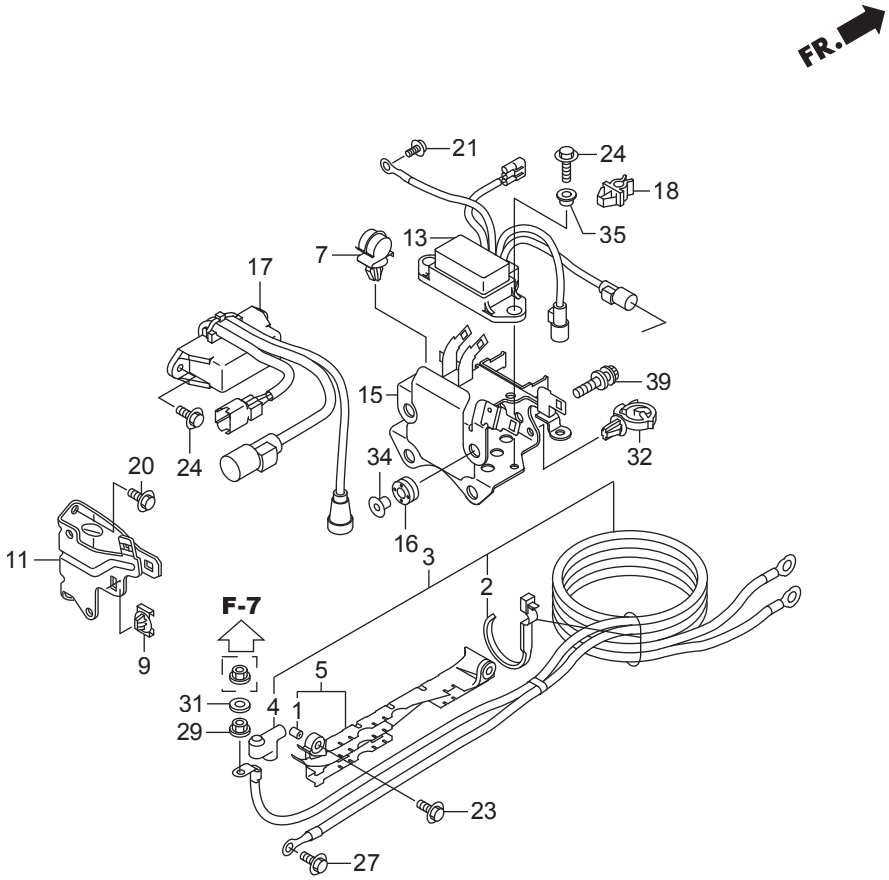
FR.
21
24
18
35
13
7
17
39
15
24
32
34
20
16
11
3
2
F-7
9
5
31
4
1
29
23
27

見出番号		部品番号	部品名	Q'ty/個数		備考
				BFT75A	BFT90A	
F-7-10	1	HZV5-17202-310	ｶﾗｰ,ﾃﾞｲｽﾀﾝｽ 6.5X11X7.5	2	2	
F-7-10	2	HHA0-32121-003	ﾊﾞﾝﾄﾞ,ｺｰﾄﾞ	1	1	
F-7-10	3	HZY9-32410-000	ｹｰﾌﾞﾙASSY.,ｽﾀｰﾀｰ	1	1	
F-7-10	4	HZY3-32411-003	ｶﾊﾞｰ,ｽﾀｰﾀｰﾀｰﾐﾅﾙ	1	1	
F-7-10	5	HZY9-32418-000	ﾎﾙﾀﾞｰCOMP.,ｽﾀｰﾀｰｹｰﾌﾞﾙ	1	1	
F-7-10	7	HMJ6-32660-710	ｸﾗﾝﾊﾟｰ,ｺｰﾄﾞ	1	1	
F-7-10	9	HZY3-38216-003	ｸﾘｯﾌﾟ,ｶﾌﾟﾗｰﾎﾙﾀﾞｰ(B)	1	1	
F-7-10	11	HZY9-38217-000	ﾌﾞﾗｹｯﾄ,ﾋｭｰｽﾞﾎﾞｯｸｽ	1	1	
F-7-10	13	HZY9-38550-003	ﾘﾚｰASSY.,ﾊﾟﾜｰﾁﾙﾄ	1	1	
F-7-10	15	HZY9-38552-000	ﾌﾞﾗｹｯﾄ,ﾘﾚｰ	1	1	
F-7-10	16	HZY9-38553-003	ｸﾞﾛﾒｯﾄ,ﾘﾚｰﾌﾞﾗｹｯﾄ	4	4	
F-7-10	17	HZY9-38580-003	ﾘﾚｰASSY.,ﾒｲﾝ	1	1	
F-7-10	18	HSZ5-91531-003	ｸﾘｯﾌﾟ,ﾁｭｰﾌﾞ 3.5	1	1	
F-7-10	20	HZW9-90011-000	ﾎﾞﾙﾄ,ﾌﾗﾝｼﾞ 6X14(CT200)	2	2	
F-7-10	21	HZW9-90013-000	ﾎﾞﾙﾄ,ﾌﾗﾝｼﾞ 6X12	1	1	
F-7-10	23	HZW5-90018-000	ﾎﾞﾙﾄ,ﾌﾗﾝｼﾞ 6X20	2	2	
F-7-10	24	HZY3-90021-000	ﾎﾞﾙﾄ,ﾌﾗﾝｼﾞ 6X14	4	4	
F-7-10	27	HZY3-90107-000	ﾎﾞﾙﾄ,ﾌﾗﾝｼﾞ 8X18	1	1	
F-7-10	29	HZW1-90203-000	ﾅｯﾄﾜｯｼｬｰ 8MM	1	1	
F-7-10	31	HZY3-90405-000	ﾜｯｼｬｰ,ﾌﾟﾚｲﾝ 8MM	1	1	
F-7-10	32	HSA0-90683-003	ｸﾘｯﾌﾟ,ﾜｲﾔｰﾊｰﾈｽ 25MM	1	1	
F-7-10	34	HZV5-91553-010	ｶﾗｰ,C.D.I.ﾕﾆｯﾄｹｰｽ	4	4	
F-7-10	35	HZY9-91555-000	ｶﾗｰ,P.T.T.ﾘﾚｰ	2	2	
F-7-10	39	HZW2-90003-000	ﾎﾞﾙﾄﾜｯｼｬｰ, 6X27(CT200)	4	4	

F-7-20　　エレクトロニックパーツケース

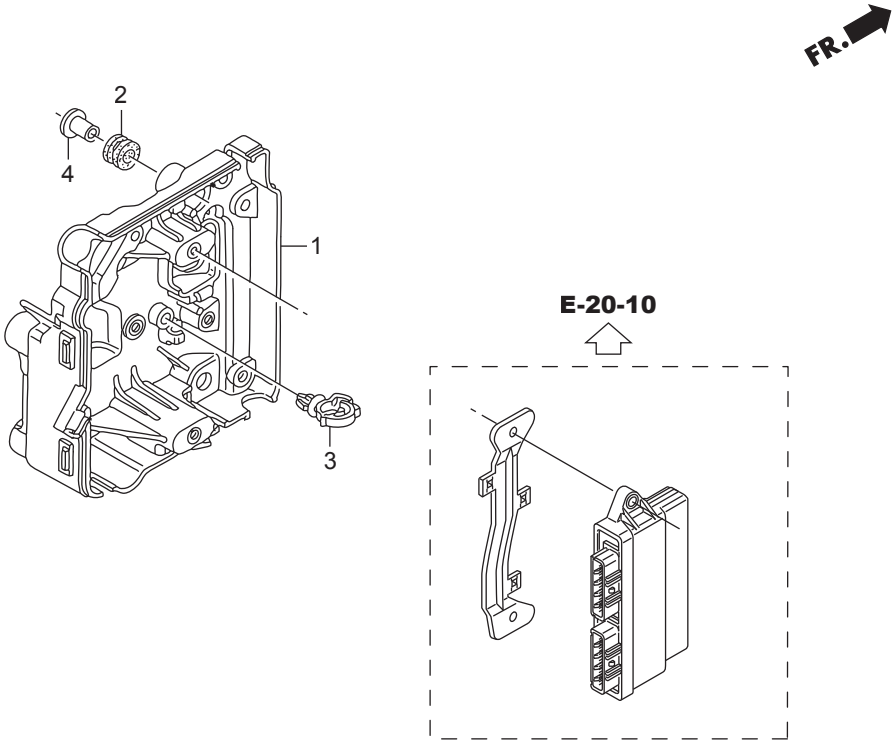

見出番号		部品番号	部品名	Q'ty/個数		備考
				BFT75A	BFT90A	
F-7-20	1	HZY9-30416-H00	ｹｰｽ,ｴﾚｸﾄﾛﾆｯｸﾊﾟｰﾂ	1	1	
F-7-20	2	HZY9-30419-003	ｸﾞﾛﾒｯﾄ,ｴﾚｸﾄﾛﾆｯｸﾊﾟｰﾂｹｰｽ	4	4	
F-7-20	3	H763-90681-A01	ｸﾘｯﾌﾟ,ﾜｲﾔｰﾊｰﾈｽ	1	1	
F-7-20	4	HZV5-91553-010	ｶﾗｰ,C.D.I.ﾕﾆｯﾄｹｰｽ	4	4	

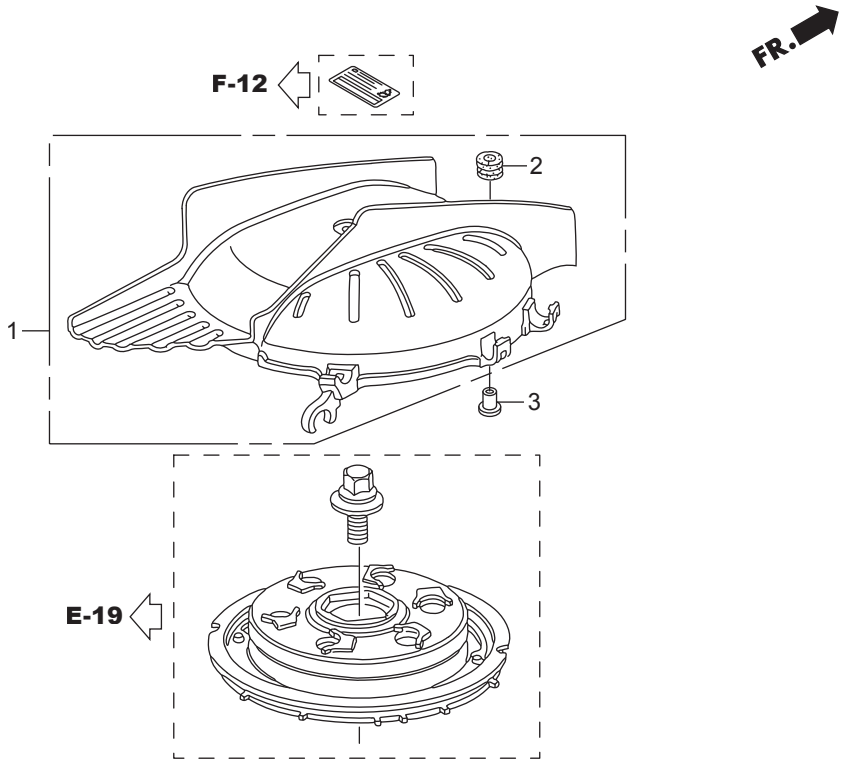
FR.
F-12
2
1
3
E-19

見出番号		部品番号	部品名	Q'ty/個数		備考
				BFT75A	BFT90A	
F-7-30	1	HZY9-31145-000	ｶﾊﾞｰASSY.,A.C.ｼﾞｪﾈﾚｰﾀｰ	1	1	
F-7-30	2	HZV5-40102-000	ｸﾞﾛﾒｯﾄ,ｱﾝﾀﾞｰｹｰｽ	1	1	
F-7-30	3	HZV5-91553-010	ｶﾗｰ,C.D.I.ﾕﾆｯﾄｹｰｽ	1	1	

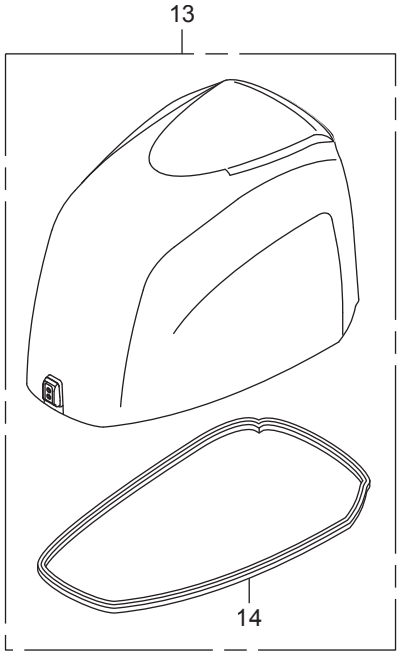
13
14

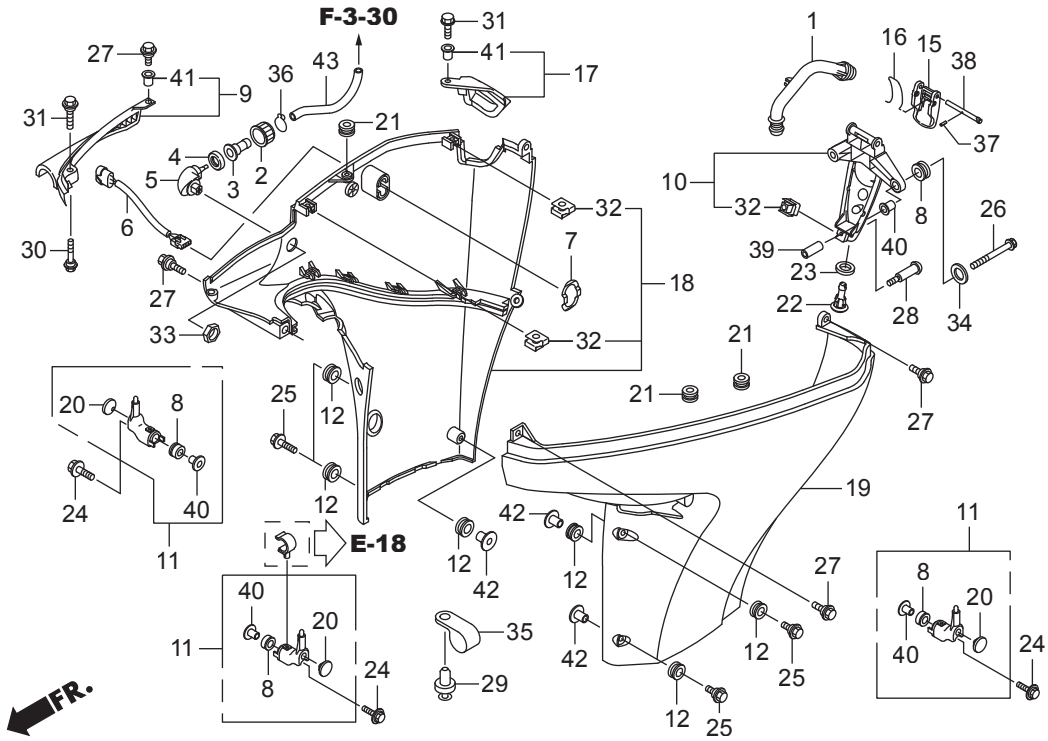
F-3-30
E-18
FR.
1
2
3
4
5
6
7
8
9
10
11
12
15
16
17
18
19
20
21
22
23
24
25
26
27
28
29
30
31
32
33
34
35
36
37
38
39
40
41
42
43

見出番号		部品番号	部品名	Q'ty/個数		備考
				BFT75A	BFT90A	
F-8	1	HZY9-18211-000	ﾎﾟｰﾄ,ｱｲﾄﾞﾙｴｷｿﾞｰｽﾄ	1	1	
F-8	2	HZY3-19270-000	ﾅｯﾄ,ｳｵｰﾀｰﾏｳｽ	1	1	
F-8	3	HZY3-19271-000	ｼﾞｮｲﾝﾄ,ｳｵｰﾀｰﾎｰｽ	1	1	
F-8	4	HZY3-19272-000	ｼｰﾄ,ｳｵｰﾀｰﾏｳｽ	1	1	
F-8	5	HZY6-19289-000	ｷｬｯﾌﾟ,ｳｵｰﾀｰｼﾞｮｲﾝﾄ	1	1	
F-8	6	HZY9-35640-003	ｽｲｯﾁASSY.,ﾊﾟﾜｰﾁﾙﾄ	1	1	
F-8	7	HZY9-35645-000	ｽﾃｰ,ﾊﾟﾜｰﾁﾙﾄｽｲｯﾁ	1	1	
F-8	8	HZV5-40102-000	ｸﾞﾛﾒｯﾄ,ｱﾝﾀﾞｰｹｰｽ	5	5	
F-8	9	HZY9-40151-000ZD	ｶﾊﾞｰ,ｾﾊﾟﾚｰﾄﾌﾛﾝﾄ	1	1	*T107* ﾍﾞｲﾌﾞﾙｰ
F-8	10	HZY9-40155-010	ﾌﾞﾗｹｯﾄ,ｱﾝﾀﾞｰｶﾊﾞｰ	1	1	
F-8	11	HZY9-40165-010	ｽﾄｯﾊﾟｰASSY.,ｴﾝｼﾞﾝｻｲﾄﾞ	3	3	
F-8	12	HMB6-61102-631	ﾗﾊﾞｰ,ﾌｴﾝﾀﾞｰﾏｳﾝﾃｲﾝｸﾞ	6	6	
F-8	13	HZY9-63100-020ZC	ｶﾊﾞｰASSY.,ｴﾝｼﾞﾝ	1	1	*T107* ﾍﾞｲﾌﾞﾙｰ
F-8	14	HZY9-63102-000	ｼｰﾙ,ｴﾝｼﾞﾝｶﾊﾞｰ	1	1	
F-8	15	HZY9-63232-010	ﾚﾊﾞｰ,ﾌｱｽﾅｰ	1	1	
F-8	16	HZY9-63237-000	ﾜｲﾔｰ,ﾌｱｽﾅｰ	1	1	
F-8	17	HZY9-63347-010ZC	ｶﾊﾞｰ,ﾌﾟﾗｸﾞﾒｲﾝﾃﾅﾝｽ	1	1	*T107* ﾍﾞｲﾌﾞﾙｰ
F-8	18	HZY9-63711-010ZC	ｶﾊﾞｰCOMP.,R.ｴﾝｼﾞﾝｱﾝﾀﾞｰ	1	1	*T107* ﾍﾞｲﾌﾞﾙｰ
F-8	19	HZY9-63716-010ZC	ｶﾊﾞｰCOMP.,L.ｴﾝｼﾞﾝｱﾝﾀﾞｰ	1	1	*T107* ﾍﾞｲﾌﾞﾙｰ
F-8	20	H965-77212-000	ﾗﾊﾞｰ,ｼｰﾄｻｲﾄﾞ	3	3	
F-8	21	HGJ5-80103-000	ｸﾞﾛﾒｯﾄ,ｴﾝｼﾞﾝｶﾊﾞｰ	3	3	
F-8	22	HZY9-82873-000	ｸﾞﾛﾒｯﾄ,ｳｵｰﾀｰﾁｪｯｸ	1	1	
F-8	23	HZY9-82874-000	ｼｰﾙ,ｳｵｰﾀｰﾁｪｯｸｸﾞﾛﾒｯﾄ	1	1	
F-8	24	HZW2-90003-000	ﾎﾞﾙﾄﾜｯｼｬｰ, 6X27(CT200)	3	3	
F-8	25	HZY9-90103-000	ﾎﾞﾙﾄﾜｯｼｬｰ, 6X22	6	6	
F-8	26	HZY9-90106-000	ﾎﾞﾙﾄ,ﾌﾗﾝｼﾞ 6X55	2	2	
F-8	27	HZY3-90111-000	ﾎﾞﾙﾄ,ｽﾍﾟｼｬﾙ 6X17	6	6	
F-8	28	HZY9-90113-003	ﾎﾞﾙﾄ,ﾘﾔｰﾌﾞﾗｹｯﾄ	1	1	
F-8	29	HZV5-90127-003	ｽｸﾘｭｰ,ﾘﾍﾞｯﾄ 5X10	1	1	

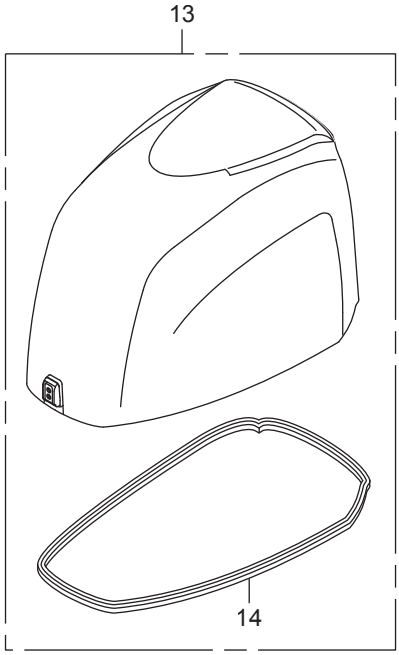
13
14

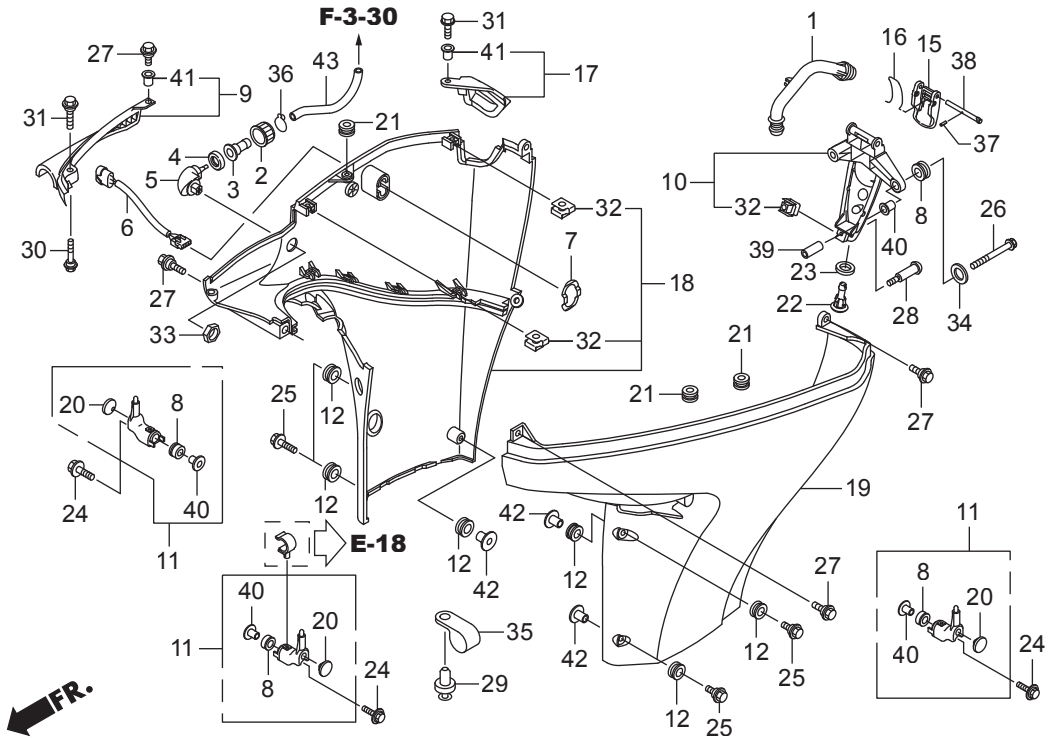
F-3-30
E-18
FR.
1
2
3
4
5
6
7
8
9
10
11
12
15
16
17
18
19
20
21
22
23
24
25
26
27
28
29
30
31
32
33
34
35
36
37
38
39
40
41
42
43

見出番号		部品番号	部品名	Q'ty/個数		備考
				BFT75A	BFT90A	
F-8	30	HZY3-90132-000	ﾎﾞﾙﾄ,ｽﾍﾟｼｬﾙ 6X37	1	1	
F-8	31	HZW4-90168-000	ﾎﾞﾙﾄ,ﾌﾗﾝｼﾞ(SH)6X20	2	2	
F-8	32	HZY6-90301-000	ﾅｯﾄ,ｸﾘｯﾌﾟ	3	3	
F-8	33	H921-90302-000	ﾅｯﾄ,6ｶｸ 16MM	1	1	
F-8	34	HZY3-90508-000	ﾜｯｼｬｰ,ﾌﾟﾚｲﾝ 6MM	2	2	
F-8	35	HSB0-90602-003	ｸﾘｯﾌﾟ 10.7MM	1	1	
F-8	36	HZY6-90651-000	ｸﾘｯﾌﾟB1,ﾁｭｰﾌﾞ	1	1	
F-8	37	HZY9-90751-000	ﾋﾟﾝ,ｽﾌﾟﾘﾝｸﾞ 2.0X12	1	1	
F-8	38	HZY9-90755-000	ﾋﾟﾝ 5X59	1	1	
F-8	39	HZY9-91552-000	ｶﾗｰ,ﾃﾞｲｽﾀﾝｽ(6.5X11X27)	2	2	
F-8	40	HZV5-91553-010	ｶﾗｰ,C.D.I.ﾕﾆｯﾄｹｰｽ	5	5	
F-8	41	HZY6-91553-000	ｶﾗｰ,ﾃﾞｲｽﾀﾝｽ 6.5X9X5	2	2	
F-8	42	HZY9-91554-000	ｶﾗｰ,ﾃﾞｲｽﾀﾝｽ 6.2X7.5	6	6	
F-8	43	HCO-95001-80300-40	ﾁｭｰﾌﾞ,ﾌｭｰｴﾙ 8X300	1	1	(HC-95001-80001-60M)

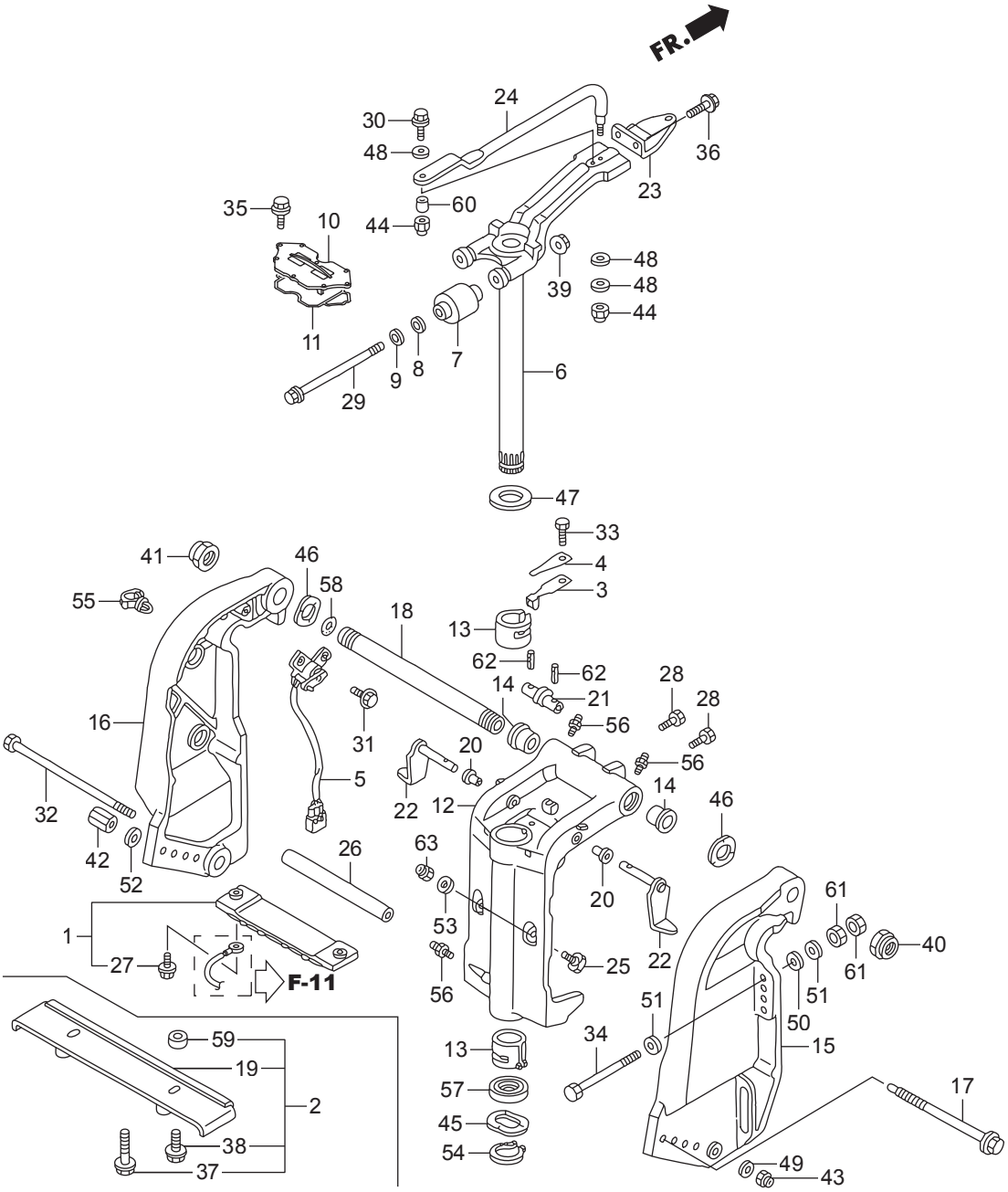
FR.
24
30
48
36
23
35
10
60
44
39
48
48
44
11
7
9
8
29
6
47
33
41
46
4
55
58
3
18
13
62
62
28
14
21
28
16
31
56
20
56
5
22
12
14
46
32
42
52
26
63
20
61
53
1
27
25
22
40
61
51
51
F-11
56
50
59
34
15
13
19
57
17
2
45
38
54
49
37
43

見出番号		部品番号	部品名	Q'ty/個数		備考
				BFT75A	BFT90A	
F-10	1	HZW1-06411-020	ﾒﾀﾙｷｯﾄ,ｱﾉｰﾄﾞ	1	1	
F-10	2	HZY9-06534-000	ﾌﾟﾚｰﾄｷｯﾄ,ｽﾌﾟﾗｯｼｭ	1	1	
F-10	3	HZV1-24210-010	ｽﾌﾟﾘﾝｸﾞCOMP.,ｸﾘｯｸ	1	1	
F-10	4	HZV4-24221-010	ｽﾌﾟﾘﾝｸﾞ,ｸﾘｯｸｱｼｽﾄ	1	1	
F-10	5	HZY9-35660-003	ｾﾝｻｰASSY.,ﾄﾘﾑｱﾝｸﾞﾙ	1	1	
F-10	6	HZY9-50100-020	ﾌﾚｰﾑCOMP.,ﾏｳﾝﾃｲﾝｸﾞ	1	1	
F-10	7	HZZ0-50151-000	ﾏｳﾝﾄCOMP.,ｱｯﾊﾟｰﾗﾊﾞｰ	2	2	
F-10	8	HZY9-50153-000	ﾗﾊﾞｰ,ｱｯﾊﾟｰﾏｳﾝﾄｽﾄｯﾊﾟｰ	2	2	
F-10	9	HZY9-50158-000	ｽﾄｯﾊﾟｰ,ｱｯﾊﾟｰﾏｳﾝﾄ	2	2	
F-10	10	HZY9-50166-010	ｶﾊﾞｰ,ｱｯﾊﾟｰﾏｳﾝﾄ	1	1	
F-10	11	HZY9-50168-000	ｼｰﾙ,ｱｯﾊﾟｰﾏｳﾝﾄｶﾊﾞｰ	1	1	
F-10	12	HZY9-50201-H00ZB	ｹｰｽ,ｽｳｲﾍﾞﾙ	1	1	*T107* ﾍﾞｲﾌﾞﾙｰ
F-10	13	HZZ5-50211-000	ﾗｲﾅｰ,ｽｳｲﾍﾞﾙｹｰｽ	2	2	
F-10	14	HZW1-50214-000	ﾌﾞｯｼｭ,ｽｳｲﾍﾞﾙｹｰｽ	2	2	
F-10	15	HZY9-50301-020ZC	ﾌﾞﾗｹｯﾄ,R.ｽﾀｰﾝ	1	1	*T107* ﾍﾞｲﾌﾞﾙｰ
F-10	16	HZY9-50311-020ZC	ﾌﾞﾗｹｯﾄ,L.ｽﾀｰﾝ	1	1	*T107* ﾍﾞｲﾌﾞﾙｰ
F-10	17	HZW5-50341-010	ﾛｯﾄﾞ,ｱｼﾞｬｽﾃｲﾝｸﾞ	1	1	
F-10	18	HZY9-50381-000	ｼｬﾌﾄ,ﾁﾙﾃｲﾝｸﾞ	1	1	
F-10	19	HZY9-50412-000	ﾌﾟﾚｰﾄCOMP.,ｽﾌﾟﾗｯｼｭ	1	1	
F-10	20	HZV5-50522-000	ﾌﾞｯｼｭ,ﾁﾙﾄｱｰﾑ	2	2	
F-10	21	HZW1-50527-000	ﾌﾞﾗｹｯﾄ,ﾁﾙﾃｲﾝｸﾞ	1	1	
F-10	22	HZW1-50529-000	ｽﾄｯﾊﾟｰ,ﾁﾙﾄ	2	2	
F-10	23	HZW1-53234-010	ﾌﾟﾚｰﾄ,ｽﾃｱﾘﾝｸﾞ	1	1	
F-10	24	HZW1-53238-010	ﾛｯﾄﾞ,ｽﾃｱﾘﾝｸﾞ	1	1	
F-10	25	HZW1-56516-000	ﾚｼｰﾊﾞｰ,ｽﾗｽﾄ	2	2	
F-10	26	HZW1-56539-000	ｶﾗｰ,ﾛｱｰｼﾘﾝﾀﾞｰ	1	1	
F-10	27	HZW9-90009-000	ﾎﾞﾙﾄ,ﾌﾗﾝｼﾞ 6X23	2	2	
F-10	28	HZW1-90102-000	ﾎﾞﾙﾄ 1/4-28UNF	2	2	
F-10	29	HZY9-90102-000	ﾎﾞﾙﾄ,6ｶｸ 12X186	2	2	

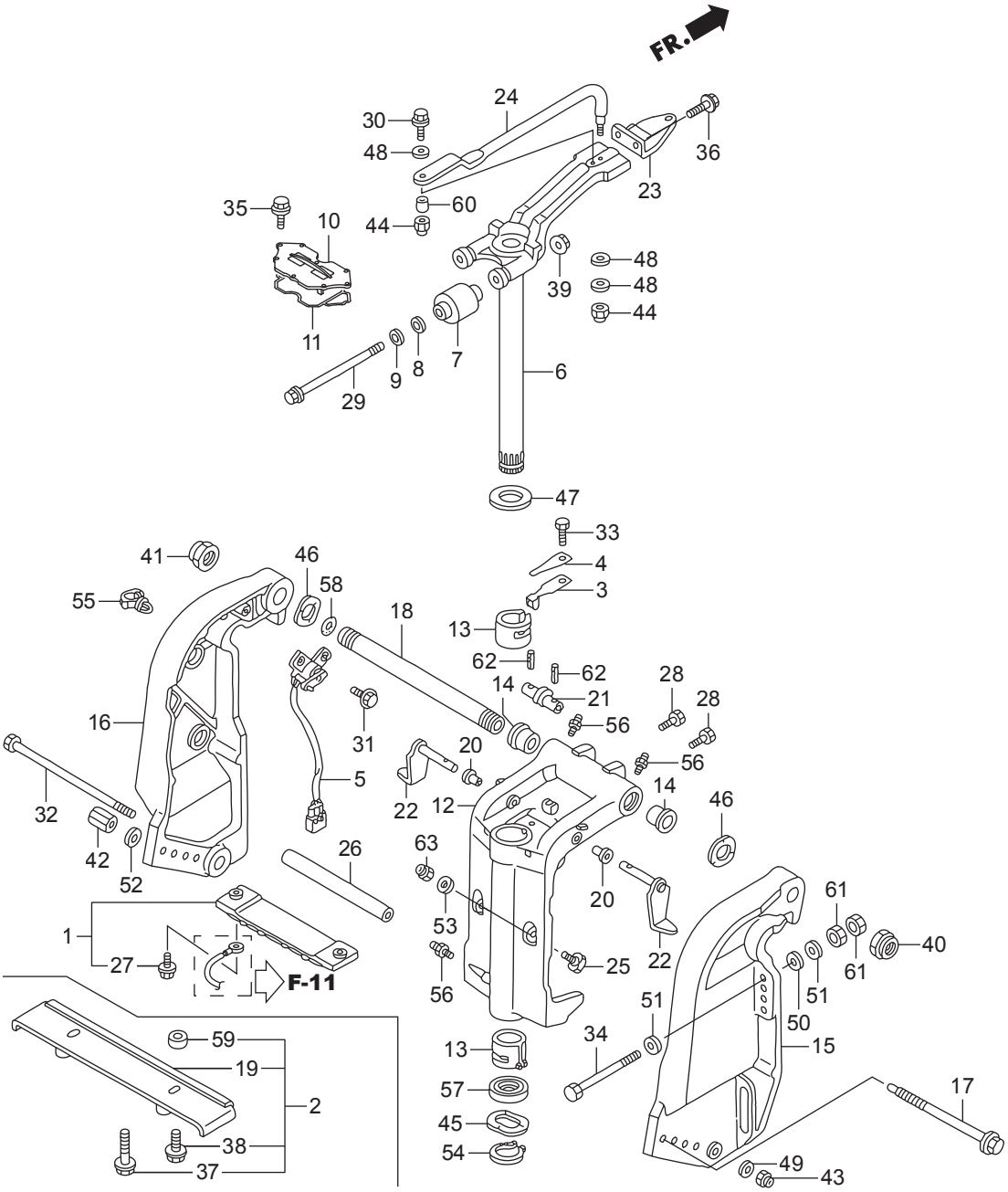
FR.
24
30
48
36
23
35
10
60
44
39
48
48
44
11
7
9
8
29
6
47
33
41
46
4
55
58
3
18
13
62
62
28
14
21
28
16
31
56
20
56
5
22
12
14
46
32
42
52
26
63
20
61
53
1
27
25
22
40
61
51
F-11
56
51
50
59
34
15
13
19
57
17
2
45
38
54
49
37
43

見出番号		部品番号	部品名	Q'ty/個数		備考
				BFT75A	BFT90A	
F-10	30	HZW1-90105-000	ﾎﾞﾙﾄ 3/8-24UNF	1	1	
F-10	31	HZW9-90105-000	ﾎﾞﾙﾄ,ﾌﾗﾝｼﾞ 6X20	2	2	
F-10	32	HZW1-90108-000	ﾎﾞﾙﾄ,6ｶｸ 10X235	1	1	
F-10	33	H881-90110-000	ﾎﾞﾙﾄ,6ｶｸ 6X14	1	1	
F-10	34	HZZ3-90129-000	ﾎﾞﾙﾄ,6ｶｸ 12X119	4	4	
F-10	35	HZW4-90151-000	ﾎﾞﾙﾄ,ﾌﾗﾝｼﾞ 8X25	8	8	
F-10	36	HZW9-90154-000	ﾎﾞﾙﾄ,ﾌﾗﾝｼﾞ 10X25	2	2	
F-10	37	HHW1-90214-671	ﾎﾞﾙﾄ,ﾌﾗﾝｼﾞ 6X25(SUS-D)	2	2	
F-10	38	HHW1-90215-671	ﾎﾞﾙﾄ,ﾌﾗﾝｼﾞ 6X16	2	2	
F-10	39	HZW5-90302-003	ﾅｯﾄ,ﾌﾗﾝｼﾞ 12MM	2	2	
F-10	40	HZV5-90304-013	ﾅｯﾄ,ｾﾙﾌﾛｯｸ(7/8-14UNF)	1	1	
F-10	41	HZW1-90304-013	ﾅｯﾄ,ｾﾙﾌﾛｯｸ(25X2.0)	1	1	
F-10	42	HZW5-90304-000	ﾅｯﾄ,ｱｼﾞﾔｽﾀｰﾛｯﾄﾞ	1	1	
F-10	43	HZW4-90306-003	ﾅｯﾄ,ﾌﾗﾝｼﾞ 10MM	1	1	
F-10	44	HZV5-90307-003	ﾅｯﾄ,ｾﾙﾌﾛｯｸ(3/8-24UNF)	2	2	
F-10	45	HZV5-90501-000	ﾜｯｼｬｰ,ｳｴｰﾌﾞ 40MM	1	1	
F-10	46	HZV5-90502-000	ﾜｯｼｬｰ,ｳｴｰﾌﾞ 26MM	2	2	
F-10	47	HZV5-90504-000	ﾜｯｼｬｰ,ｽﾗｽﾄ 34MM	1	1	
F-10	48	HZV4-90514-000	ﾜｯｼｬｰ 10MM	3	3	
F-10	49	H921-90511-000	ﾜｯｼｬｰ,ﾌﾟﾚｲﾝ 10MM	1	1	
F-10	50	HZV5-90552-000	ﾜｯｼｬｰ,ﾌﾟﾚｲﾝ 12MM	4	4	
F-10	51	HZV5-90559-000	ﾜｯｼｬｰ,ﾌﾟﾚｲﾝ 12MM	8	8	
F-10	52	HZV5-90559-000	ﾜｯｼｬｰ,ﾌﾟﾚｲﾝ 12MM	1	1	
F-10	53	HZV5-90563-000	ﾜｯｼｬｰ,ﾌﾟﾚｲﾝ 10MM	2	2	
F-10	54	HZW4-90651-000	ｻｰｸﾘｯﾌﾟ,ｴｷｽﾀｰﾅﾙ 39MM	1	1	
F-10	55	H763-90681-A01	ｸﾘｯﾌﾟ,ﾜｲﾔｰﾊｰﾈｽ	1	1	
F-10	56	HZV7-90951-010	ﾆｯﾌﾟﾙ,ｸﾞﾘｰｽ	3	3	
F-10	57	HZV5-91256-003	ｵｲﾙｼｰﾙ, 39.5X52X6(ｱﾗｲ)	1	1	
F-10	58	HZV5-91352-000	Oﾘﾝｸﾞ 15.54X2.26	1	1	

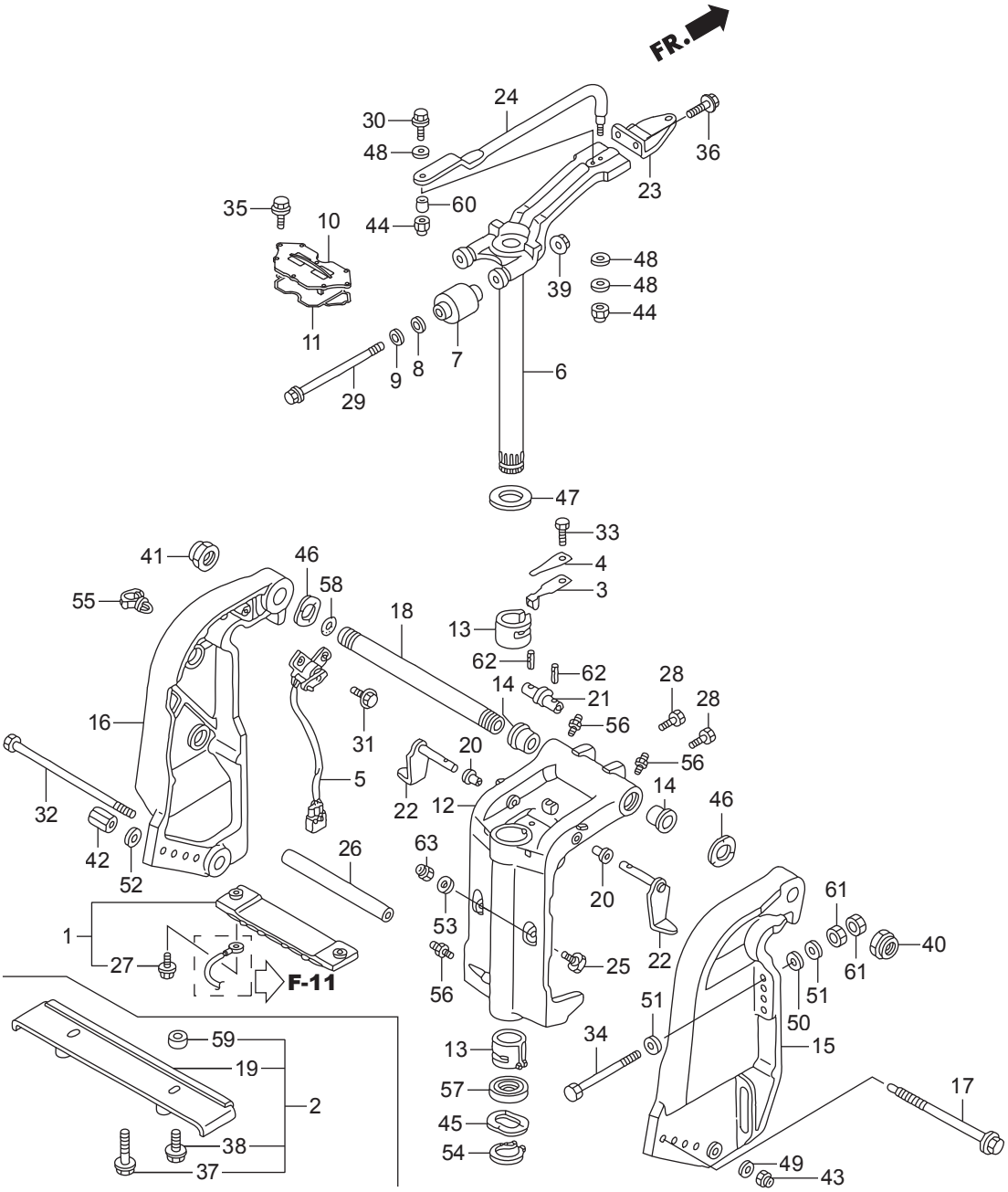
FR.
24
30
48
36
23
35
10
60
44
39
48
48
44
11
9
8
7
6
29
47
33
41
46
4
55
58
3
18
13
62
62
28
14
21
28
16
31
56
20
56
5
22
12
14
46
32
42
52
26
63
20
61
53
1
27
25
22
40
61
51
51
F-11
56
50
59
34
15
13
19
57
17
2
45
38
54
49
37
43

見出番号		部品番号	部品名	Q'ty/個数		備考
				BFT75A	BFT90A	
F-10	59	HZY9-91557-000	ｶﾗｰ,ｽﾌﾟﾗｯｽﾕ	2	2	
F-10	60	HZV5-91560-000	ｶﾗｰ,ｽﾃｱﾘﾝｸﾞﾛｯﾄﾞ	1	1	
F-10	61	HCO-94001-12490-0S	ﾅｯﾄ,6ｶｸ 12MM	8	8	
F-10	62	HZW6-90752-000	ﾋﾟﾝ,ｽﾌﾟﾘﾝｸﾞ 2.5X20	2	2	
F-10	63	HZW4-90306-003	ﾅｯﾄ,ﾌﾗﾝｼﾞ 10MM	2	2	

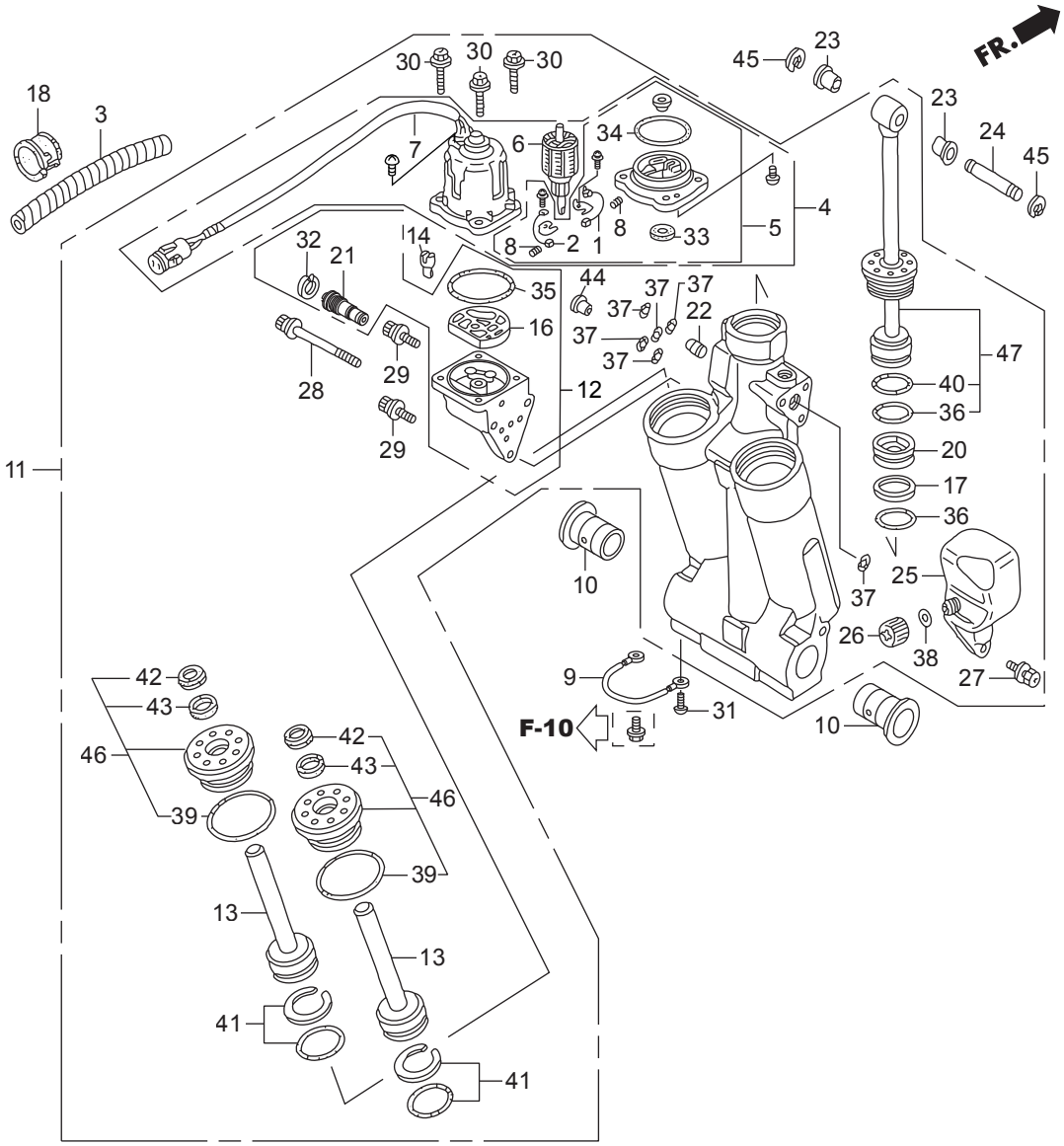
FR.
18
3
30
30
30
7
6
34
45
23
23
24
45
4
5
8
2
1
8
33
32
21
14
35
44
37
37
37
22
37
37
16
28
29
29
12
47
40
36
20
17
36
11
10
37
25
26
38
27
9
31
F-10
10
42
43
46
39
42
43
46
39
13
13
41
41

見出番号		部品番号	部品名	Q'ty/個数		備考
				BFT75A	BFT90A	
F-11	1	HZY3-30280-003	ﾌﾞﾚｰｶｰASSY.	1	1	
F-11	2	HZY3-31106-003	ﾌﾞﾗｼASSY.	1	1	
F-11	3	HZY9-36104-003	ﾁｭｰﾌﾞ,ｽﾊﾟｲﾗﾙ(12X14.6)	1	1	
F-11	4	HZY9-36120-003	ﾓｰﾀｰASSY.,ﾊﾟﾜｰﾁﾙﾄ	1	1	
F-11	5	HZW1-36122-013	ﾌﾞﾗｹｯﾄASSY.	1	1	
F-11	6	HZW1-36123-013	ｱｰﾏﾁｭｱCOMP.	1	1	
F-11	7	HZY9-36129-003	ﾖｰｸASSY.	1	1	
F-11	8	HZV5-36136-821	ｽﾌﾟﾘﾝｸﾞ,ﾓｰﾀｰ	2	2	
F-11	9	HZY3-40219-013	ﾜｲﾔｰ,ﾘｰﾄﾞ(1.5X116MM)	1	1	
F-11	10	HZV5-50214-003	ﾌﾞｯｼｭ,ｽｳｲﾍﾞﾙｹｰｽ	2	2	
F-11	11	HZY9-56000-013	ﾄﾘﾑﾁﾙﾄASSY.,ﾊﾟﾜｰ	1	1	
F-11	12	HZY9-56100-013	ﾎﾟﾝﾌﾟASSY.	1	1	
F-11	13	HZW1-56110-701	ﾛｯﾄﾞCOMP.,ﾋﾟｽﾄﾝ(B)	2	2	
F-11	14	HZW1-56113-701	ｼﾞｮｲﾝﾄ,ﾄﾞﾗｲﾌﾞ	1	1	
F-11						
F-11	16	HZW1-56116-701	ﾌｨﾙﾀｰB	1	1	
F-11	17	HZV5-56117-821	ﾘﾝｸﾞ,ﾊﾞｯｸｱｯﾌﾟ	1	1	
F-11	18	HZV5-56118-820	ﾌﾞｯｼｭ,ﾓｰﾀｰｺｰﾄﾞ	1	1	
F-11						
F-11	20	HZW1-56130-702	ﾋﾟｽﾄﾝCOMP.,ﾌﾘｰ	1	1	
F-11	21	HZY9-56170-003	ﾊﾞﾙﾌﾞCOMP.,ﾏﾆｭｱﾙ	1	1	
F-11	22	HZW1-56180-701	ﾊﾞﾙﾌﾞCOMP.,ﾘｻﾞｰﾊﾞｰ	1	1	
F-11	23	HZV5-56513-000	ﾌﾞｯｼｭ,ﾛｱｰｼﾘﾝﾀﾞｰ	2	2	
F-11	24	HZW1-56532-000	ﾋﾟﾝ,ｱｯﾊﾟｰｼﾘﾝﾀﾞｰ	1	1	
F-11	25	HZW1-56851-703	ﾀﾝｸ,ｵｲﾙ	1	1	
F-11	26	HZW1-56860-701	ｷｬｯﾌﾟCOMP.,ｵｲﾙﾀﾝｸ	1	1	
F-11	27	HZW1-90113-702	ﾎﾞﾙﾄ,ﾘｾｽﾄﾞ	3	3	
F-11	28	HZW1-90114-702	ﾎﾞﾙﾄ,ｿｹｯﾄ(A)	1	1	
F-11	29	HZW1-90115-702	ﾎﾞﾙﾄ,ｿｹｯﾄ(B)	2	2	

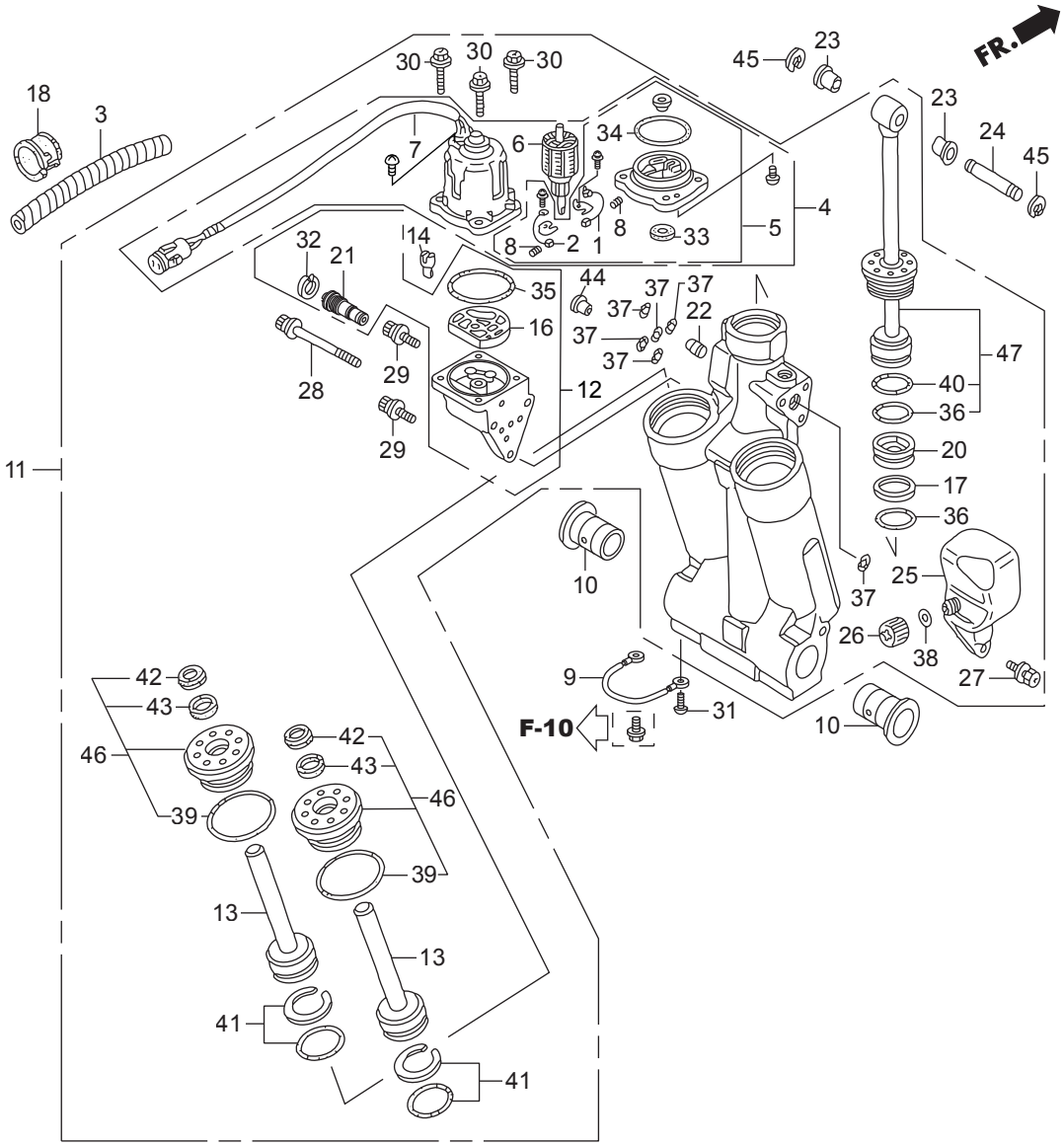
FR.
18
3
30
30
30
7
6
34
45
23
23
24
45
4
5
8
2
1
8
33
32
21
14
35
44
37
37
37
22
37
37
16
28
29
29
12
47
40
36
20
17
36
11
10
37
25
26
38
27
9
31
F-10
10
42
43
46
39
42
43
46
39
13
13
41
41

見出番号		部品番号	部品名	Q'ty/個数		備考
				BFT75A	BFT90A	
F-11	30	HZW1-90116-702	ﾎﾞﾙﾄ,6ｶｸ	4	4	
F-11	31	HZV5-90119-000	ｽｸﾘｭｰ,ﾊﾟﾝ 6X8	1	1	
F-11	32	HZW1-90652-702	ｻｰｸﾘｯﾌﾟ,ｲﾝﾀｰﾅﾙ	1	1	
F-11	33	HZV5-91203-821	ｵｲﾙｼｰﾙ	1	1	
F-11	34	HZW1-91207-013	Oﾘﾝｸﾞ 2.0X70.5	1	1	
F-11	35	HZV5-91302-821	Oﾘﾝｸﾞ 1.8X69.6	1	1	
F-11	36	HZV5-91316-821	Oﾘﾝｸﾞ 3.5X38.7	2	2	
F-11	37	HZW1-91352-702	Oﾘﾝｸﾞ 1.8X7.7	6	6	
F-11	38	HZW1-91353-703	Oﾘﾝｸﾞ 1.9X11	1	1	
F-11	39	HZW1-91354-701	Oﾘﾝｸﾞ 3.5X35.7	2	2	
F-11	40	HZW1-91355-701	Oﾘﾝｸﾞ 3.5X41.7	1	1	
F-11	41	HZW1-91357-701	Oﾘﾝｸﾞｾｯﾄ 3.5X31.7	2	2	
F-11	42	HZW1-91358-701	ｼｰﾙ,ｳｵｰﾀｰ	2	2	
F-11	43	HZW1-91361-701	ﾊﾟｯｷﾝ	2	2	
F-11	44	HZW1-91557-701	ｶﾗｰ,ｵﾘﾌｨｽ	1	1	
F-11	45	HCO-94540-15029	Eﾘﾝｸﾞ 15MM	2	2	
F-11	46	HZY9-56115-003	ｶﾞｲﾄﾞCOMP.,ﾛｯﾄﾞ	2	2	
F-11	47	HZY9-56120-003	ﾛｯﾄﾞCOMP.,ﾋﾟｽﾄﾝ	1	1	

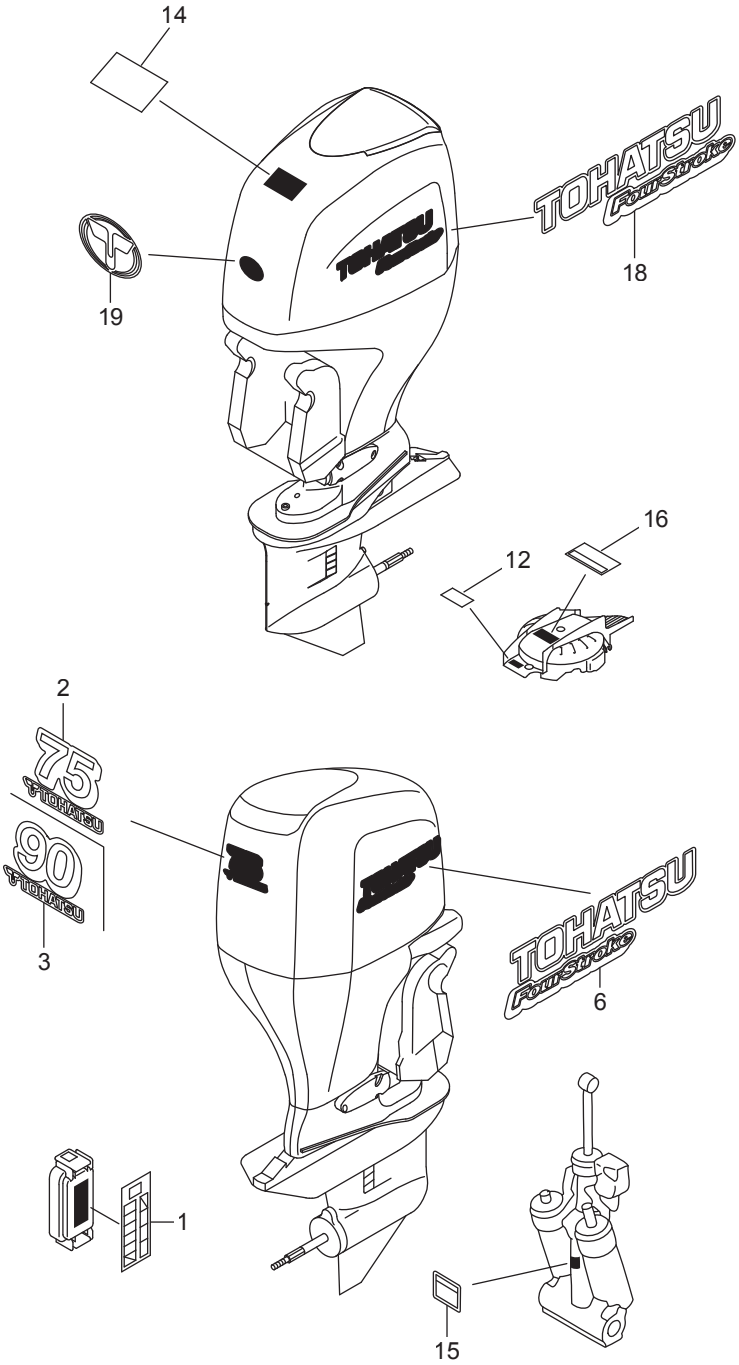
14
TOHATSU
FourStroke
18
19
16
12
2
75
TOHATSU
90
TOHATSU
3
TOHATSU
FourStroke
6
1
15

見出番号		部品番号	部品名	Q'ty/個数		備考
				BFT75A	BFT90A	
F-12	1	HZY9-87117-000	ﾗﾍﾞﾙ,ﾋﾕｰｽﾞ	1	1	
F-12	2	HZY9-87121-R00	ﾏｰｸ,ﾘﾔｰ(BFT75)	1		
F-12	3	HZZ0-87121-R00	ﾏｰｸ,ﾘﾔｰ(BFT90)		1	
F-12	6	HZY9-87132-R00	ﾏｰｸ,R.ｻｲﾄﾞｽﾄﾗｲﾌﾟ	1	1	
F-12	12	HZY9-87531-760	ﾗﾍﾞﾙ,ｺｰｼｮﾝｵｲﾙ	1	1	
F-12	14	HZW1-87538-000	ﾗﾍﾞﾙ,ｵﾍﾟﾚｰﾀｰｺｰｼｮﾝ	1	1	
F-12	15	HZV5-87541-821	ﾗﾍﾞﾙ,ﾊﾟﾜｰﾁﾙﾄｺｰｼｮﾝ	1	1	
F-12	16	HZY9-87546-760	ﾏｰｸ,ｴﾏｰｼﾞｪﾝｼｰｽﾀｰﾄ	1	1	
F-12	18	HZY9-87133-R00	ﾏｰｸ,L.ｻｲﾄﾞｽﾄﾗｲﾌﾟ	1	1	
F-12	19	HZZ3-87301-R00	ﾏｰｸ,ﾌﾛﾝﾄｴﾝﾌﾞﾚﾑ(TOHATSU)	1	1	

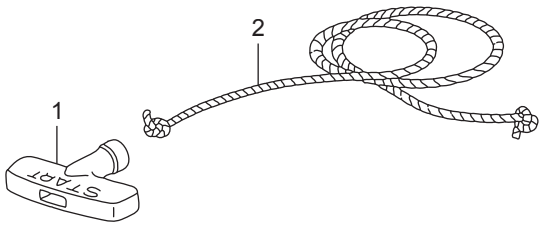
2
1
START

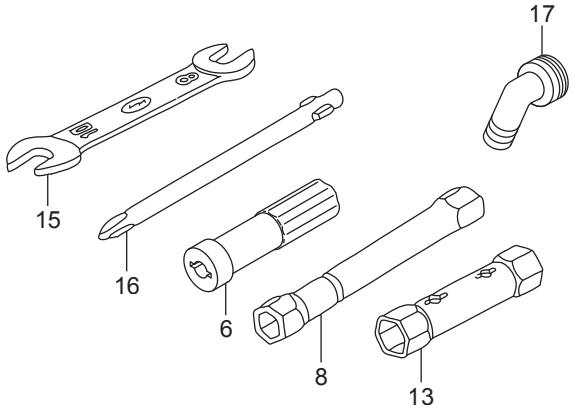
17
15
16
6
8
13

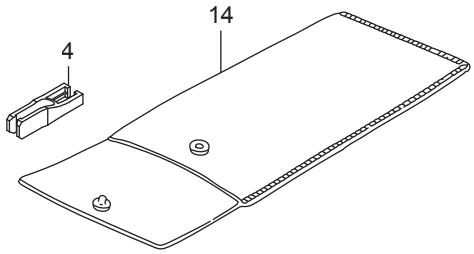
14
4

見出番号		部品番号	部品名	Q'ty/個数		備考
				BFT75A	BFT90A	
F-13	1	HZH8-28461-013	ﾉﾌﾞ,ﾘｺｲﾙｽﾀｰﾀｰ	1	1	
F-13	2	HZW9-28462-003	ﾛｰﾌﾟ,ﾘｺｲﾙｽﾀｰﾀｰ	1	1	
F-13	4	HS04-38235-003	ﾌﾟｰﾗｰ,ﾐﾆﾋｭｰｽﾞ(ｽﾐﾄﾓ)	1	1	
F-13	6	HCO-99003-50000	ｸﾞﾘｯﾌﾟ,ｽｸﾘｭｰﾄﾞﾗｲﾊﾞｰ	1	1	
F-13	8	HSF4-89216-000	ﾚﾝﾁ,ﾌﾟﾗｸﾞ	1	1	
F-13	13	HCO-99004-18190	ﾚﾝﾁ,ﾎﾞｯｸｽ(P18X19)	1	1	
F-13	14	HCO-99008-02000	ﾊﾞｯｸﾞ,ﾂｰﾙ 200MM	1	1	
F-13	15	HVF9-89203-003	ｽﾊﾟﾅ 8X10	1	1	
F-13	16	HCO-99003-10000	ﾄﾞﾗｲﾊﾞｰ1,ﾌﾟﾗｽｽｸﾘｭｰ(NO.2)	1	1	
F-13	17	H881-19271-811	ｼﾞｮｲﾝﾄ、 ｳｫｰﾀｰﾏｳｽ	1	1	

F-15 リモートコントロール
(ハイレックス)(ハンドルキヤップ＝グレー)

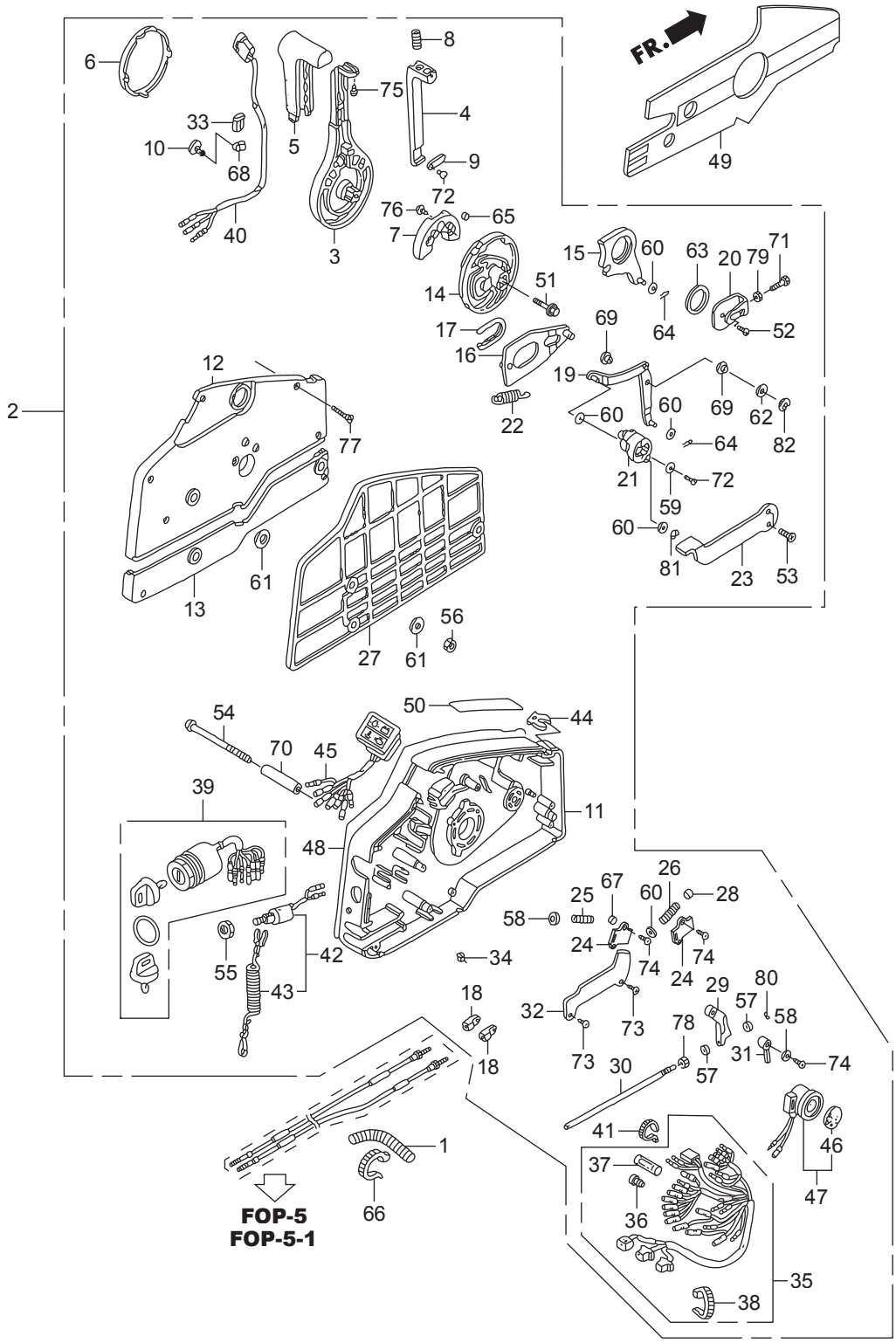

見出番号		部品番号	部品名	Q'ty/個数		備考
				BFT75A	BFT90A	
F-15	1	HZW1-17736-000	ﾁｭｰﾌﾞ,ｺﾙｹﾞｰﾄ(28MM)	1	1	
F-15	2	HZZ3-24800-R00	ﾎﾞｯｸｽASSY.,ﾘﾓｰﾄｺﾝﾄﾛｰﾙ(EU)	1	1	
F-15	3	HZV5-24811-010	ﾊﾝﾄﾞﾙ,ﾘﾓｰﾄｺﾝﾄﾛｰﾙ	1	1	
F-15	4	HZV5-24812-000	ﾚﾊﾞｰ,ﾊﾝﾄﾞﾙﾛｯｸ	1	1	
F-15	5	HZV5-24813-000	ｸﾞﾘｯﾌﾟ,ﾘﾓｰﾄｺﾝﾄﾛｰﾙﾊﾝﾄﾞﾙ	1	1	
F-15	6	HZV5-24814-010	ｷｬｯﾌﾟ,ﾊﾝﾄﾞﾙ	1	1	
F-15	7	HZV5-24815-010	ﾌﾞﾛｯｸ,ﾆｭｰﾄﾗﾙﾛｯｸ	1	1	
F-15	8	HZV5-24816-000	ｽﾌﾟﾘﾝｸﾞ,ﾘﾓｰﾄｺﾝﾄﾛｰﾙﾊﾝﾄﾞﾙ	1	1	
F-15	9	HZV5-24817-000	ﾌﾟﾚｰﾄ,ﾚﾊﾞｰｾｯﾃｲﾝｸﾞ	1	1	
F-15	10	HZV5-24818-003	ｸﾗﾝﾌﾟ,ﾊｰﾈｽ	1	1	
F-15	11	HZV5-24820-010	ﾊｳｼﾞﾝｸﾞCOMP.,ﾘﾓｰﾄｺﾝﾄﾛｰﾙ	1	1	ﾎﾞｯｸｽ(A)
F-15	12	HZV5-24830-010	ﾊｳｼﾞﾝｸﾞCOMP.,ﾘﾓｰﾄｺﾝﾄﾛｰﾙ	1	1	ﾎﾞｯｸｽ(B)
F-15	13	HZV5-24836-000	ﾊｳｼﾞﾝｸﾞ,ﾘﾓｰﾄｺﾝﾄﾛｰﾙﾎﾞｯｸｽ	1	1	(C)
F-15	14	HZV5-24841-000	ﾎｲｰﾙ,ｺﾝﾄﾛｰﾙ	1	1	
F-15	15	HZV5-24845-000	ｱｰﾑCOMP.,ｼﾌﾄﾘﾝｸ	1	1	
F-15	16	HZV5-24850-000	ﾌﾟﾚｰﾄCOMP.,ｽﾗｲﾃﾞｲﾝｸﾞ	1	1	
F-15	17	HZV5-24854-000	ｶﾗｰ,ｽﾗｲﾃﾞｲﾝｸﾞﾌﾟﾚｰﾄ	1	1	
F-15	18	HZV5-24855-000	ﾋﾟﾎﾞｯﾄ,ｼﾌﾄ	2	2	
F-15	19	HZV5-24860-000	ｱｰﾑCOMP.,ﾘﾝｸｼﾞｮｲﾝﾄ	1	1	
F-15	20	HZV5-24865-000	ﾌﾞﾗｹｯﾄ,ﾘﾝｸｼﾞｮｲﾝﾄ	1	1	
F-15	21	HZV5-24875-000	ﾎｲｰﾙ,ｱｸｾﾙ	1	1	
F-15	22	HZV5-24876-000	ｽﾌﾟﾘﾝｸﾞ,ｱｸｾﾙﾎｲｰﾙ	1	1	
F-15	23	HZV5-24878-000	ﾚﾊﾞｰ,ｱｲﾄﾞﾙ	1	1	
F-15	24	HZV5-24881-000	ﾌﾟﾚｰﾄ,ｽﾌﾟﾘﾝｸﾞｾｯﾃｲﾝｸﾞ	2	2	
F-15	25	HZV5-24883-000	ｽﾌﾟﾘﾝｸﾞ,ｼﾌﾄｸﾘｯｸ	1	1	
F-15	26	HZV5-24884-000	ｽﾌﾟﾘﾝｸﾞ,ﾁｮｰｸﾘﾀｰﾝ	1	1	
F-15	27	HZV5-24885-000	ｽﾍﾟｰｻｰ,ﾘﾓｰﾄｺﾝﾄﾛｰﾙﾎﾞｯｸｽ	1	1	
F-15	28	HZV5-24887-000	ｽﾍﾟｰｻｰ,ｸﾘｯｸｽﾌﾟﾘﾝｸﾞ	1	1	
F-15	29	HZV5-24891-000	ﾌﾞﾛｯｸ,ｽﾛｯﾄﾙﾌﾘｸｼｮﾝ	1	1	

F-15 リモートコントロール
(ハイレックス) (ハンドルキヤップ = グレー)

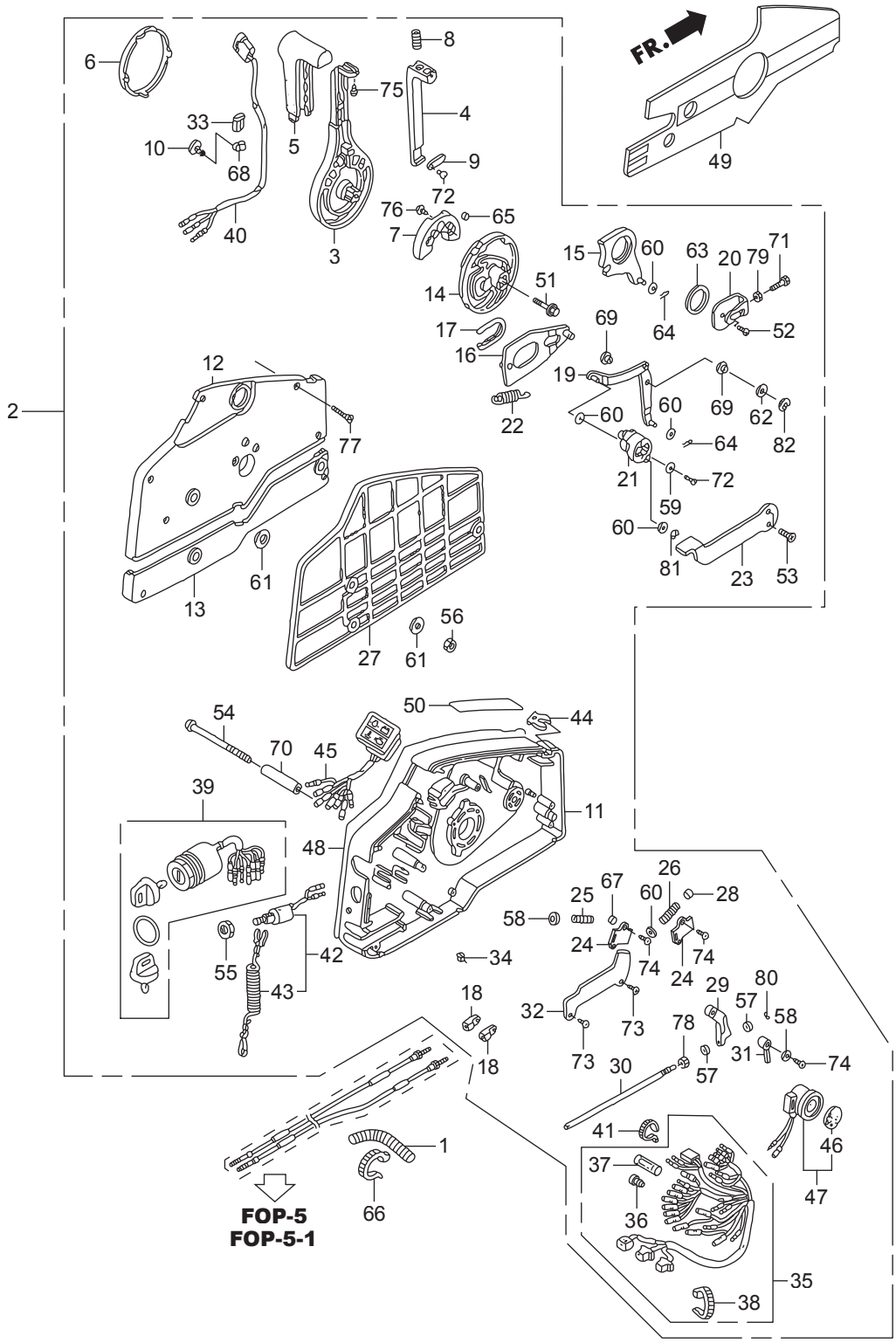

見出番号		部品番号	部品名	Q'ty/個数		備考
				BFT75A	BFT90A	
F-15	30	HZV5-24892-000	ﾎﾞﾙﾄ,ﾌﾘｸｼｮﾝ	1	1	
F-15	31	HZV5-24894-000	ｽﾍﾟｰｻｰ,ﾆｭｰﾄﾗﾙｽｲｯﾁ	1	1	
F-15	32	HZV5-24895-000	ｸﾗﾝﾌﾟ,ﾊﾟﾜｰﾁﾙﾄｺｰﾄﾞ	1	1	
F-15	33	HZV5-24897-000	ﾊﾟｲﾌﾟ,ﾊｰﾈｽｶﾞｲﾄﾞ	1	1	
F-15	34	HZV5-24898-000	ｽﾍﾟｰｻｰ,ｹｰﾌﾞﾙｸﾗﾝﾌﾟ	1	1	
F-15	35	HZZ5-32530-000	ｹｰﾌﾞﾙASSY.,ﾘﾓｰﾄｺﾝﾄﾛｰﾙ(B)	1	1	
F-15	36	HZV5-32823-003	ﾌﾟﾗｸﾞ,ｲﾝﾅｰｺﾈｸﾀｰ	7	7	
F-15	37	HZV5-32824-003	ﾌﾟﾗｸﾞ,ｱｳﾀｰｺﾈｸﾀｰ	1	1	
F-15	38	H952-32901-770	ﾀｲ,ｹｰﾌﾞﾙ(ﾅﾁｭﾗﾙ)(2.4X92)	1	1	
F-15	39	HZZ3-35100-R11	ｽｲｯﾁASSY.,ｺﾝﾋﾞﾈｰｼｮﾝ	1	1	
F-15	40	HZV5-35370-823	ｽｲｯﾁASSY.,ﾊﾟﾜｰﾄﾘﾑﾁﾙﾄ	1	1	
F-15	41	HMG9-35701-950	ﾊﾞﾝﾄﾞ(BLACK 3.5X140)	1	1	
F-15	42	HZV5-36180-033	ｽｲｯﾁASSY.,ｴﾏｰｼﾞｪﾝｼｰｽﾄｯﾌﾟ	1	1	
F-15	43	HZV4-36182-651	ｺｰﾄﾞCOMP.,ｴﾏｰｼﾞｪﾝｼｰ	1	1	
F-15	44	HZV4-36187-652	ｸﾘｯﾌﾟ,ｴﾏｰｼﾞｪﾝｼｰﾛｯｸ	1	1	
F-15	45	HZZ5-37210-013	ﾗﾝﾌﾟASSY.,ｲﾝｼﾞｹｰｼｮﾝ	1	1	
F-15	46	H341-38403-672	ﾌﾟﾚｰﾄ,ｳｲﾝｶｰﾌﾞｻﾞｰ	1	1	
F-15	47	HZV5-38410-003	ﾌﾞｻﾞｰCOMP.,ﾜｰﾆﾝｸﾞ	1	1	
F-15	48	HZZ3-87701-R00	ﾌﾟﾚｰﾄ,ﾘﾓｰﾄｺﾝﾄﾛｰﾙ	1	1	
F-15	49	HZZ5-87701-790	ﾌﾟﾚｰﾄ,ﾘﾓｰﾄｺﾝﾄﾛｰﾙ(ﾘﾊﾞｰｽ)	1	1	
F-15	50	HZW9-87702-800	ﾏｰｸ,ﾌｱｰｽﾄｱｲﾄﾞﾙ	1	1	
F-15	51	HZW9-90008-000	ﾎﾞﾙﾄ,ﾌﾗﾝｼﾞ 8X35	1	1	
F-15	52	HMM4-90105-000	ｽｸﾘｭｰ,ﾊﾟﾝ 6X10	1	1	
F-15	53	HZW4-90108-000	ｽｸﾘｭｰ,ﾌﾗｯﾄ 5X12	2	2	
F-15	54	HZV5-90125-000	ｽｸﾘｭｰ 6X95	3	3	
F-15	55	H921-90302-000	ﾅｯﾄ,6ｶｸ 16MM	1	1	
F-15	56	HZV4-90304-000	ﾅｯﾄ,6ｶｸ 6MM	3	3	
F-15	57	HZW4-90401-000	ﾜｯｼｬｰ,ﾌﾟﾚｲﾝ 4MM	2	2	
F-15	58	HZW4-90402-000	ﾜｯｼｬｰ,ﾌﾟﾚｲﾝ 5MM	2	2	

F-15 リモートコントロール
(ハイレックス)(ハンドルキヤップ＝グレー)

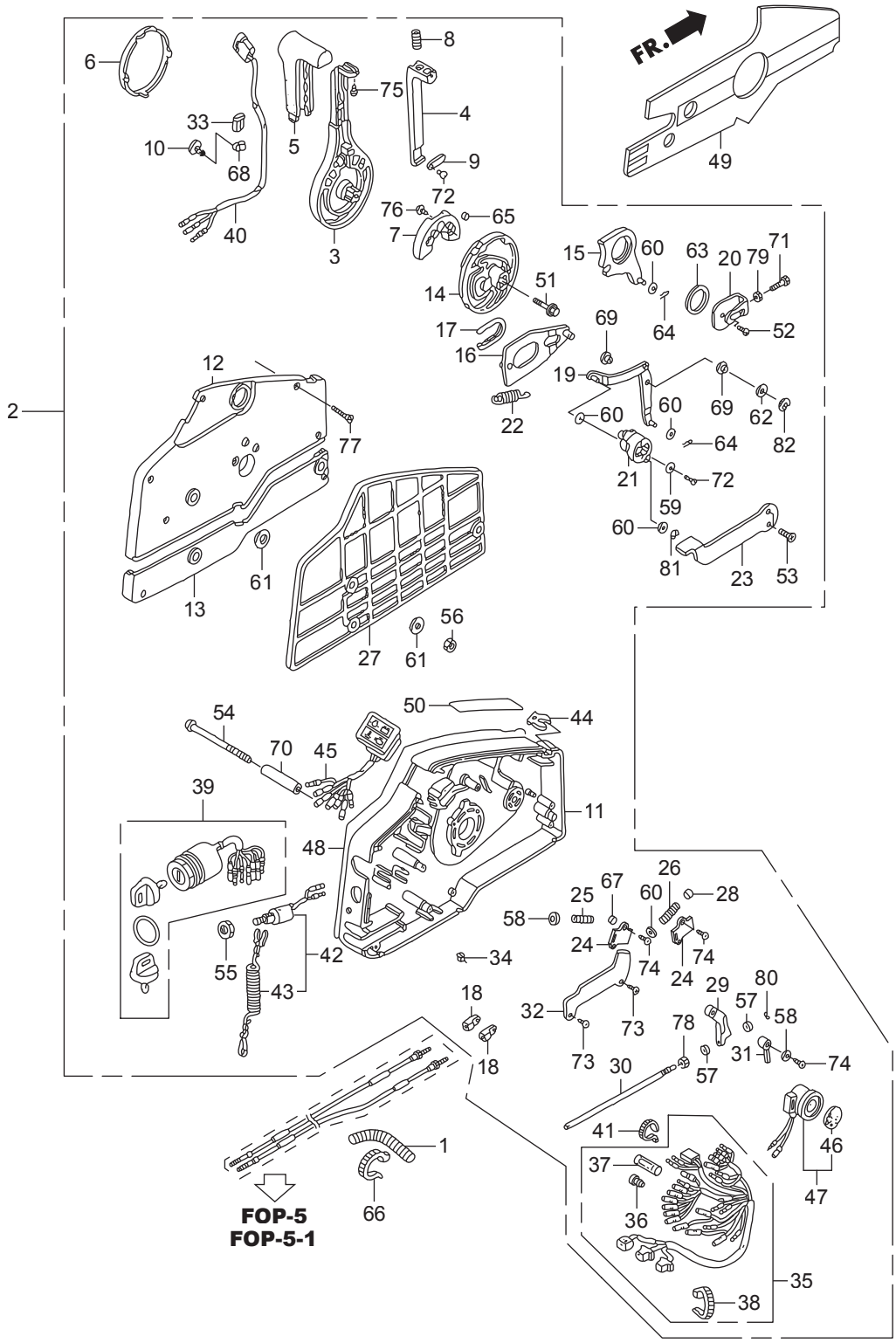

見出番号		部品番号	部品名	Q'ty/個数		備考
				BFT75A	BFT90A	
F-15	59	HZV4-90502-000	ﾜｯｼｬｰ,ﾌﾟﾚｲﾝ 5MM	1	1	
F-15	60	H921-90504-010	ﾜｯｼｬｰ,ﾌﾟﾚｲﾝ 6MM	5	5	
F-15	61	H921-90512-010	ﾜｯｼｬｰ 6MM	6	6	
F-15	62	H921-90518-000	ﾜｯｼｬｰ,ﾌﾟﾚｲﾝ 8MM	1	1	
F-15	63	HZV5-90557-000	ﾜｯｼｬｰ 28MM	1	1	
F-15	64	HZV5-90751-000	ﾋﾟﾝ,ﾛｯｸ 6MM	2	2	
F-15	65	HZV5-90772-000	ﾋﾟﾝ 6X6	1	1	
F-15	66	HMG9-91058-681	ﾊﾞﾝﾄﾞ,ｾﾙﾌﾛｯｸ	2	2	
F-15	67	HZV5-91151-000	ﾛｰﾗｰ,ｸﾘｯｸ	1	1	
F-15	68	HSB6-91475-000	ｸﾘｯﾌﾟ,ﾜｲﾔｰﾊｰﾈｽ(6.3MM)	1	1	
F-15	69	HZV5-91567-000	ｶﾗｰ,ﾘﾝｸｼﾞｮｲﾝﾄ	2	2	
F-15	70	HZV5-91570-000	ｶﾗｰ,ﾃﾞｲｽﾀﾝｽ 6X10X43.5	3	3	
F-15	71	HCO-92101-05016-4J	ﾎﾞﾙﾄ,6ｶｸ 5X16	1	1	
F-15	72	HCO-93500-05010-4J	ｽｸﾘｭｰ,ﾊﾟﾝ 5X10	2	2	
F-15	73	HCO-93901-250J0	ｽｸﾘｭｰ,ﾀｯﾋﾟﾝｸﾞ 5X8	2	2	
F-15	74	HCO-93901-251J0	ｽｸﾘｭｰ,ﾀｯﾋﾟﾝｸﾞ 5X10	3	3	
F-15	75	HCO-93901-252J0	ｽｸﾘｭｰ,ﾀｯﾋﾟﾝｸﾞ 5X12	1	1	
F-15	76	HCO-93903-262J0	ｽｸﾘｭｰ,ﾀｯﾋﾟﾝｸﾞ 6X16	2	2	
F-15	77	HCO-93905-255J0	ｽｸﾘｭｰ,ﾀｯﾋﾟﾝｸﾞ 5X25	7	7	
F-15	78	HCO-94001-06490-0S	ﾅｯﾄ,6ｶｸ 6MM	1	1	
F-15	79	HCO-94002-05490-0S	ﾅｯﾄ,6ｶｸ 5MM	1	1	
F-15	80	HCO-94540-03029	Eﾘﾝｸﾞ 3MM	1	1	
F-15	81	HCO-94540-04029	Eﾘﾝｸﾞ 4MM	1	1	
F-15	82	HCO-94540-07029	Eﾘﾝｸﾞ 7MM	1	1	

F-15-1 リモートコントロール
(パネルマウント)

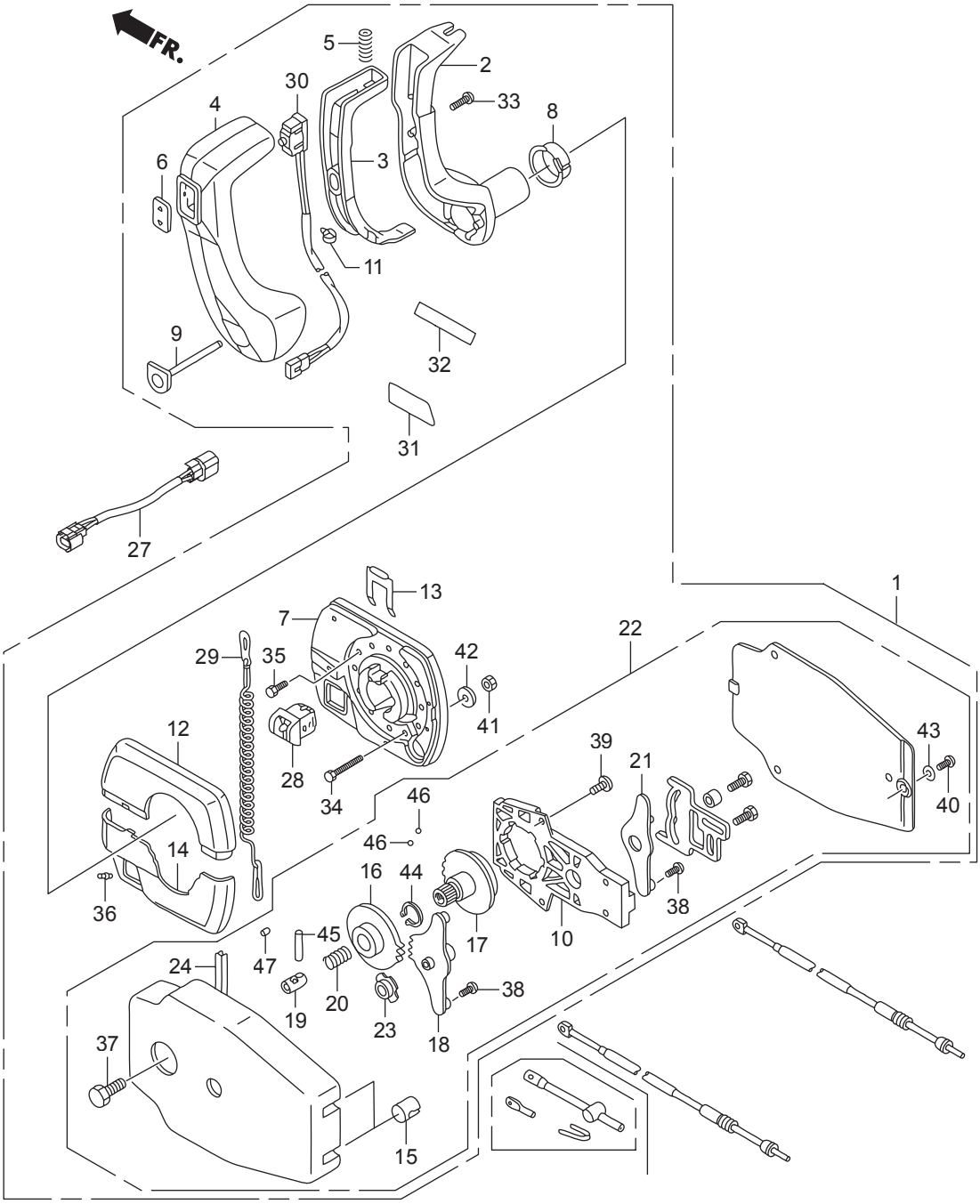

見出番号		部品番号	部品名	Q'ty/個数		備考
				BFT75A	BFT90A	
F-15-1	1	HZW1-24800-V21	ﾎﾞｯｸｽASSY.,ﾘﾓｰﾄｺﾝﾄﾛｰﾙ	1	1	(ﾊﾟﾈﾙﾏｳﾝﾄ)
F-15-1	2	HZW1-24811-V21	ﾊﾝﾄﾞﾙ,ﾘﾓｰﾄｺﾝﾄﾛｰﾙ	1	1	
F-15-1	3	HZW1-24812-V21	ﾚﾊﾞｰ,ﾊﾝﾄﾞﾙﾛｯｸ	1	1	
F-15-1	4	HZW1-24813-V21	ｸﾞﾘｯﾌﾟ,ﾘﾓｰﾄｺﾝﾄﾛｰﾙﾊﾝﾄﾞﾙ	1	1	
F-15-1	5	HZW1-24816-V21	ｽﾌﾟﾘﾝｸﾞ,ﾘﾓｰﾄｺﾝﾄﾛｰﾙﾊﾝﾄﾞﾙ	1	1	
F-15-1	6	HZW1-24819-V21	ｶﾊﾞｰ,ｸﾞﾘｯﾌﾟ	1	1	
F-15-1	7	HZW1-24820-V21	ﾊｳｼﾞﾝｸﾞASSY.,ﾘﾓｰﾄｺﾝﾄﾛｰﾙ	1	1	ﾎﾞｯｸｽ(A)
F-15-1	8	HZW1-24821-003	ﾌﾞｯｼｼﾝｸﾞ	1	1	
F-15-1	9	HZW1-24822-V21	ﾎﾞﾀﾝ,ｽﾛｯﾄﾙ	1	1	
F-15-1	10	HZW1-24825-V01	ﾌﾚｰﾑASSY.,ﾘﾓｰﾄｺﾝﾄﾛｰﾙﾎﾞｯｸｽ	1	1	
F-15-1	11	HZW1-24829-003	ﾊﾞﾝﾄﾞ,ｹｰﾌﾞﾙ(B)	1	1	
F-15-1	12	HZW1-24830-V21	ﾊｳｼﾞﾝｸﾞ,ﾘﾓｰﾄｺﾝﾄﾛｰﾙﾎﾞｯｸｽ	1	1	(B)
F-15-1	13	HZW1-24834-003	ﾘﾃｰﾅｰ	1	1	
F-15-1	14	HZW1-24836-V21	ﾊｳｼﾞﾝｸﾞ,ﾘﾓｰﾄｺﾝﾄﾛｰﾙﾎﾞｯｸｽ	1	1	(C)
F-15-1	15	HZW1-24839-V01	ｸﾞﾛﾒｯﾄ	2	2	
F-15-1	16	HZW1-24841-V01	ﾎｲｰﾙ,ｺﾝﾄﾛｰﾙ	1	1	
F-15-1	17	HZW1-24843-V01	ｼｬﾌﾄ,ﾊﾝﾄﾞﾙ	1	1	
F-15-1	18	HZW1-24845-V01	ｱｰﾑASSY.,ｼﾌﾄﾘﾝｸ	1	1	
F-15-1	19	HZW1-24847-V01	ｼｬﾌﾄ,ｷﾞﾔｰｼﾌﾄ	1	1	
F-15-1	20	HZW1-24848-V01	ｽﾌﾟﾘﾝｸﾞ,ｷﾞﾔｰｼﾌﾄ	1	1	
F-15-1	21	HZW1-24865-V01	ｱｰﾑASSY.,ｽﾛｯﾄﾙﾘﾝｸ	1	1	
F-15-1	22	HZW1-24870-V21	ﾊｳｼﾞﾝｸﾞASSY.,ｲﾝﾅｰ	1	1	(ﾊﾟﾈﾙﾏｳﾝﾄ)
F-15-1	23	HZW1-24873-V01	ﾌﾞｯｼｭ	1	1	
F-15-1	24	HZW1-24883-V01	ｽﾌﾟﾘﾝｸﾞ,ｼﾌﾄｸﾘｯｸ	5	5	
F-15-1	27	HZW5-32167-650	ﾊｰﾈｽASSY.,ﾊﾟﾜｰﾄﾘﾑﾁﾙﾄ	1	1	
F-15-1	28	HZW1-35180-003	ｽｲｯﾁASSY.,ｴﾏｰｼﾞｪﾝｼｰｽﾄｯﾌﾟ	1	1	
F-15-1	29	HZW1-35182-003	ｺｰﾄﾞCOMP.,ｴﾏｰｼﾞｪﾝｼｰ	1	1	
F-15-1	30	HZW1-35370-V01	ｽｲｯﾁASSY.,ﾊﾟﾜｰﾄﾘﾑﾁﾙﾄ(A)	1	1	
F-15-1	31	HZW1-87705-003	ﾏｰｸ,ﾘﾓｰﾄｺﾝﾄﾛｰﾙ(A)(ﾊﾟﾈﾙ)	1	1	

F-15-1 リモートコントロール
(パネルマウント)

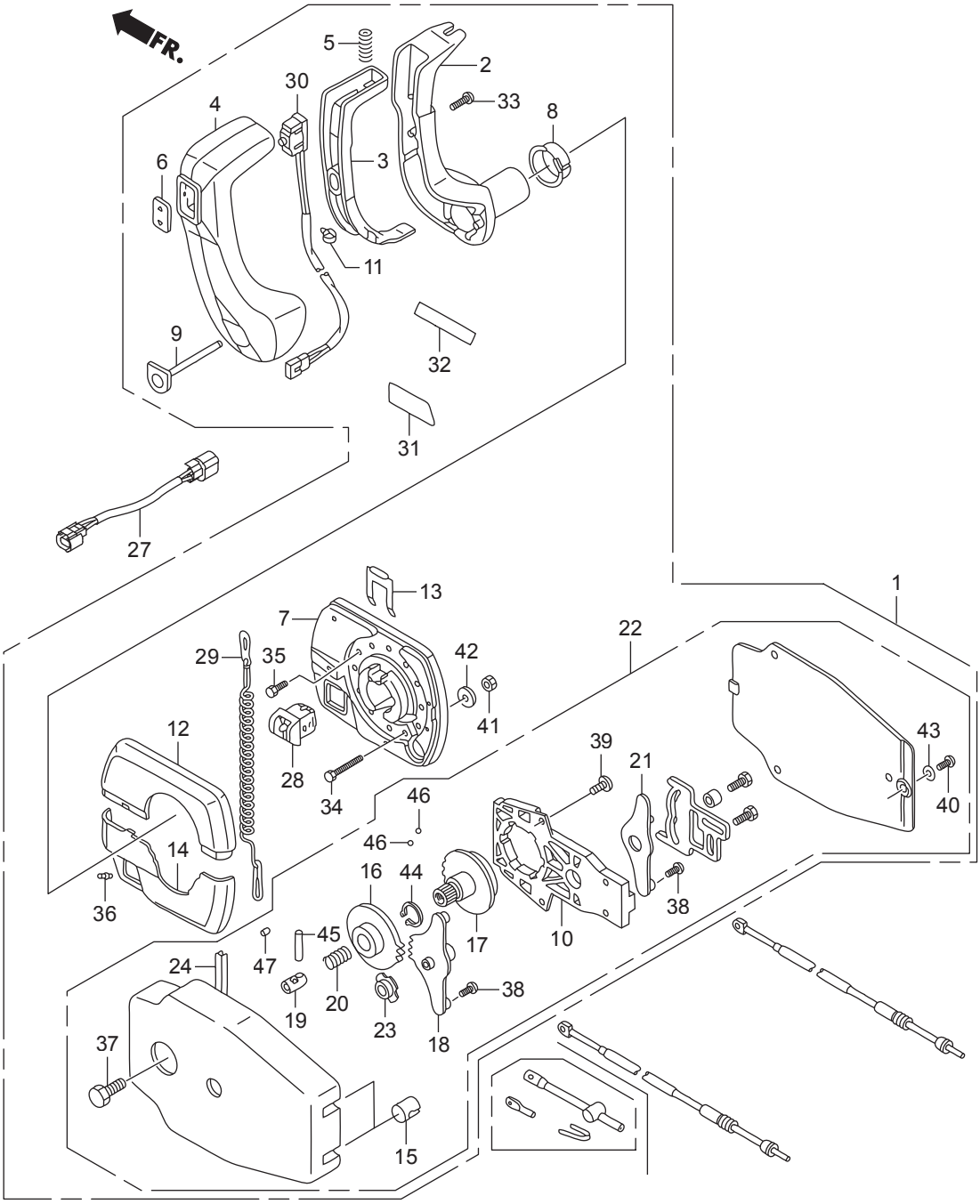

見出番号		部品番号	部品名	Q'ty/個数		備考
				BFT75A	BFT90A	
F-15-1	32	HZW1-87706-003	ﾏｰｸ,ﾘﾓｰﾄｺﾝﾄﾛｰﾙ(B)(ｳｹﾞﾝﾖｳ)	1	1	
F-15-1	32	HZW1-87707-003	ﾏｰｸ,ﾘﾓｰﾄｺﾝﾄﾛｰﾙ(C)(ｻｹﾞﾝﾖｳ)	1	1	
F-15-1	33	HZW1-90136-003	ｽｸﾘｭｰA	1	1	
F-15-1	34	HZW1-90137-003	ｽｸﾘｭｰB	3	3	
F-15-1	35	HZW1-90138-003	ｽｸﾘｭｰC	3	3	
F-15-1	36	HZW1-90139-003	ｽｸﾘｭｰ,ﾌﾘｸｼｮﾝ	1	1	
F-15-1	37	HZW1-90140-003	ﾎﾞﾙﾄ	1	1	
F-15-1	38	HZW1-90142-003	ｽｸﾘｭｰ(8-32X3/8)	2	2	
F-15-1	39	HZW1-90143-003	ｽｸﾘｭｰ(10-32X3/8)	4	4	
F-15-1	40	HZW1-90145-003	ｽｸﾘｭｰ(10-32X5/8)	3	3	
F-15-1	41	HZW1-90314-003	ﾅｯﾄ(1/4X20)	3	3	
F-15-1	42	HZW1-90551-003	ﾜｯｼｬｰ	3	3	
F-15-1	43	HZW1-90552-003	ﾜｯｼｬｰ	1	1	
F-15-1	44	HZW1-90653-003	ｻｰｸﾘｯﾌﾟ,ｴｷｽﾀｰﾅﾙ	1	1	
F-15-1	45	HZW1-90753-003	ﾋﾟﾝ,ｷﾞｬｰｼﾌﾄ	1	1	
F-15-1	46	HZW1-90953-003	ﾎﾞｰﾙ,ｽﾁｰﾙ	2	2	
F-15-1	47	HZW1-91553-003	ﾛｰﾗｰ,ｼﾌﾄｸﾘｯｸ	1	1	

F-15-2 **リモートコントロール**
(ニッパツメック) (ハンドルキヤップ = クロム)

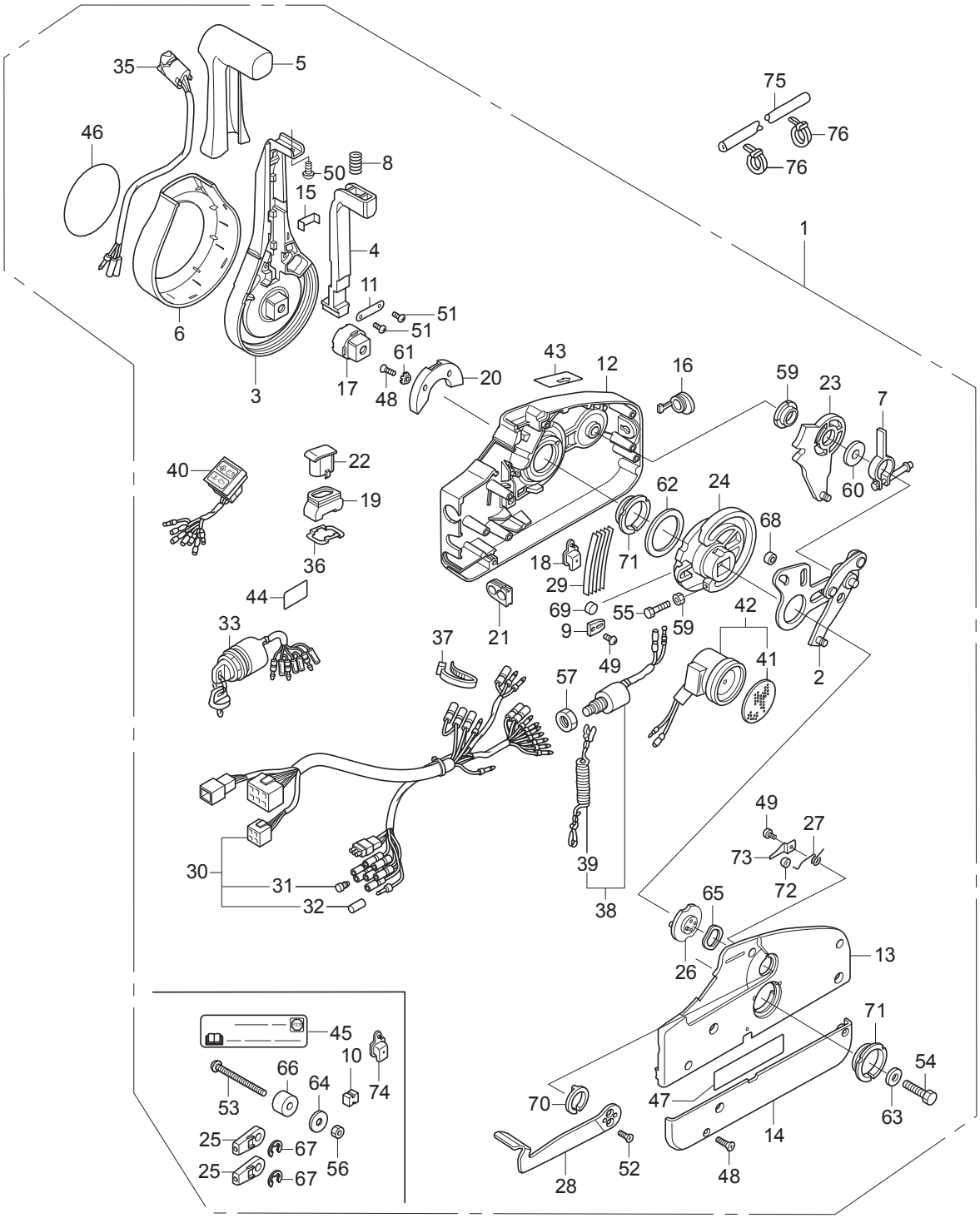

見出番号		部品番号	部品名	Q'ty/個数		備考
				BFT75A	BFT90A	
F-15-2	1	HZZ3-24800-P12	ﾎﾞｯｸｽASSY.,ﾘﾓｰﾄｺﾝﾄﾛｰﾙ	1	1	
F-15-2	2	HZZ5-24810-D01	ﾌﾟﾚｰﾄASSY.	1	1	
F-15-2	3	HZZ5-24811-D01	ﾚﾊﾞｰ,ﾊﾝﾄﾞ	1	1	
F-15-2	4	HZZ5-24812-D01	ｱｰﾑ,ﾆｭｰﾄﾗﾙﾛｯｸ	1	1	
F-15-2	5	HZZ5-24813-D01	ｸﾞﾘｯﾌﾟ	1	1	
F-15-2	6	HZZ5-24814-D01	ｶﾊﾞｰ,ﾚﾊﾞｰ	1	1	
F-15-2	7	HZZ5-24815-D01	ｱｰﾑASSY.,ﾌﾞﾚｰｷ	1	1	
F-15-2	8	HZZ5-24816-D01	ｽﾌﾟﾘﾝｸﾞ(2)	1	1	
F-15-2	9	HZZ5-24817-D01	ｸﾘｯﾌﾟﾃﾞﾃﾝﾄ	1	1	
F-15-2	10	HZZ5-24818-D01	ｽﾍﾟｰｻｰ(1)(ﾌｿﾞｸﾌﾞﾋﾝ)	1	1	
F-15-2	11	HZZ5-24819-D01	ﾌﾞﾗｹｯﾄ	1	1	
F-15-2	12	HZZ5-24821-D01	ﾊｳｼﾞﾝｸﾞ,ﾌﾛﾝﾄ	1	1	
F-15-2	13	HZZ5-24822-D01	ﾊｳｼﾞﾝｸﾞ,ﾘﾔｰ	1	1	
F-15-2	14	HZZ5-24823-D01	ﾊﾟﾈﾙ,ﾊﾞｯｸ	1	1	
F-15-2	15	HZZ5-24824-D01	ﾌﾞﾗｹｯﾄ,ﾜｲﾔｰｸﾗﾝﾌﾟ	1	1	
F-15-2	16	HZZ5-24826-D01	ｷｬｯﾌﾟ,ﾗﾊﾞｰ	1	1	
F-15-2	17	HZZ5-24827-D01	ｱｼﾞｬｽﾀｰ	1	1	
F-15-2	18	HZZ5-24828-D01	ｶﾊﾞｰ,ﾊﾟﾜｰﾄﾘﾑﾁﾙﾄﾜｲﾔｰ	1	1	
F-15-2	19	HZZ5-24829-D01	ｼｰﾙ,ﾗﾊﾞｰ	1	1	
F-15-2	20	HZZ5-24831-D01	ﾎﾙﾀﾞｰ,ﾆｭｰﾄﾗﾙﾛｯｸ	1	1	
F-15-2	21	HZZ5-24832-D01	ｸﾞﾛﾒｯﾄ,ﾜｲﾔｰ(14)	1	1	
F-15-2	22	HZZ5-24833-D01	ｷｬｯﾌﾟ,ﾄﾛｰﾘﾝｸﾞｺﾝﾄﾛｰﾙｽｲｯﾁﾌﾞﾗﾝｸ	1	1	
F-15-2	23	HZZ5-24845-D01	ｷﾞﾔｰASSY.,ｼﾌﾄ	1	1	
F-15-2	24	HZZ5-24850-D01	ｷﾞﾔｰ,ﾄﾞﾗｲﾌﾞ	1	1	
F-15-2	25	HZZ5-24855-D01	ﾀｰﾐﾅﾙ,ｹｰﾌﾞﾙ(ﾌｿﾞｸﾌﾞﾋﾝ)	2	2	
F-15-2	26	HZZ5-24875-D01	ﾄﾞﾗﾑASSY.,ﾌﾘｰｽﾛｯﾄﾙ	1	1	
F-15-2	27	HZZ5-24876-D01	ｽﾌﾟﾘﾝｸﾞ(1)	1	1	
F-15-2	28	HZZ5-24878-D01	ﾚﾊﾞｰ,ﾌﾘｰｽﾛｯﾄﾙ	1	1	
F-15-2	29	HZZ5-24883-D01	ｽﾌﾟﾘﾝｸﾞ,ﾃﾞﾃﾝﾄ	5	5	

F-15-2 **リモートコントロール**
(ニッパツメック) (ハンドルキヤップ = クロム)

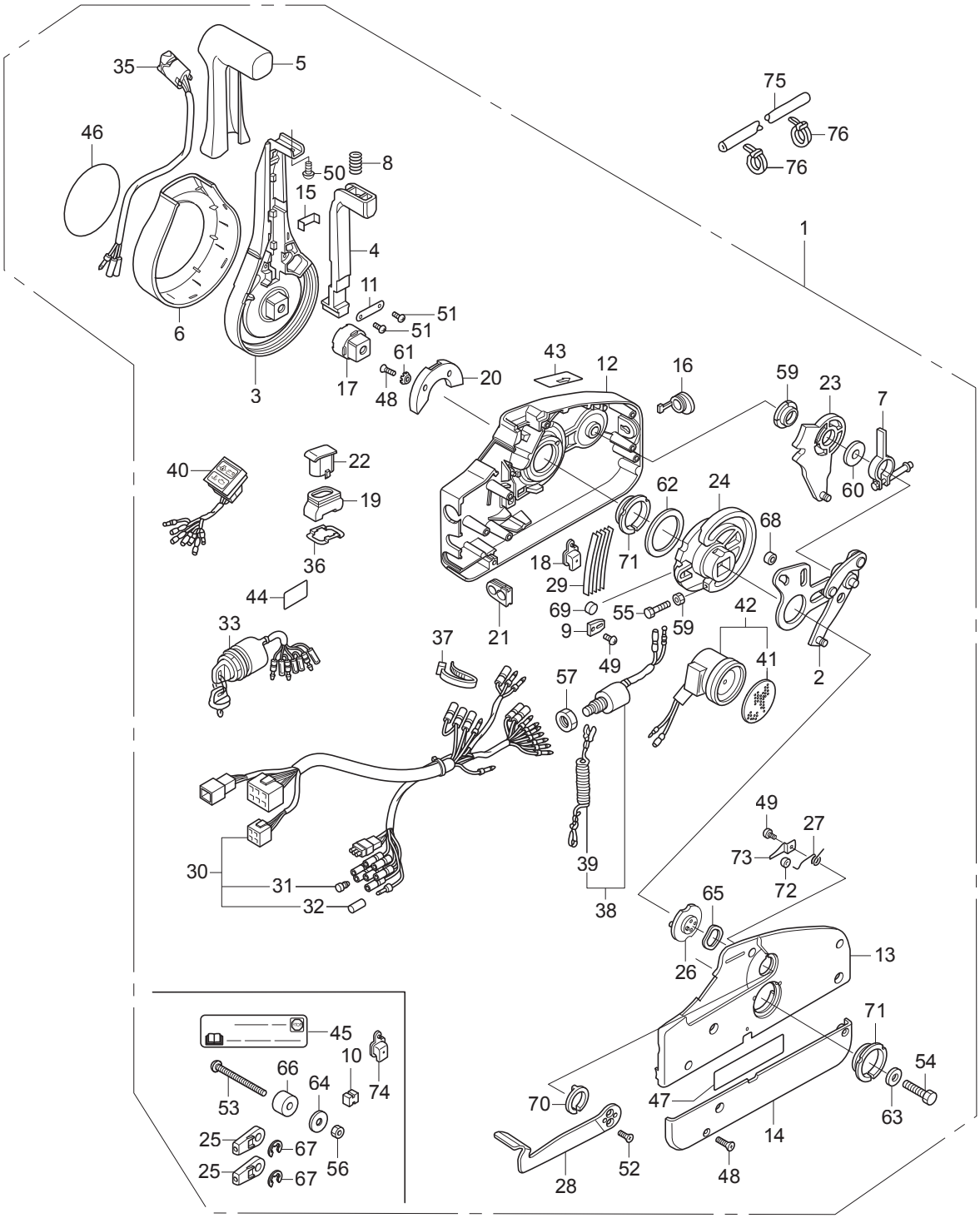

見出番号		部品番号	部品名	Q'ty/個数		備考
				BFT75A	BFT90A	
F-15-2	30	HZZ5-32530-D01	ｹｰﾌﾞﾙASSY.,ﾘﾓｰﾄｺﾝﾄﾛｰﾙ(B)	1	1	
F-15-2	31	HZV5-32823-003	ﾌﾟﾗｸﾞ,ｲﾝﾅｰｺﾈｸﾀｰ	7	7	
F-15-2	32	HZV5-32824-003	ﾌﾟﾗｸﾞ,ｱｳﾀｰｺﾈｸﾀｰ	1	1	
F-15-2	33	HZZ3-35100-R11	ｽｲｯﾁASSY.,ｺﾝﾋﾞﾈｰｼｮﾝ	1	1	
F-15-2	35	HZZ5-35370-D02	ｽｲｯﾁASSY.,ﾊﾟﾜｰﾄﾘﾑﾁﾙﾄ	1	1	
F-15-2	36	HZZ3-35645-A41	ﾌﾟﾚｰﾄ,ｽｲｯﾁ	1	1	
F-15-2	37	HZZ5-35701-D01	ﾊﾞﾝﾄﾞ,ﾜｲﾔｰ	1	1	
F-15-2	38	HZV5-36180-033	ｽｲｯﾁASSY.,ｴﾏｰｼﾞｪﾝｼｰｽﾄｯﾌﾟ	1	1	
F-15-2	39	HZV4-36182-651	ｺｰﾄﾞCOMP.,ｴﾏｰｼﾞｪﾝｼｰ	1	1	
F-15-2	40	HZZ5-37210-D01	ﾗﾝﾌﾟASSY.,ｲﾝｼﾞｹｰｼｮﾝ	1	1	
F-15-2	41	H341-38403-672	ﾌﾟﾚｰﾄ,ｳｲﾝｶｰﾌﾞｻﾞｰ	1	1	
F-15-2	42	HZV5-38410-003	ﾌﾞｻﾞｰCOMP.,ﾜｰﾆﾝｸﾞ	1	1	
F-15-2	43	HZZ5-87701-D00	ﾏｰｸ,ﾌｱｰｽﾄｱｲﾄﾞﾙ	1	1	
F-15-2	44	HZZ5-87702-A00	ﾏｰｸ,ｴﾏｰｼﾞｪﾝｼｰｽﾄｯﾌﾟ(US)	1	1	
F-15-2	45	HZZ5-87702-A00	ﾏｰｸ,ｴﾏｰｼﾞｪﾝｼｰｽﾄｯﾌﾟ(US)(ﾌｿﾞｸﾌﾟﾋﾝ)	1	1	
F-15-2	46	HZZ5-87703-P00	ﾏｰｸ,ｴﾝﾌﾞﾚﾑ	1	1	
F-15-2	47	HZZ5-87704-D01	ﾗﾍﾞﾙ,SIGP	1	1	
F-15-2	48	HZZ5-90101-D01	ｽｸﾘｭｰ 5X18	7	7	
F-15-2	49	HZZ5-90102-D01	ｽｸﾘｭｰ 4X6	2	2	
F-15-2	50	HZZ5-90103-D01	ｽｸﾘｭｰ 5X10	1	1	
F-15-2	51	HZZ5-90104-D01	ｽｸﾘｭｰ 4X10	2	2	
F-15-2	52	HZZ5-90106-D01	ｽｸﾘｭｰ 5X12	2	2	
F-15-2	53	HZZ5-90107-D01	ｽｸﾘｭｰ 6X90(ﾌｿﾞｸﾌﾟﾋﾝ)	3	3	
F-15-2	54	HZZ5-90108-D01	ﾎﾞﾙﾄ 8X50	1	1	
F-15-2	55	HZZ5-90109-D01	ﾎﾞﾙﾄ 5X25	1	1	
F-15-2	56	HZZ5-90301-D01	ﾅｯﾄ 6MM(ﾌｿﾞｸﾌﾟﾋﾝ)	3	3	
F-15-2	57	H921-90302-000	ﾅｯﾄ,6ｶｸ 16MM	1	1	
F-15-2	58	HZZ5-90302-D01	ﾅｯﾄ 5MM	1	1	
F-15-2	59	HZZ5-90501-D01	ﾍﾞｱﾘﾝｸﾞ(1)	1	1	

F-15-2 **リモートコントロール**
(ニッパツメック) (ハンドルキヤップ = クロム)

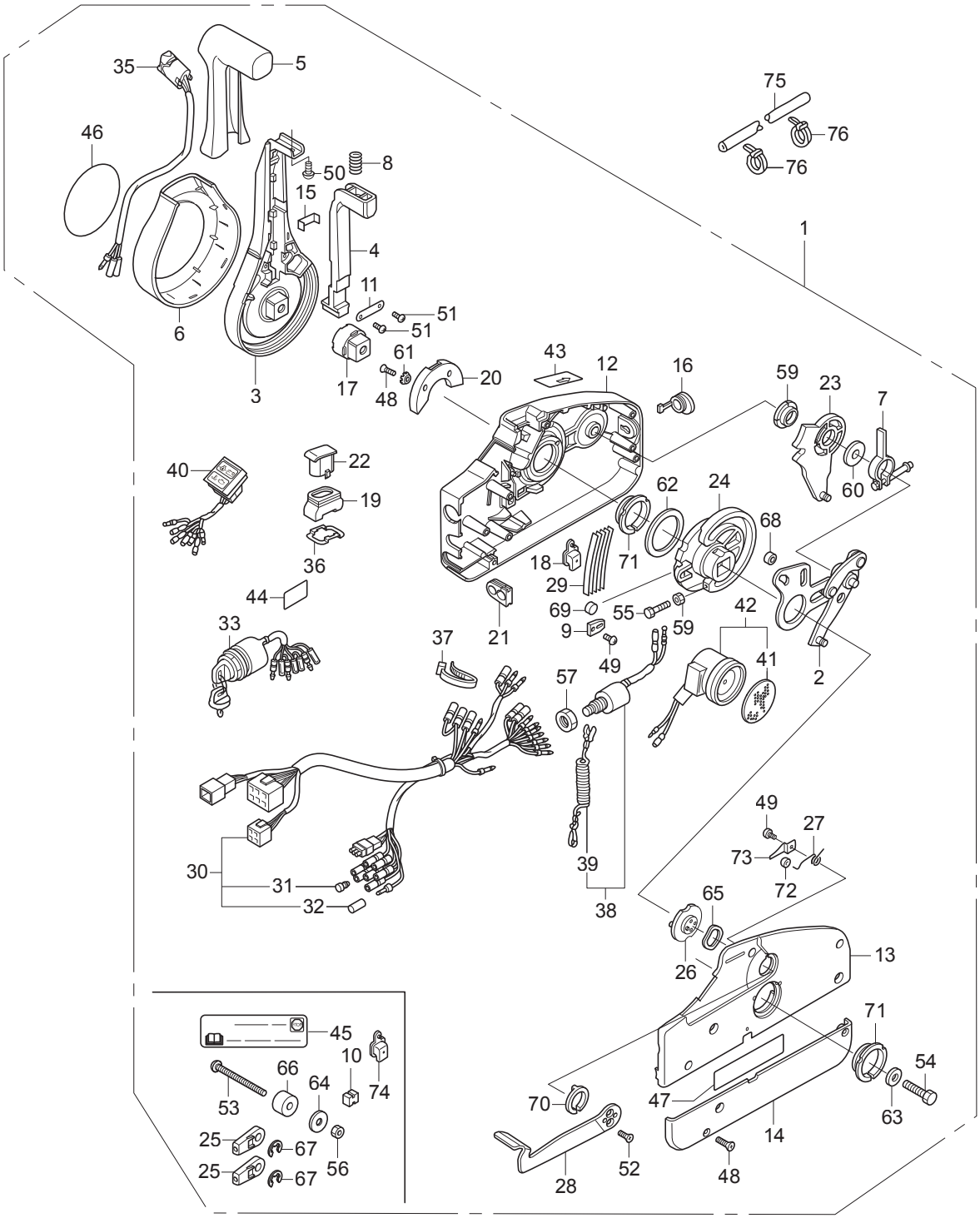

見出番号		部品番号	部品名	Q'ty/個数		備考
				BFT75A	BFT90A	
F-15-2	60	HZZ5-90502-D01	ﾜｯｼｬｰ(3)	1	1	
F-15-2	61	HZZ5-90503-D01	ﾜｯｼｬｰ(4)	2	2	
F-15-2	62	HZZ5-90504-D01	ﾜｯｼｬｰ(5)	1	1	
F-15-2	63	HZZ5-90506-D01	ﾜｯｼｬｰ 8MM	1	1	
F-15-2	64	HZZ5-90507-D01	ﾜｯｼｬｰ(7)(ﾌｿﾞｸﾌﾟﾋﾝ)	3	3	
F-15-2	65	HZZ5-90508-D01	ﾜｯｼｬｰ,ｳｴｰﾌﾞ	1	1	
F-15-2	66	HZZ5-90509-D01	ｽﾍﾟｰｻｰ(2)	3	3	
F-15-2	67	HZZ5-90651-D01	Eﾘﾝｸﾞ 6MM(ﾌｿﾞｸﾌﾟﾋﾝ)	2	2	
F-15-2	68	HZZ5-91151-D01	ﾛｰﾗｰ,ﾄﾞﾗｲﾌﾞｷﾞｬｰｶﾑ	1	1	
F-15-2	69	HZZ5-91152-D01	ﾛｰﾗｰ	1	1	
F-15-2	70	HZZ5-91153-D01	ﾍﾞｱﾘﾝｸﾞ(2)	1	1	
F-15-2	71	HZZ5-91154-D01	ﾍﾞｱﾘﾝｸﾞ(3)	2	2	
F-15-2	72	HZZ5-91156-D01	ﾛｰﾗｰ,ﾌﾘｰｽﾛｯﾄﾙ	1	1	
F-15-2	73	HZZ5-91157-D01	ｸﾘｯﾌﾟ,ﾛｰﾗｰ	1	1	
F-15-2	74	HZZ5-24828-D01	ｶﾊﾞｰ,ﾊﾟﾜｰﾄﾘﾑﾁﾙﾄﾜｲﾔｰ(ﾌｿﾞｸﾌﾟﾋﾝ)	1	1	
F-15-2	75	HZW1-17736-000	ﾁｭｰﾌﾞ,ｺﾙｹﾞｰﾄ(28MM)	1	1	
F-15-2	76	HMG9-91058-681	ﾊﾞﾝﾄﾞ,ｾﾙﾌﾛｯｸ	2	2	

インペラーポンプキット

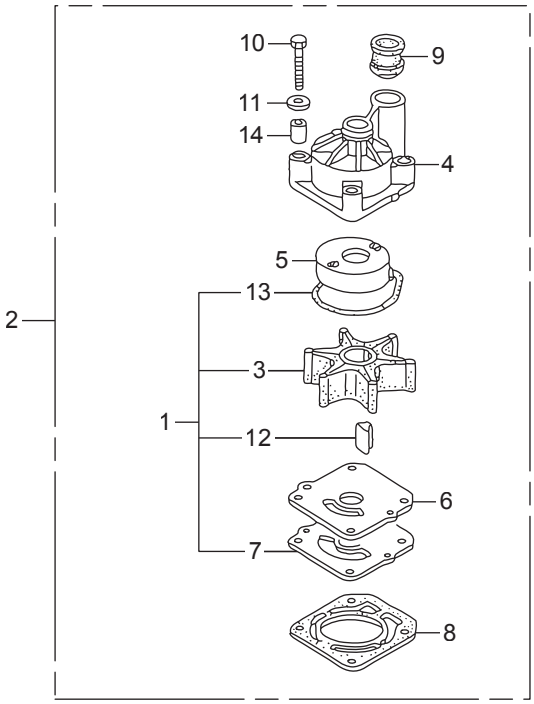

見出番号		部品番号	部品名	Q'ty/個数		備考
				BFT75A	BFT90A	
FOP-3	1	HZY9-06192-H00	ﾎﾟﾝﾌﾟｷｯﾄ,ｲﾝﾍﾟﾗｰ	1	1	
FOP-3	2	HZY9-06193-H00	ﾎﾟﾝﾌﾟｷｯﾄ,ｲﾝﾍﾟﾗｰ	1	1	
FOP-3	3	HZY9-19210-H01	ｲﾝﾍﾟﾗｰ,ﾎﾟﾝﾌﾟ	1	1	
FOP-3	4	HZY9-19221-H00	ﾊｳｼﾞﾝｸﾞ,ｲﾝﾍﾟﾗｰ	1	1	
FOP-3	5	HZY9-19223-H00	ﾗｲﾅｰ,ﾎﾟﾝﾌﾟ	1	1	
FOP-3	6	HZY9-19231-H00	ｶﾊﾞｰ,ｲﾝﾍﾟﾗｰ	1	1	
FOP-3	7	HZW1-19234-B00	ｶﾞｽｹｯﾄB,ｲﾝﾍﾟﾗｰ	1	1	
FOP-3	8	HZW1-19242-B00	ｶﾞｽｹｯﾄ,ｳｵｰﾀｰﾎﾟﾝﾌﾟ	1	1	
FOP-3	9	HZW1-19253-B01	ﾘﾝｸﾞ,ｳｵｰﾀｰﾁｭｰﾌﾞｼｰﾙ	1	1	
FOP-3	10	HZV5-90010-000	ﾎﾞﾙﾄ,6ｶｸ 8X55	4	4	
FOP-3	11	H921-90514-000	ﾜｯｼｬｰ 8MM	4	4	
FOP-3	12	HZW1-90752-B02	ｷｰ,ｳｯﾄﾞﾗﾌ	1	1	
FOP-3	13	HZW1-91356-B00	Oﾘﾝｸﾞ,ｳｵｰﾀｰﾎﾟﾝﾌﾟ	1	1	
FOP-3	14	HZY6-91552-000	ｶﾗｰ,ﾃﾞｲｽﾀﾝｽ	4	4	

FOP-4

リモートコントロール
（トップマウントシングルタイプ）（右）

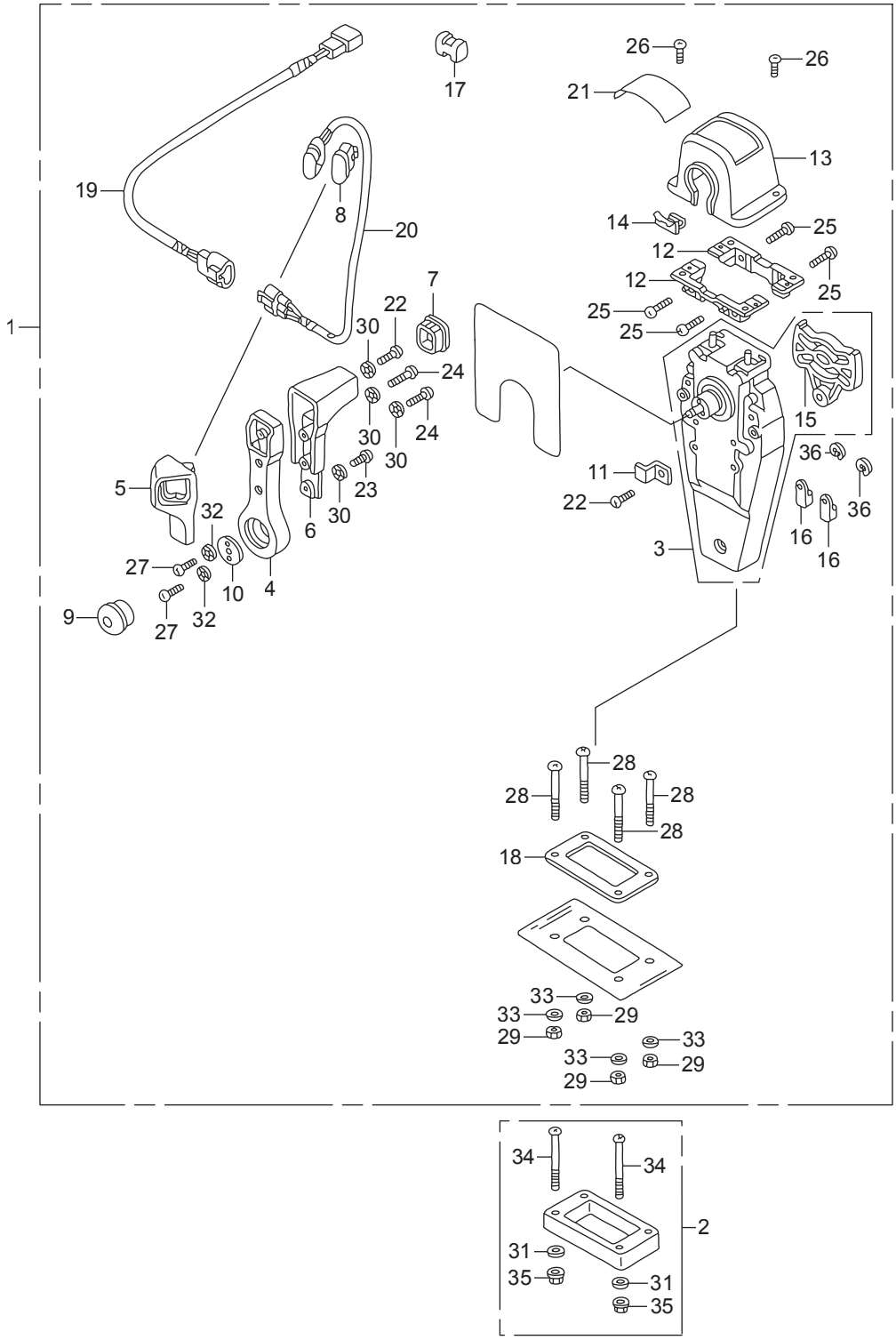

見出番号		部品番号	部品名	Q'ty/個数		備考
				BFT75A	BFT90A	
FOP-4	1	HZZ3-06240-R00	ﾎﾞｯｸｽｷｯﾄ,ﾘﾓｰﾄｺﾝﾄﾛｰﾙ	1	1	(ﾄｯﾌﾟﾏｳﾝﾄｼﾝｸﾞﾙ)(R.)
FOP-4	2	HZW5-06241-U00	ｽﾍﾟｰｻｰｷｯﾄ,ﾘﾓｰﾄｺﾝﾄﾛｰﾙﾎﾞｯｸｽ	1	1	(ﾄｯﾌﾟﾏｳﾝﾄｼﾝｸﾞﾙ)
FOP-4	3	HZW5-24810-U01	ﾊｳｼﾞﾝｸﾞASSY.,L.ｲﾝﾅｰ	1	1	(ﾄｯﾌﾟﾏｳﾝﾄ)
FOP-4	4	HZW5-24811-U01	ﾊﾝﾄﾞﾙ,ﾘﾓｰﾄｺﾝﾄﾛｰﾙ	1	1	
FOP-4	5	HZW5-24812-U01	ｶﾊﾞｰ,L.ｸﾞﾘｯﾌﾟ	1	1	
FOP-4	6	HZW5-24813-U01	ｸﾞﾘｯﾌﾟ,ﾘﾓｰﾄｺﾝﾄﾛｰﾙﾊﾝﾄﾞﾙ	1	1	
FOP-4	7	HZW5-24814-U01	ｷｬｯﾌﾟ,ｸﾞﾘｯﾌﾟ	1	1	
FOP-4	8	HZW5-24815-U01	ｷｬｯﾌﾟ,ｽｲｯﾁ	1	1	
FOP-4	9	HZW5-24816-U01	ﾎﾞﾀﾝ,ｽﾛｯﾄﾙ	1	1	
FOP-4	10	HZW5-24817-U01	ﾌﾟﾚｰﾄ,ﾊﾝﾄﾞﾙ	1	1	
FOP-4	11	HZW5-24818-U01	ﾌﾟﾚｰﾄ,ｹｰﾌﾞﾙｸﾗﾝﾌﾟ	1	1	
FOP-4	12	HZW5-24819-U01	ﾌﾞﾗｹｯﾄ,ﾘﾓｰﾄｺﾝﾄﾛｰﾙ	2	2	
FOP-4	13	HZZ3-24820-R11	ﾊｳｼﾞﾝｸﾞCOMP.,ﾘﾓｰﾄｺﾝﾄﾛｰﾙ	1	1	ﾎﾞｯｸｽ
FOP-4	14	HZW5-24825-U01	ﾊｳｼﾞﾝｸﾞ,ﾘｰﾄﾞ	1	1	
FOP-4	15	HZW5-24826-U01	ﾌﾟﾚｰﾄ,ﾃﾞｭｴﾙ	1	1	
FOP-4	16	HZW5-24831-U01	ﾀｰﾐﾅﾙ,ｹｰﾌﾞﾙ	2	2	
FOP-4	17	HZW5-24832-U01	ｽﾍﾟｰｻｰ,ｹｰﾌﾞﾙｸﾗﾝﾌﾟ	1	1	
FOP-4	18	HZW5-24834-U01	ﾊﾟｯｷﾝ,ｼﾝｸﾞﾙ	1	1	
FOP-4	19	HZW7-32530-U00	ｻﾌﾞﾊｰﾈｽASSY.,ﾊﾟﾜｰﾄﾘﾑﾁﾙﾄ	1	1	(A)
FOP-4	20	HZW5-35370-U02	ｽｲｯﾁASSY.,ﾊﾟﾜｰﾄﾘﾑﾁﾙﾄ(A)	1	1	
FOP-4	21	HZZ3-87703-R81	ﾏｰｸ,ﾘﾓｰﾄｺﾝﾄﾛｰﾙ(ｼﾝｸﾞﾙ)	1	1	
FOP-4	22	HZW5-90101-U00	ｽｸﾘｭｰ,ﾊﾟﾝ 5X16	2	2	
FOP-4	23	HZW5-90102-U00	ｽｸﾘｭｰ,ﾊﾟﾝ 5X10	1	1	
FOP-4	24	HZW5-90103-U01	ｽｸﾘｭｰ,ﾊﾟﾝ 5X20	2	2	
FOP-4	25	HZW5-90104-U00	ｽｸﾘｭｰ,ﾊﾟﾝ 5X18	4	4	
FOP-4	26	HZW5-90105-U01	ｽｸﾘｭｰ,ﾊﾟﾝ 4X10	2	2	
FOP-4	27	HZW5-90106-U00	ｽｸﾘｭｰ,ﾊﾟﾝ 6X18	2	2	
FOP-4	28	HZW5-90107-U00	ｽｸﾘｭｰ,ﾊﾟﾝ 5X40	4	4	
FOP-4	29	HZW5-90301-U00	ﾅｯﾄ,6ｶｸ 5MM	4	4	

FOP-4

リモートコントロール
（トップマウントシングルタイプ）（右）

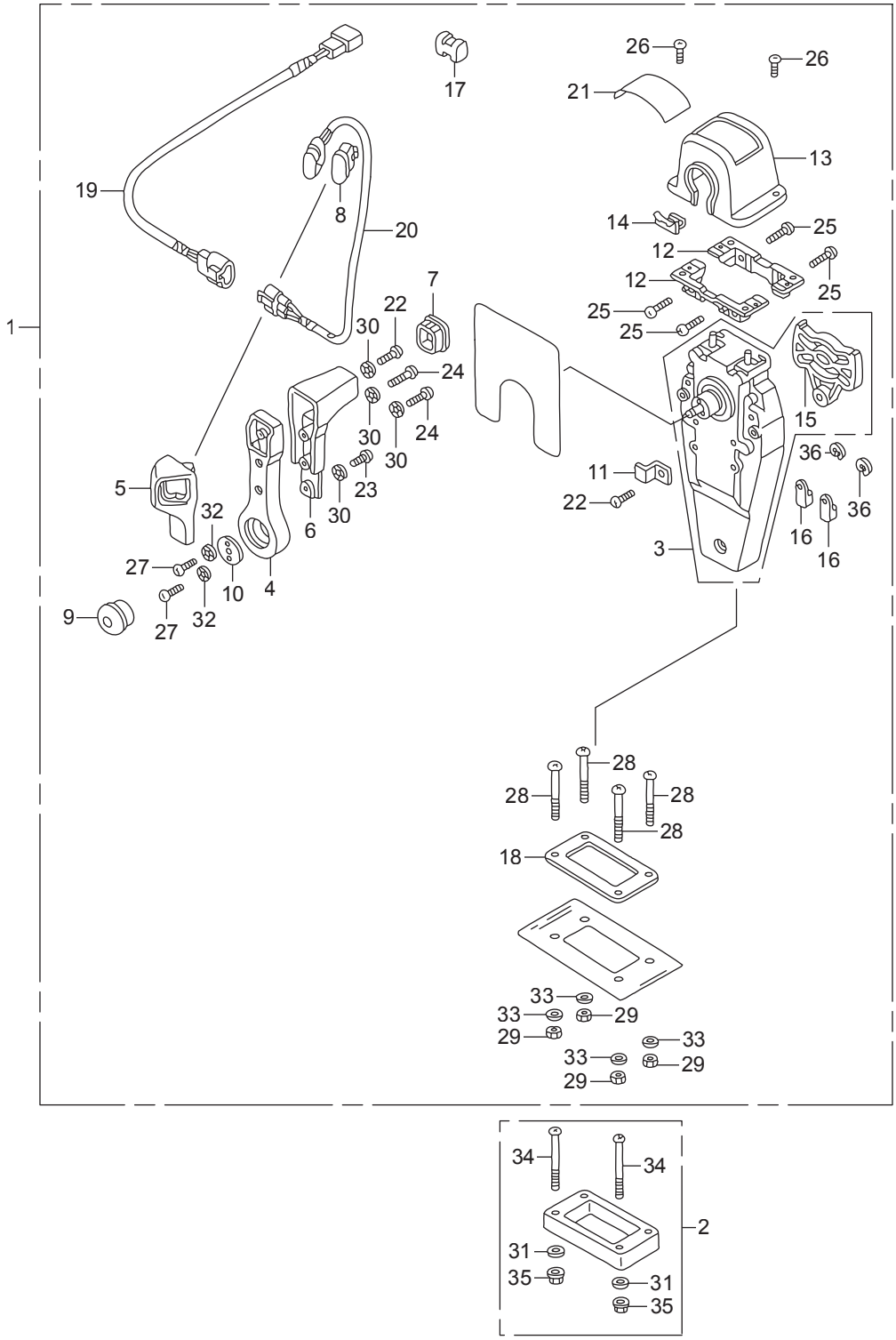

見出番号		部品番号	部品名	Q'ty/個数		備考
				BFT75A	BFT90A	
FOP-4	30	HZW5-90501-U00	ﾜｯｼｬｰ,ﾛｯｸ 5MM	4	4	
FOP-4	31	HZV4-90502-000	ﾜｯｼｬｰ,ﾌﾟﾚｲﾝ 5MM	4	4	
FOP-4	32	HZW5-90502-U00	ﾜｯｼｬｰ,ﾛｯｸ 6MM	2	2	
FOP-4	33	HZW5-90503-U00	ﾜｯｼｬｰ,ﾌﾟﾚｲﾝ 5MM	4	4	
FOP-4	34	HCO-93500-05065-4J	ｽｸﾘｭｰ,ﾊﾟﾝ 5X65	4	4	
FOP-4	35	HCO-94001-05490-0S	ﾅｯﾄ,6ｶｸ 5MM	4	4	
FOP-4	36	HCO-94540-06029	Eﾘﾝｸﾞ 6MM	2	2	

FOP-4-2　　リモートコントロール
（トップマウントデュアルタイプ）（右）

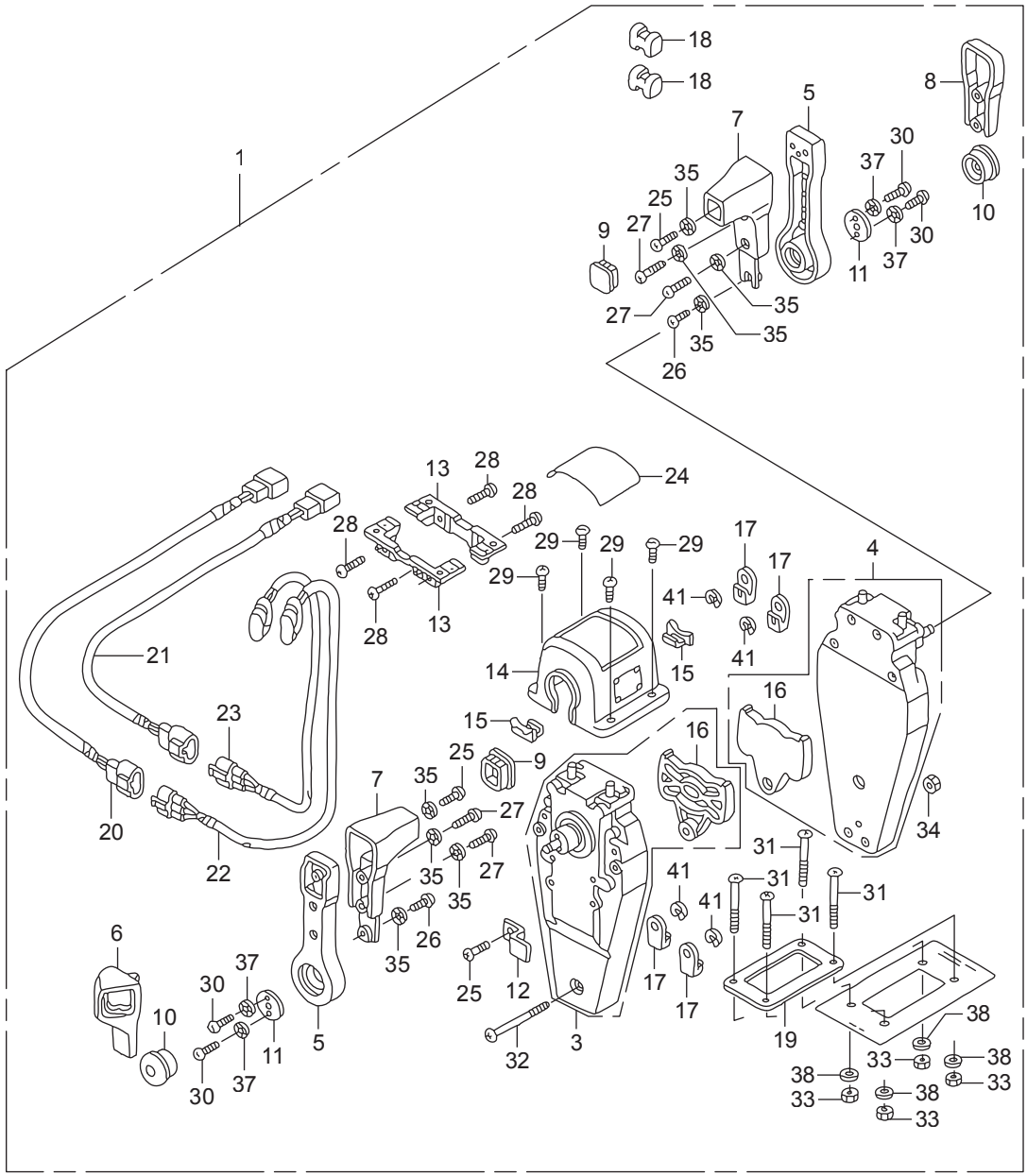

見出番号		部品番号	部品名	Q'ty/個数		備考
				BFT75A	BFT90A	
FOP-4-2	1	HZZ3-06240-R20	ﾎﾞｯｸｽｷｯﾄ,ﾘﾓｰﾄｺﾝﾄﾛｰﾙ	1	1	(ﾄｯﾌﾟﾏｳﾝﾄﾃﾞｭｱﾙ)(R.)
FOP-4-2	2	HZW5-06241-U10	ｽﾍﾟｰｻｰｷｯﾄ,ﾘﾓｰﾄｺﾝﾄﾛｰﾙﾎﾞｯｸｽ	1	1	(ﾄｯﾌﾟﾏｳﾝﾄﾃﾞｭｱﾙ)
FOP-4-2	3	HZW5-24810-U01	ﾊｳｼﾞﾝｸﾞASSY.,L.ｲﾝﾅｰ	1	1	(ﾄｯﾌﾟﾏｳﾝﾄ)
FOP-4-2	4	HZW5-24810-U11	ﾊｳｼﾞﾝｸﾞASSY.,R.ｲﾝﾅｰ	1	1	(ﾄｯﾌﾟﾏｳﾝﾄ)
FOP-4-2	5	HZW5-24811-U01	ﾊﾝﾄﾞﾙ,ﾘﾓｰﾄｺﾝﾄﾛｰﾙ	2	2	
FOP-4-2	6	HZW5-24812-U01	ｶﾊﾞｰ,L.ｸﾞﾘｯﾌﾟ	1	1	
FOP-4-2	7	HZW5-24813-U01	ｸﾞﾘｯﾌﾟ,ﾘﾓｰﾄｺﾝﾄﾛｰﾙﾊﾝﾄﾞﾙ	2	2	
FOP-4-2	8	HZW5-24813-U21	ｶﾊﾞｰ,ﾃﾞｭｱﾙｸﾞﾘｯﾌﾟ	1	1	
FOP-4-2	9	HZW5-24814-U01	ｷｬｯﾌﾟ,ｸﾞﾘｯﾌﾟ	2	2	
FOP-4-2	10	HZW5-24816-U01	ﾎﾞﾀﾝ,ｽﾛｯﾄﾙ	2	2	
FOP-4-2	11	HZW5-24817-U01	ﾌﾟﾚｰﾄ,ﾊﾝﾄﾞﾙ	2	2	
FOP-4-2	12	HZW5-24818-U01	ﾌﾟﾚｰﾄ,ｹｰﾌﾞﾙｸﾗﾝﾌﾟ	1	1	
FOP-4-2	13	HZW5-24819-U01	ﾌﾞﾗｹｯﾄ,ﾘﾓｰﾄｺﾝﾄﾛｰﾙ	2	2	
FOP-4-2	14	HZZ3-24820-R21	ﾊｳｼﾞﾝｸﾞCOMP.,ﾘﾓｰﾄｺﾝﾄﾛｰﾙ	1	1	ﾎﾞｯｸｽ(ﾃﾞｭｱﾙ)
FOP-4-2	15	HZW5-24825-U01	ﾊｳｼﾞﾝｸﾞ,ﾘｰﾄﾞ	2	2	
FOP-4-2	16	HZW5-24826-U01	ﾌﾟﾚｰﾄ,ﾃﾞｭｴﾙ	2	2	
FOP-4-2	17	HZW5-24831-U01	ﾀｰﾐﾅﾙ,ｹｰﾌﾞﾙ	4	4	
FOP-4-2	18	HZW5-24832-U01	ｽﾍﾟｰｻｰ,ｹｰﾌﾞﾙｸﾗﾝﾌﾟ	2	2	
FOP-4-2	19	HZW5-24834-U21	ﾊﾟｯｷﾝ,ﾃﾞｭｱﾙ	1	1	
FOP-4-2	20	HZW7-32530-U00	ｻﾌﾞﾊｰﾈｽASSY.,ﾊﾟﾜｰﾄﾘﾑﾁﾙﾄ	1	1	(A)
FOP-4-2	21	HZW7-32530-U10	ｻﾌﾞﾊｰﾈｽASSY.,ﾊﾟﾜｰﾄﾘﾑﾁﾙﾄ	1	1	(B)
FOP-4-2	22	HZW5-35370-U02	ｽｲｯﾁASSY.,ﾊﾟﾜｰﾄﾘﾑﾁﾙﾄ(A)	1	1	
FOP-4-2	23	HZW5-35370-U12	ｽｲｯﾁASSY.,ﾊﾟﾜｰﾄﾘﾑﾁﾙﾄ(B)	1	1	
FOP-4-2	24	HZZ3-87703-R01	ﾏｰｸ,ﾘﾓｰﾄｺﾝﾄﾛｰﾙ(ﾃﾞｭｱﾙ)	1	1	
FOP-4-2	25	HZW5-90101-U00	ｽｸﾘｭｰ,ﾊﾟﾝ 5X16	3	3	
FOP-4-2	26	HZW5-90102-U00	ｽｸﾘｭｰ,ﾊﾟﾝ 5X10	2	2	
FOP-4-2	27	HZW5-90103-U01	ｽｸﾘｭｰ,ﾊﾟﾝ 5X20	4	4	
FOP-4-2	28	HZW5-90104-U00	ｽｸﾘｭｰ,ﾊﾟﾝ 5X18	4	4	
FOP-4-2	29	HZW5-90105-U01	ｽｸﾘｭｰ,ﾊﾟﾝ 4X10	4	4	

FOP-4-2　　リモートコントロール
（トップマウントデュアルタイプ）（右）

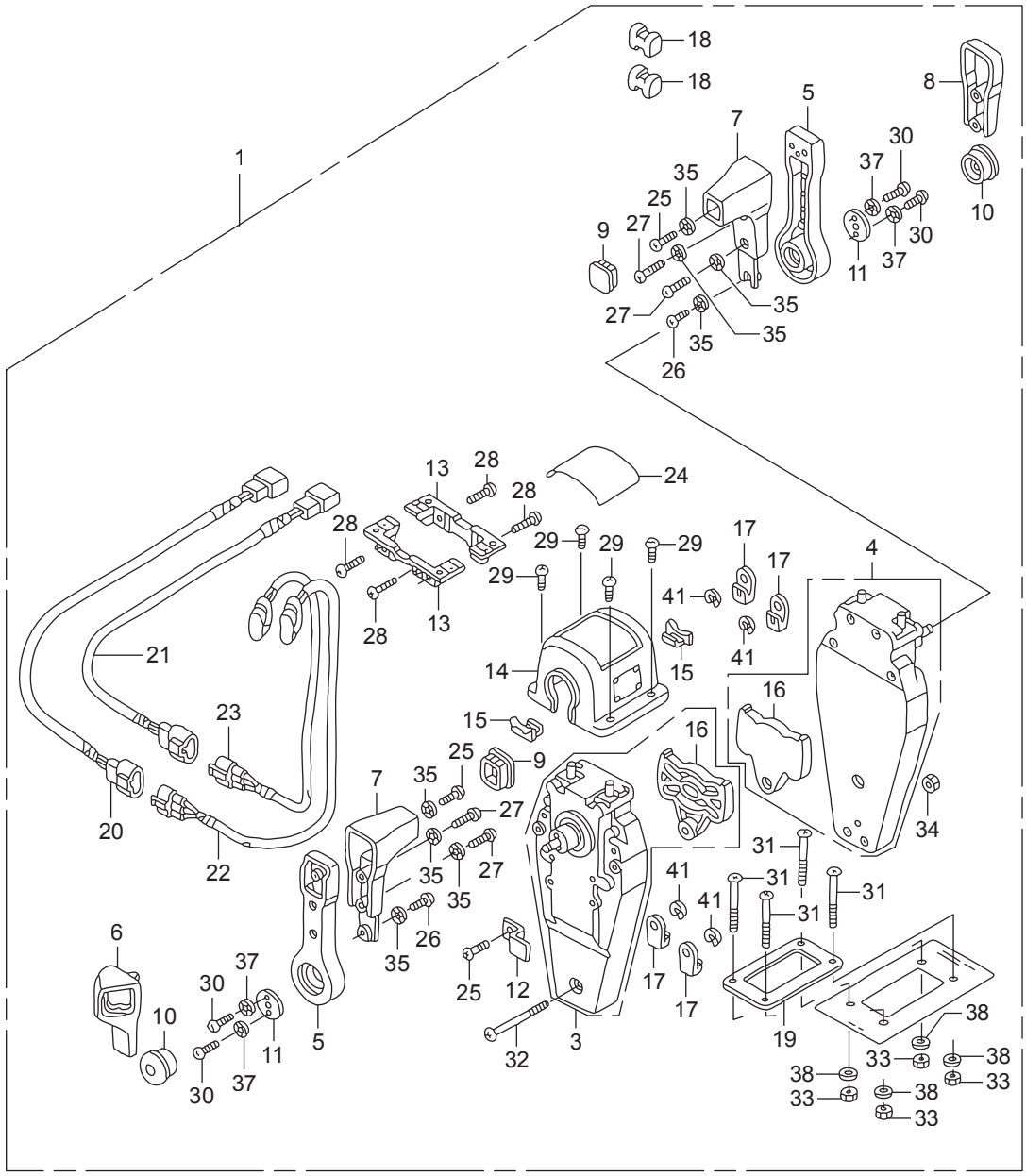

見出番号		部品番号	部品名	Q'ty/個数		備考
				BFT75A	BFT90A	
FOP-4-2	30	HZW5-90106-U00	ｽｸﾘｭｰ,ﾊﾟﾝ 6X18	4	4	
FOP-4-2	31	HZW5-90107-U00	ｽｸﾘｭｰ,ﾊﾟﾝ 5X40	4	4	
FOP-4-2	32	HZW5-90108-U00	ｽｸﾘｭｰ,ﾊﾟﾝ 5X55	3	3	
FOP-4-2	33	HZW5-90301-U00	ﾅｯﾄ,6ｶｸ 5MM	4	4	
FOP-4-2	34	HZW5-90302-U21	ﾅｯﾄ,6ｶｸ 5MM	1	1	
FOP-4-2	35	HZW5-90501-U00	ﾜｯｼｬｰ,ﾛｯｸ 5MM	8	8	
FOP-4-2	36	HZV4-90502-000	ﾜｯｼｬｰ,ﾌﾟﾚｲﾝ 5MM	4	4	
FOP-4-2	37	HZW5-90502-U00	ﾜｯｼｬｰ,ﾛｯｸ 6MM	4	4	
FOP-4-2	38	HZW5-90503-U00	ﾜｯｼｬｰ,ﾌﾟﾚｲﾝ 5MM	4	4	
FOP-4-2	39	HCO-93500-05065-4J	ｽｸﾘｭｰ,ﾊﾟﾝ 5X65	4	4	
FOP-4-2	40	HCO-94001-05490-0S	ﾅｯﾄ,6ｶｸ 5MM	4	4	
FOP-4-2	41	HCO-94540-06029	Eﾘﾝｸﾞ 6MM	4	4	

FOP-4-4　　リモートコントロール
（フラッシュマウントタイプ）（右）

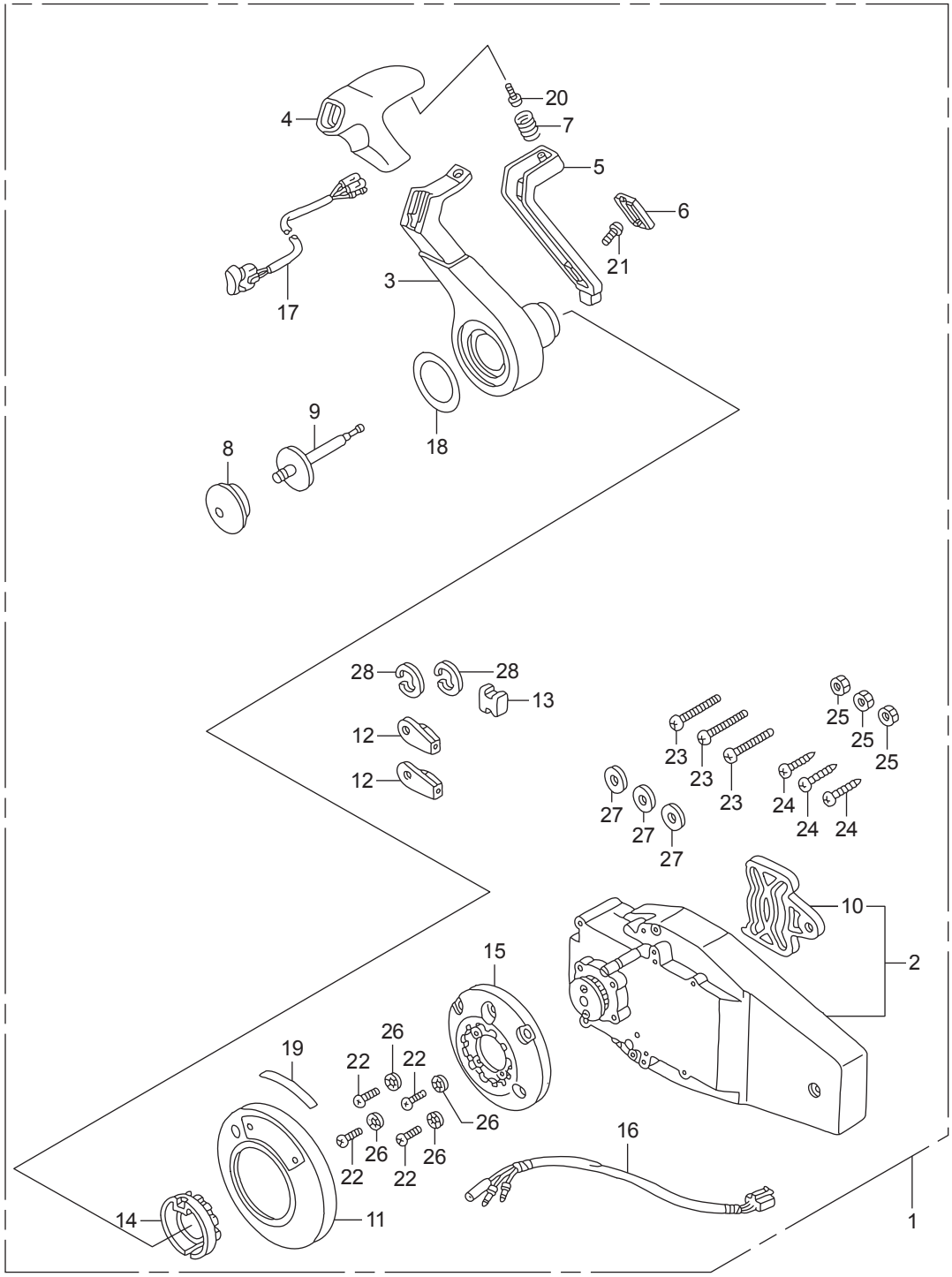

見出番号		部品番号	部品名	Q'ty/個数		備考
				BFT75A	BFT90A	
FOP-4-4	1	HZZ3-06240-R40	ﾎﾞｯｸｽｷｯﾄ,ﾘﾓｰﾄｺﾝﾄﾛｰﾙ	1	1	(ﾌﾗﾂｼｭﾏｳﾝﾄ)(R.)
FOP-4-4	2	HZW7-24810-U01	ﾊｳｼﾞﾝｸﾞASSY.,R.ｲﾝﾅｰ	1	1	(ﾌﾗﾂｼｭﾏｳﾝﾄ)
FOP-4-4	3	HZW7-24811-U01	ﾊﾝﾄﾞﾙ,ﾘﾓｰﾄｺﾝﾄﾛｰﾙ	1	1	
FOP-4-4	4	HZW7-24812-U01	ｶﾊﾞｰ,ｸﾞﾘｯﾌﾟ	1	1	
FOP-4-4	5	HZW7-24813-U01	ｱｰﾑ,ﾆｭｰﾄﾗﾙﾛｯｸ	1	1	
FOP-4-4	6	HZW7-24814-U01	ｶﾊﾞｰ,ﾛｯｸｱｰﾑ	1	1	
FOP-4-4	7	HZW7-24815-U01	ｽﾌﾟﾘﾝｸﾞ,ﾆｭｰﾄﾗﾙﾛｯｸｱｰﾑ	1	1	
FOP-4-4	8	HZW5-24816-U01	ﾎﾞﾀﾝ,ｽﾛｯﾄﾙ	1	1	
FOP-4-4	9	HZW7-24817-U01	ｼｬﾌﾄ,ｽﾛｯﾄﾙﾎﾞﾀﾝ	1	1	
FOP-4-4	10	HZW5-24826-U01	ﾌﾟﾚｰﾄ,ﾃﾞｭｴﾙ	1	1	
FOP-4-4	11	HZZ3-24830-R41	ｶﾊﾞｰASSY.	1	1	
FOP-4-4	12	HZW5-24831-U01	ﾀｰﾐﾅﾙ,ｹｰﾌﾞﾙ	2	2	
FOP-4-4	13	HZW5-24832-U01	ｽﾍﾟｰｻｰ,ｹｰﾌﾞﾙｸﾗﾝﾌﾟ	1	1	
FOP-4-4	14	HZW7-24832-U01	ﾎﾙﾀﾞｰ,ﾆｭｰﾄﾗﾙﾛｯｸ	1	1	
FOP-4-4	15	HZW7-24833-U01	ﾍﾞｰｽ	1	1	
FOP-4-4	16	HZW7-32530-U20	ｻﾌﾞﾊｰﾈｽASSY.,ﾊﾟﾜｰﾄﾘﾑﾁﾙﾄ	1	1	(C)
FOP-4-4	17	HZW7-35370-U02	ｽｲｯﾁASSY.,ﾊﾟﾜｰﾄﾘﾑﾁﾙﾄ(C)	1	1	
FOP-4-4	18	HZZ3-87701-R40	ﾏｰｸ,ﾊﾝﾄﾞﾙﾌﾗﾂｼｭﾏｳﾝﾄ	1	1	
FOP-4-4	19	HZW7-87703-U00	ﾏｰｸ,ﾌﾗﾂｼｭﾏｳﾝﾄ	1	1	
FOP-4-4	20	HZW5-90101-U00	ｽｸﾘｭｰ,ﾊﾟﾝ 5X16	1	1	
FOP-4-4	21	HZW7-90101-U01	ｽｸﾘｭｰ,ﾄﾗｽ 4X12	1	1	
FOP-4-4	22	HZW7-90102-U01	ｽｸﾘｭｰ,ﾊﾟﾝ 5X30	4	4	
FOP-4-4	23	HZW7-90103-U01	ｽｸﾘｭｰ,ﾊﾟﾝ 6X35	3	3	
FOP-4-4	24	HZW7-90104-U01	ｽｸﾘｭｰ,ﾀｯﾋﾟﾝｸﾞ 6X30	3	3	
FOP-4-4	25	HZW7-90301-U01	ﾅｯﾄ,6ｶｸ 6MM	3	3	
FOP-4-4	26	HZW5-90501-U00	ﾜｯｼｬｰ,ﾛｯｸ 5MM	4	4	
FOP-4-4	27	HZW7-90502-U00	ﾜｯｼｬｰ,ﾌﾟﾚｲﾝ 6MM	3	3	
FOP-4-4	28	HCO-94540-06029	Eﾘﾝｸﾞ 6MM	2	2	

スイッチパネルキット（1）

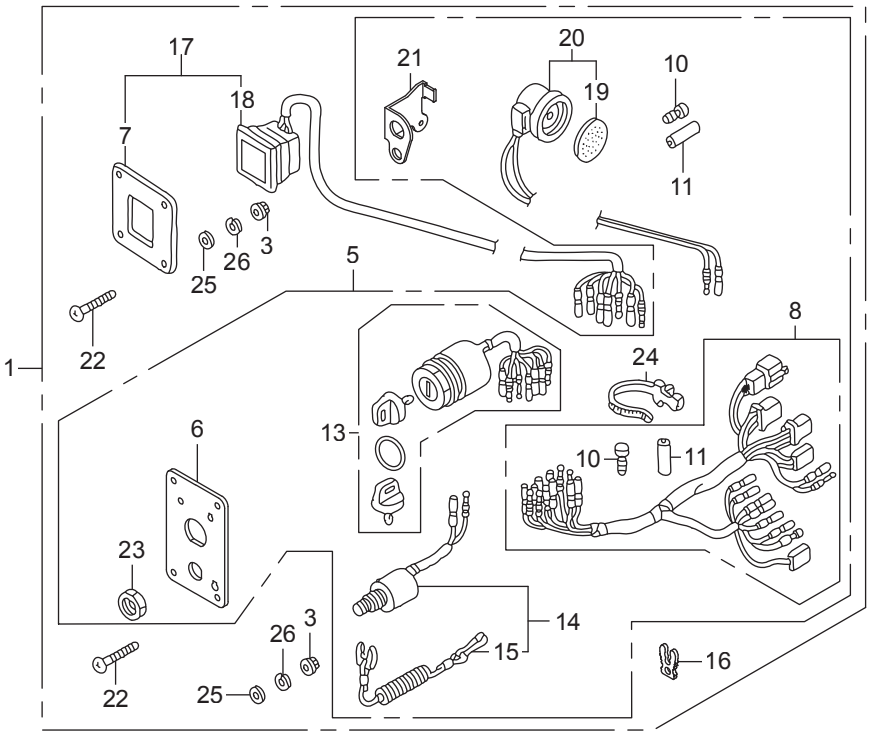

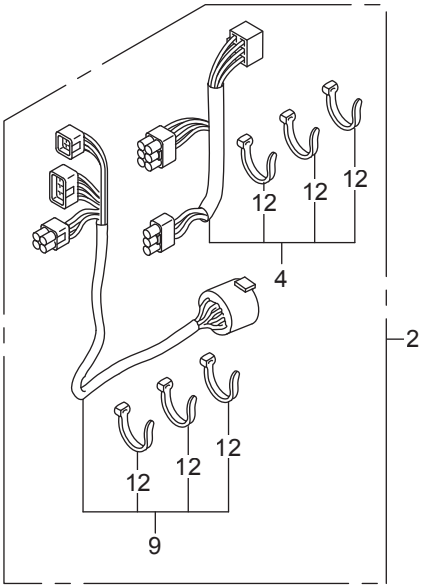

見出番号		部品番号	部品名	Q'ty/個数		備考
				BFT75A	BFT90A	
FOP-6	1	HZZ3-06323-R20	ﾊﾟﾈﾙｷｯﾄ,ｽｲｯﾁ(B)(4-LED)	1	1	
FOP-6	2	HZZ5-06325-600	ｹｰﾌﾞﾙｾｯﾄ,ﾊﾟﾈﾙｲﾝｼﾞｹｰﾀｰ	1	1	(20FT)
FOP-6	2	HZZ5-06325-700	ｹｰﾌﾞﾙｾｯﾄ,ﾊﾟﾈﾙｲﾝｼﾞｹｰﾀｰ	1	1	(25FT)
FOP-6	2	HZZ5-06325-800	ｹｰﾌﾞﾙｾｯﾄ,ﾊﾟﾈﾙｲﾝｼﾞｹｰﾀｰ	1	1	(30FT)
FOP-6	3	HMT8-18334-770	ﾅｯﾄ,ﾌﾗﾝｼﾞ 5MM	8	8	
FOP-6	4	HZZ5-32185-600	ｺｰﾄﾞASSY.,ｲﾝｼﾞｹｰﾀｰ(20FT)	1	1	
FOP-6	4	HZZ5-32185-700	ｺｰﾄﾞASSY.,ｲﾝｼﾞｹｰﾀｰ(25FT)	1	1	
FOP-6	4	HZZ5-32185-800	ｺｰﾄﾞASSY.,ｲﾝｼﾞｹｰﾀｰ(30FT)	1	1	
FOP-6	5	HZZ3-32341-R31	ﾊﾟﾈﾙASSY.,ｽｲｯﾁ	1	1	
FOP-6	6	HZZ3-32346-R21	ﾊﾟﾈﾙ,ｺﾝﾄﾛｰﾙ	1	1	
FOP-6	7	HZZ3-32347-R01	ﾊﾟﾈﾙ,ｺﾝﾄﾛｰﾙ	1	1	
FOP-6	8	HZZ5-32545-000	ﾊｰﾈｽASSY.,ｽｲｯﾁﾊﾟﾈﾙ	1	1	
FOP-6	9	HZZ5-32580-600	ｹｰﾌﾞﾙASSY.,ｽｲｯﾁﾊﾟﾈﾙ(20FT)	1	1	
FOP-6	9	HZZ5-32580-700	ｹｰﾌﾞﾙASSY.,ｽｲｯﾁﾊﾟﾈﾙ(25FT)	1	1	
FOP-6	9	HZZ5-32580-800	ｹｰﾌﾞﾙASSY.,ｽｲｯﾁﾊﾟﾈﾙ(30FT)	1	1	
FOP-6	9	HZZ5-32580-D01	ｹｰﾌﾞﾙASSY.,ｽｲｯﾁﾊﾟﾈﾙ(20FT)(ﾆｯﾊﾟｯﾒｯｸ)	1	1	
FOP-6	9	HZZ5-32580-D11	ｹｰﾌﾞﾙASSY.,ｽｲｯﾁﾊﾟﾈﾙ(25FT)(ﾆｯﾊﾟｯﾒｯｸ)	1	1	
FOP-6	9	HZZ5-32580-D21	ｹｰﾌﾞﾙASSY.,ｽｲｯﾁﾊﾟﾈﾙ(30FT)(ﾆｯﾊﾟｯﾒｯｸ)	1	1	
FOP-6	10	HZV5-32823-003	ﾌﾟﾗｸﾞ,ｲﾝﾅｰｺﾈｸﾀｰ	8	8	
FOP-6	11	HZV5-32824-003	ﾌﾟﾗｸﾞ,ｱｳﾀｰｺﾈｸﾀｰ	3	3	
FOP-6	12	H952-32901-770	ﾀｲ,ｹｰﾌﾞﾙ(ﾅﾁｭﾗﾙ)(2.4X92)	6	6	
FOP-6	13	HZZ3-35100-R11	ｽｲｯﾁASSY.,ｺﾝﾋﾞﾈｰｼｮﾝ	1	1	
FOP-6	14	HZV5-36180-033	ｽｲｯﾁASSY.,ｴﾏｰｼﾞｴﾝｼｰｽﾄｯﾌﾟ	1	1	
FOP-6	15	HZV4-36182-651	ｺｰﾄﾞCOMP.,ｴﾏｰｼﾞｴﾝｼｰ	1	1	
FOP-6	16	HZV4-36187-652	ｸﾘｯﾌﾟ,ｴﾏｰｼﾞｴﾝｼｰﾛｯｸ	1	1	
FOP-6	17	HZZ3-37205-R01	ﾊﾟﾈﾙASSY.,ｲﾝｼﾞｹｰﾀｰ(4-LED)	1	1	
FOP-6	18	HZZ5-37210-762	ﾗﾝﾌﾟASSY.,ｲﾝｼﾞｹｰｼｮﾝ	1	1	(4-LED)
FOP-6	19	H341-38403-672	ﾌﾟﾚｰﾄ,ｳｲﾝｶｰﾌﾞｻﾞｰ	1	1	
FOP-6	20	HZV5-38410-003	ﾌﾞｻﾞｰCOMP.,ﾜｰﾆﾝｸﾞ	1	1	

FOP-6　　スイッチパネルキット（1）

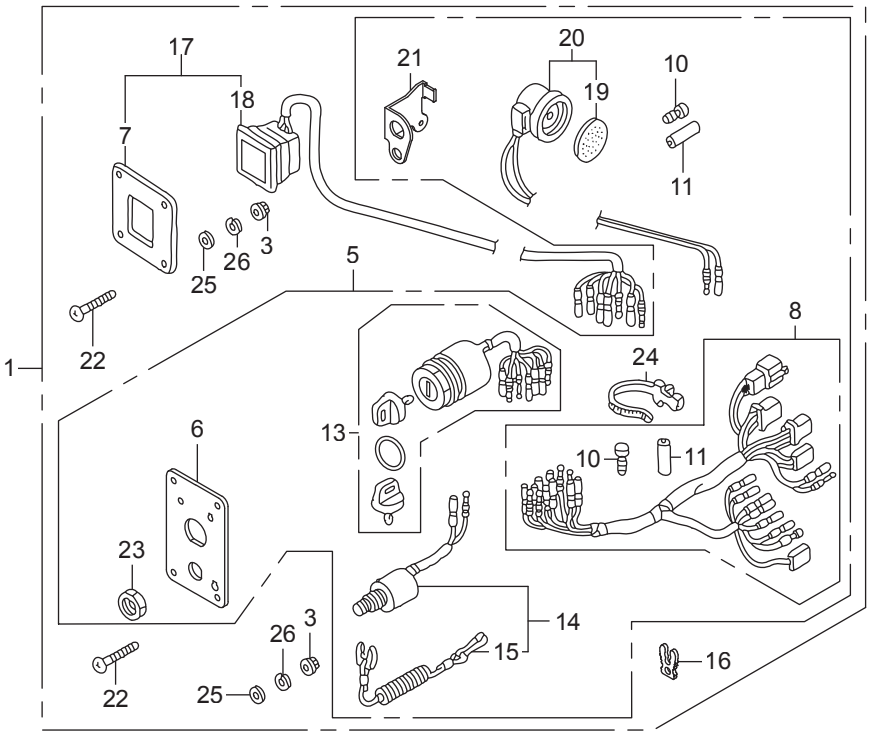

見出番号		部品番号	部品名	Q'ty/個数		備考
				BFT75A	BFT90A	
FOP-6	21	HZZ5-38414-003	ﾌﾞﾗｹｯﾄ,ﾌﾞｻﾞｰ	1	1	
FOP-6	22	HZW5-90109-000	ｽｸﾘｭｰ,ﾊﾟﾝ 5X40	8	8	
FOP-6	23	H921-90302-000	ﾅｯﾄ,6ｶｸ 16MM	1	1	
FOP-6	24	HSC2-90649-003	ﾊﾞﾝﾄﾞ,ﾜｲﾔｰﾊｰﾈｽ(ﾅﾁｭﾗﾙ)	1	1	(150MM)
FOP-6	25	HCO-94103-05400	ﾜｯｼｬｰ,ﾌﾟﾚｲﾝ 5MM	8	8	
FOP-6	26	HCO-94111-05400	ﾜｯｼｬｰ,ｽﾌﾟﾘﾝｸﾞ 5MM	8	8	

FOP-6-1　　スイッチパネルキット（2）

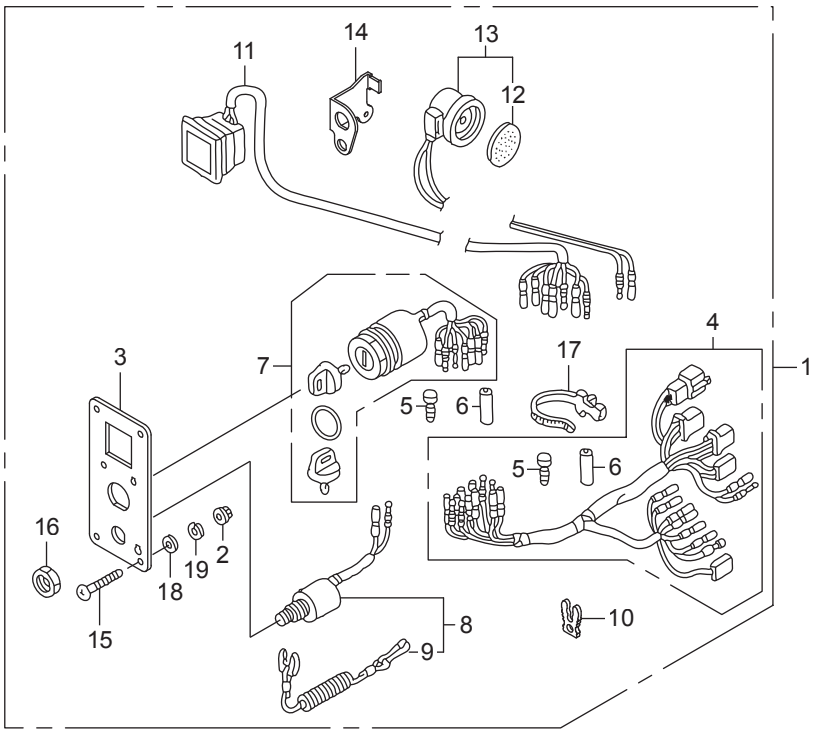

見出番号		部品番号	部品名	Q'ty/個数		備考
				BFT75A	BFT90A	
FOP-6-1	1	HZZ3-06323-R30	ﾊﾟﾈﾙｷｯﾄ,ｽｲｯﾁ(4-LED)	1	1	
FOP-6-1	2	HMT8-18334-770	ﾅｯﾄ,ﾌﾗﾝｼﾞ 5MM	4	4	
FOP-6-1	3	HZZ3-32346-R31	ﾊﾟﾈﾙ,ｺﾝﾄﾛｰﾙ	1	1	
FOP-6-1	4	HZZ5-32545-000	ﾊｰﾈｽASSY.,ｽｲｯﾁﾊﾟﾈﾙ	1	1	
FOP-6-1	5	HZV5-32823-003	ﾌﾟﾗｸﾞ,ｲﾝﾅｰｺﾈｸﾀｰ	8	8	
FOP-6-1	6	HZV5-32824-003	ﾌﾟﾗｸﾞ,ｱｳﾀｰｺﾈｸﾀｰ	3	3	
FOP-6-1	7	HZZ3-35100-R11	ｽｲｯﾁASSY.,ｺﾝﾋﾞﾈｰｼｮﾝ	1	1	
FOP-6-1	8	HZV5-36180-033	ｽｲｯﾁASSY.,ｴﾏｰｼﾞｪﾝｼｰｽﾄｯﾌﾟ	1	1	
FOP-6-1	9	HZV4-36182-651	ｺｰﾄﾞCOMP.,ｴﾏｰｼﾞｪﾝｼｰ	1	1	
FOP-6-1	10	HZV4-36187-652	ｸﾘｯﾌﾟ,ｴﾏｰｼﾞｪﾝｼｰﾛｯｸ	1	1	
FOP-6-1	11	HZZ5-37210-712	ﾗﾝﾌﾟASSY.,ｲﾝｼﾞｹｰｼｮﾝ	1	1	(4-LED)
FOP-6-1	12	H341-38403-672	ﾌﾟﾚｰﾄ,ｳｲﾝｶｰﾌﾞｻﾞｰ	1	1	
FOP-6-1	13	HZV5-38410-003	ﾌﾞｻﾞｰCOMP.,ﾜｰﾆﾝｸﾞ	1	1	
FOP-6-1	14	HZZ5-38414-003	ﾌﾞﾗｹｯﾄ,ﾌﾞｻﾞｰ	1	1	
FOP-6-1	15	HZW5-90109-000	ｽｸﾘｭｰ,ﾊﾟﾝ 5X40	4	4	
FOP-6-1	16	H921-90302-000	ﾅｯﾄ,6ｶｸ 16MM	1	1	
FOP-6-1	17	HSC2-90649-003	ﾊﾞﾝﾄﾞ,ﾜｲﾔｰﾊｰﾈｽ(ﾅﾁｭﾗﾙ)	1	1	(150MM)
FOP-6-1	18	HCO-94103-05400	ﾜｯｼｬｰ,ﾌﾟﾚｲﾝ 5MM	4	4	
FOP-6-1	19	HCO-94111-05400	ﾜｯｼｬｰ,ｽﾌﾟﾘﾝｸﾞ 5MM	4	4	

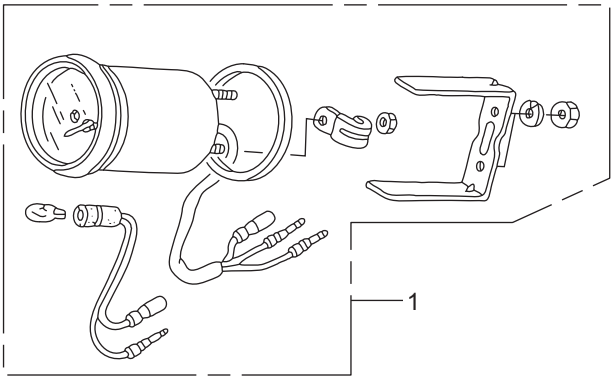
1

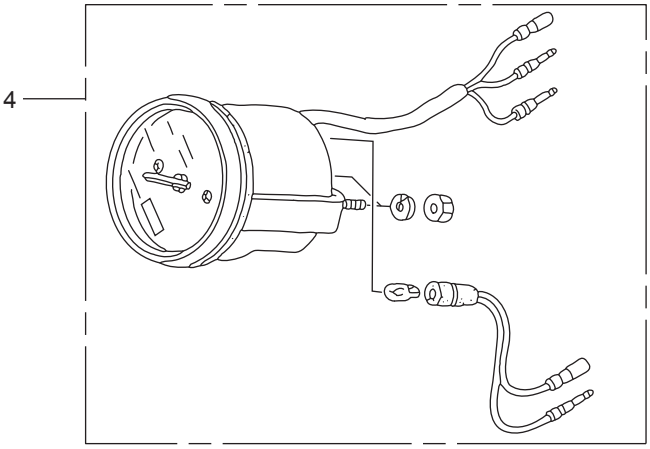
4

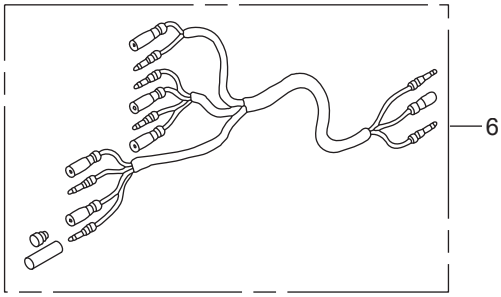
6

見出番号		部品番号	部品名	Q'ty/個数		備考
				BFT75A	BFT90A	
FOP-7	1	3PV-72571-0	ﾄﾘﾑﾒｰﾀｰ	1	1	
FOP-7	4	3PV-72637-0	ﾀｺﾒｰﾀｰ	1	1	
FOP-7	6	3PU-72537-0	ﾒｰﾀｰﾘｰﾄﾞﾜｲﾔｰ	1	1	

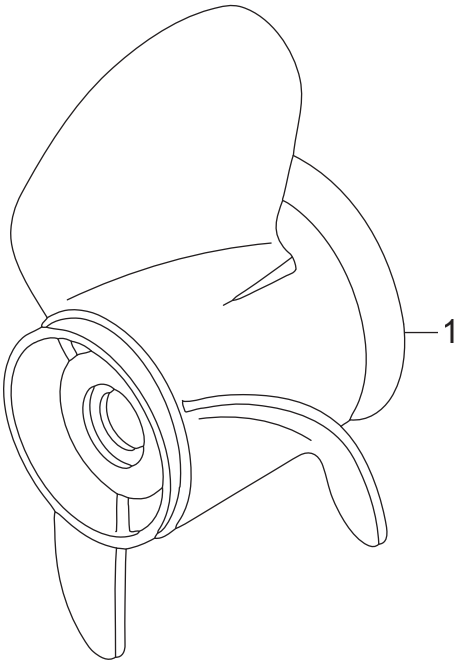
1

見出番号		部品番号	部品名	Q'ty/個数		備考
				BFT75A	BFT90A	
FOP-8	1	HZW1-58130-V03	ﾌﾟﾛﾍﾟﾗCOMP.,ｽﾘｰﾌﾞﾚｰﾄﾞ	1	1	(13X19)(ｽﾃﾝﾚｽ)
FOP-8	1	HZW1-58130-V13	ﾌﾟﾛﾍﾟﾗCOMP.,ｽﾘｰﾌﾞﾚｰﾄﾞ	1	1	(13X21)(ｽﾃﾝﾚｽ)
FOP-8	1	HZW1-58130-W03ZA	ﾌﾟﾛﾍﾟﾗCOMP.,ｽﾘｰﾌﾞﾚｰﾄﾞ	1	1	(14X11)(ｱﾙﾐ) *NH283* ｽﾃｨﾝｸﾞﾚｰ
FOP-8	1	HZW1-58130-W13ZA	ﾌﾟﾛﾍﾟﾗCOMP.,ｽﾘｰﾌﾞﾚｰﾄﾞ	1	1	(13-3/4X13)(ｱﾙﾐ) *NH283* ｽﾃｨﾝｸﾞﾚｰ
FOP-8	1	HZW1-58130-W24ZA	ﾌﾟﾛﾍﾟﾗCOMP.,ｽﾘｰﾌﾞﾚｰﾄﾞ	1	1	(13-1/2X15)(ｱﾙﾐ) *NH283* ｽﾃｨﾝｸﾞﾚｰ
FOP-8	1	HZW1-58130-W33ZA	ﾌﾟﾛﾍﾟﾗCOMP.,ｽﾘｰﾌﾞﾚｰﾄﾞ	1	1	(13-1/4X17)(ｱﾙﾐ) *NH283* ｽﾃｨﾝｸﾞﾚｰ
FOP-8	1	HZW1-58130-W43ZB	ﾌﾟﾛﾍﾟﾗCOMP.,ｽﾘｰﾌﾞﾚｰﾄﾞ	1	1	(13X21)(ｱﾙﾐ) *NH283* ｽﾃｨﾝｸﾞﾚｰ
FOP-8	1	HZW1-58130-W63ZA	ﾌﾟﾛﾍﾟﾗCOMP.,ｽﾘｰﾌﾞﾚｰﾄﾞ	1	1	(13X19)(ｱﾙﾐ) *NH283* ｽﾃｨﾝｸﾞﾚｰ
FOP-8	1	HZW1-58130-W93	ﾌﾟﾛﾍﾟﾗCOMP.,ｽﾘｰﾌﾞﾚｰﾄﾞ	1	1	(13-1/4X17)(ｽﾃﾝﾚｽ)
FOP-8	1	HZW7-58130-U02	ﾌﾟﾛﾍﾟﾗCOMP.,ｽﾘｰﾌﾞﾚｰﾄﾞ	1	1	(13-1/4X15)(SUS/HAC)
FOP-8	1	HZW7-58130-U12	ﾌﾟﾛﾍﾟﾗCOMP.,ｽﾘｰﾌﾞﾚｰﾄﾞ	1	1	(13-1/4X17)(SUS/HAC)
FOP-8	1	HZW7-58130-U22	ﾌﾟﾛﾍﾟﾗCOMP.,ｽﾘｰﾌﾞﾚｰﾄﾞ	1	1	(13-1/4X19)(SUS/HAC)
FOP-8	1	HZW7-58130-U32	ﾌﾟﾛﾍﾟﾗCOMP.,ｽﾘｰﾌﾞﾚｰﾄﾞ	1	1	(13-1/4X21)(SUS/HAC)
FOP-8	1	HZY9-58130-H01ZB	ﾌﾟﾛﾍﾟﾗCOMP.,ｽﾘｰﾌﾞﾚｰﾄﾞ	1	1	(13-1/2X14) *T107* ﾍﾞｲﾌﾞﾙｰ
FOP-8	1	HZZ0-58130-D81ZB	ﾌﾟﾛﾍﾟﾗCOMP.,ｽﾘｰﾌﾞﾚｰﾄﾞ	1	1	(13-1/5X19) *NH283* ｽﾃｨﾝｸﾞﾚｰ
FOP-8	1	HZZ0-58130-D91ZB	ﾌﾟﾛﾍﾟﾗCOMP.,ｽﾘｰﾌﾞﾚｰﾄﾞ	1	1	(13-1/5X21) *NH283* ｽﾃｨﾝｸﾞﾚｰ

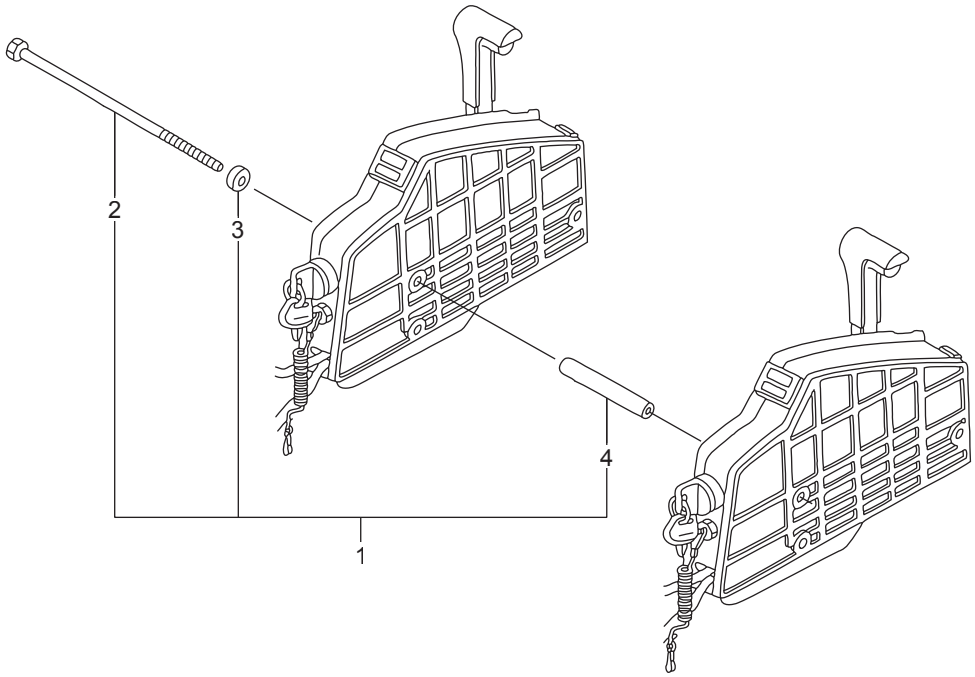
2
3
4
1

見出番号		部品番号	部品名	Q'ty/個数		備考
				BFT75A	BFT90A	
FOP-9	1	HZW5-06900-U00	ﾎﾞﾙﾄｷｯﾄ,ｻｲﾄﾞﾘﾓｰﾄｺﾝﾄﾛｰﾙ	1	1	
FOP-9	2	HZW5-90021-U00	ﾎﾞﾙﾄ,ｽﾍﾟｼｬﾙ 6X220	3	3	
FOP-9	3	HZW5-90511-U00	ｶﾗｰ,ﾃﾞｲｽﾀﾝｽ(A)	3	3	
FOP-9	4	HZW5-90512-U00	ｶﾗｰ,ﾃﾞｲｽﾀﾝｽ(B)	3	3	

FOP-10　　ステアリングハンドルキット

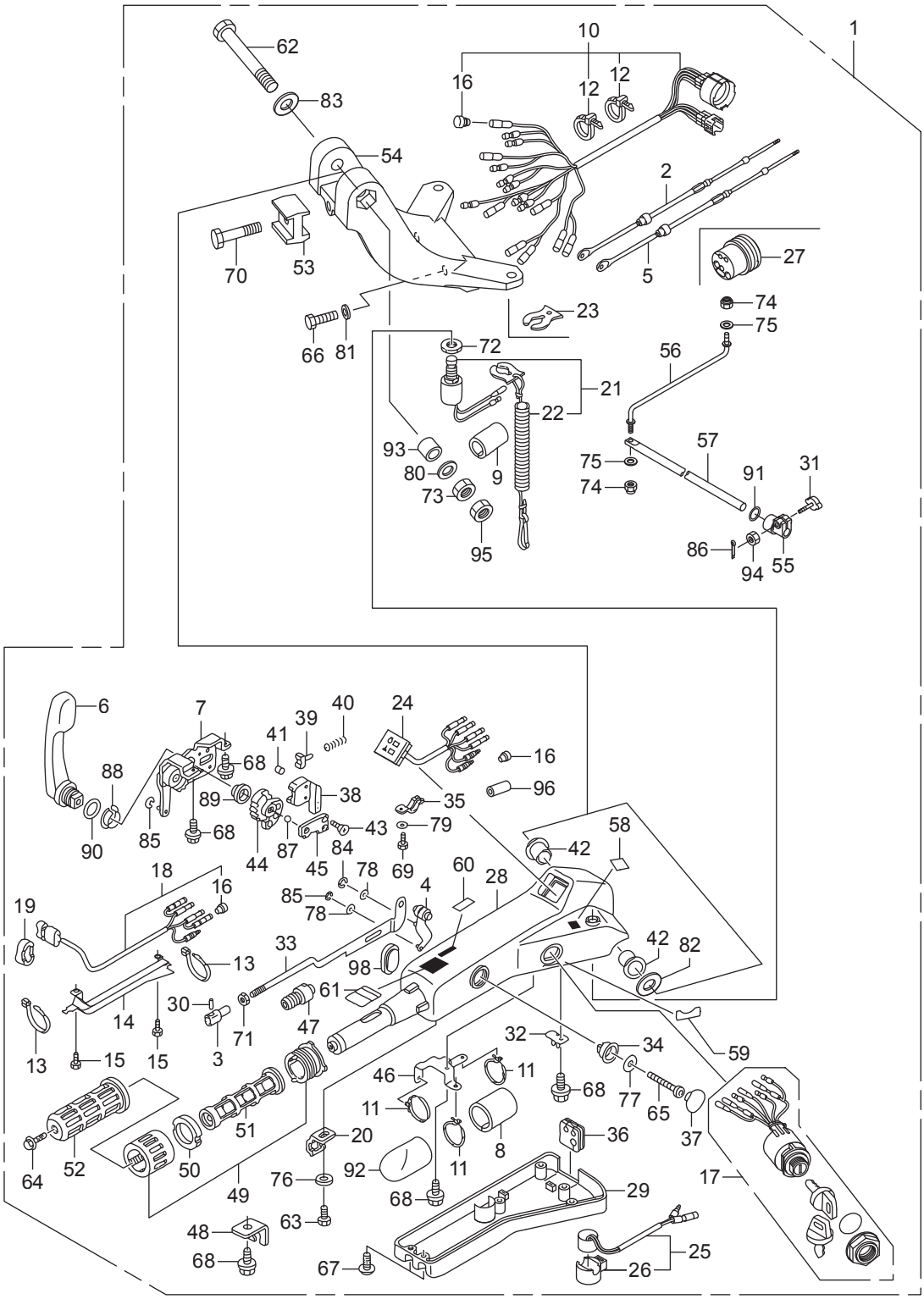

見出番号		部品番号	部品名	Q'ty/個数		備考
				BFT75A	BFT90A	
FOP-10	1	HZZ0-06533-R80ZA	ﾊﾝﾄﾞﾙｷｯﾄ,ｽﾃｱﾘﾝｸﾞ	1	1	*T107* ﾍﾞｲﾌﾞﾙｰ
FOP-10	2	HZY9-17910-701	ｹｰﾌﾞﾙCOMP.,ｽﾛｯﾄﾙ	1	1	
FOP-10	3	HZW9-17917-000	ﾋﾟﾎﾞｯﾄ,ｽﾛｯﾄﾙｹｰﾌﾞﾙ	1	1	
FOP-10	4	HZW4-17931-H02	ｱｰﾑ,ｽﾛｯﾄﾙ	1	1	
FOP-10	5	HZY9-24590-701	ｹｰﾌﾞﾙCOMP.,ｼﾌﾄ	1	1	
FOP-10	6	HZW4-24614-H03	ﾚﾊﾞｰ,ｼﾌﾄ	1	1	
FOP-10	7	HZW4-24615-H03	ﾌﾚｰﾑASSY.,ｼﾌﾄ	1	1	
FOP-10	8	HZW4-32533-H01	ﾁｭｰﾌﾞ(38.1X40)	1	1	
FOP-10	9	HZY9-32534-A01	ﾁｭｰﾌﾞ	1	1	
FOP-10	10	HZY9-32538-A01	ｹｰﾌﾞﾙASSY.,ﾛﾝｸﾞﾊﾝﾄﾞﾙ(A)	1	1	
FOP-10	11	HZW4-32543-H01	ﾊﾞﾝﾄﾞ(CONVEX CV-150)	3	3	
FOP-10	12	HZW4-32544-H01	ﾊﾞﾝﾄﾞ(CONVEX CV-200)	2	2	
FOP-10	13	HZW4-32547-H01	ﾊﾞﾝﾄﾞ(CONVEX)	2	2	
FOP-10	14	HZW4-32548-H01	ｶﾊﾞｰ,ﾜｲﾔｰ	1	1	
FOP-10	15	HZW4-32549-H01	ｽｸﾘｭｰ	2	2	
FOP-10	16	HZV5-32823-003	ﾌﾟﾗｸﾞ,ｲﾝﾅｰｺﾈｸﾀｰ	14	14	
FOP-10	17	HZZ3-35100-R01	ｽｲｯﾁASSY.,ｺﾝﾋﾞﾈｰｼｮﾝ	1	1	
FOP-10	18	HZW4-35640-H11	ｽｲｯﾁASSY.,ﾊﾟﾜｰﾁﾙﾄ	1	1	
FOP-10	19	HZW4-35643-H02	ｸﾞﾛﾒｯﾄ	1	1	
FOP-10	20	HZW4-35645-H02	ﾎﾙﾀﾞｰ,ｽｲｯﾁ	1	1	
FOP-10	21	HZV5-36180-033	ｽｲｯﾁASSY.,ｴﾏｰｼﾞｴﾝｼｰｽﾄｯﾌﾟ	1	1	
FOP-10	22	HZV4-36182-651	ｺｰﾄﾞCOMP.,ｴﾏｰｼﾞｴﾝｼｰ	1	1	
FOP-10	23	HZV4-36187-652	ｸﾘｯﾌﾟ,ｴﾏｰｼﾞｴﾝｼｰﾛｯｸ	1	1	
FOP-10	24	HZY9-37210-A02	ﾗﾝﾌﾟASSY.,ｲﾝｼﾞｹｰﾀｰ	1	1	
FOP-10	25	HZY9-38400-A00	ﾌﾞｻﾞｰASSY.,ﾜｰﾆﾝｸﾞ	1	1	
FOP-10	26	HZY9-38402-A00	ｻｽﾍﾟﾝｼｮﾝ,ﾜｰﾆﾝｸﾞﾌﾞｻﾞｰ	1	1	
FOP-10	27	HZY9-40105-A00	ｸﾞﾛﾒｯﾄ,ｽﾃｱﾘﾝｸﾞﾊﾝﾄﾞﾙｹｰﾌﾞﾙ	1	1	
FOP-10	28	HZY9-53101-A02ZD	ﾊｳｼﾞﾝｸﾞ	1	1	*T107* ﾍﾞｲﾌﾞﾙｰ
FOP-10	29	HZY9-53102-A02	ｶﾊﾞｰ,ｽﾃｱﾘﾝｸﾞﾊﾝﾄﾞﾙｱﾝﾀﾞｰ	1	1	

FOP-10　　ステアリングハンドルキット

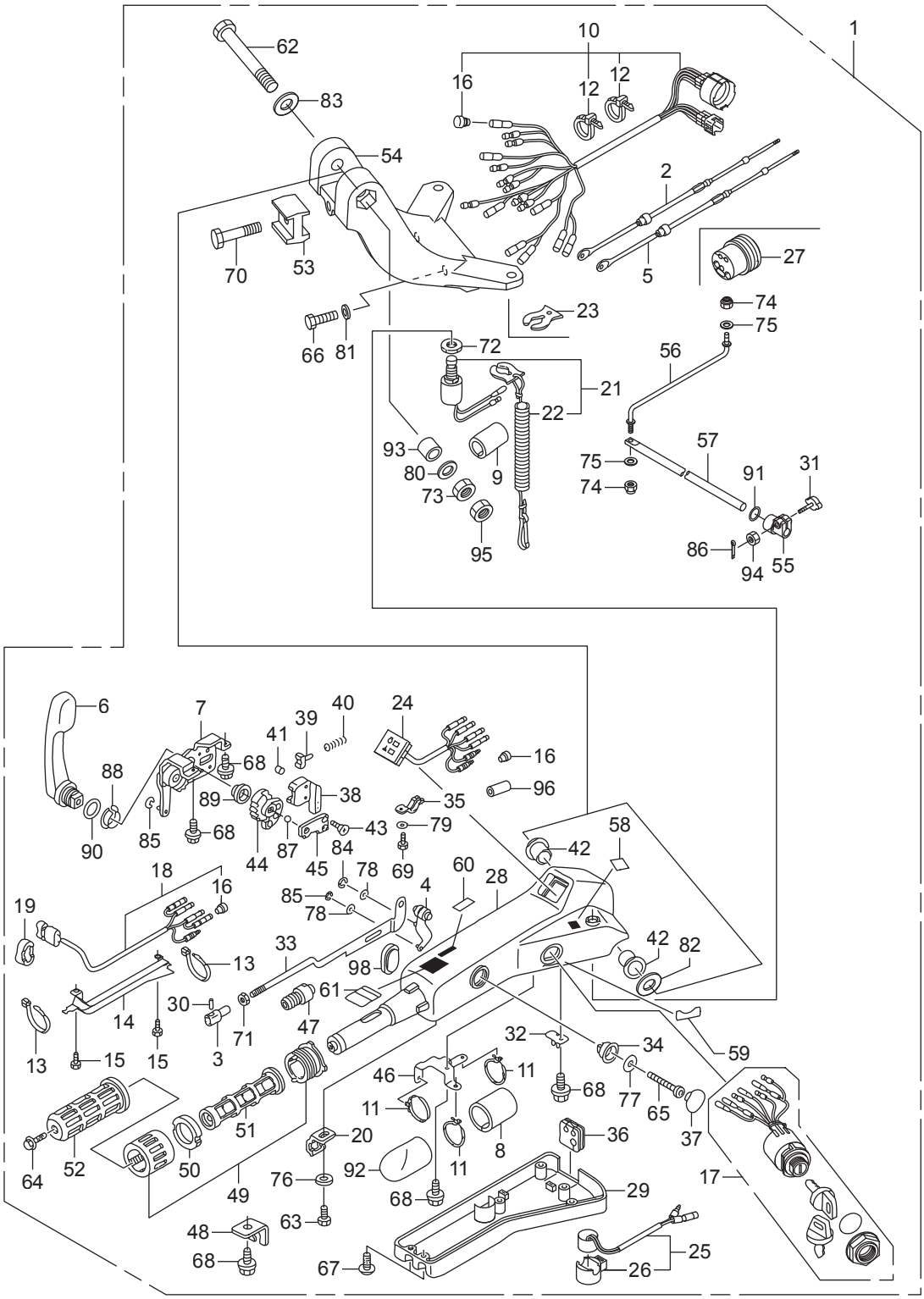

見出番号		部品番号	部品名	Q'ty/個数		備考
				BFT75A	BFT90A	
FOP-10	30	HZW9-53103-000	ﾋﾟﾝ,ｽﾛｯﾄﾙｹｰﾌﾞﾙ	1	1	
FOP-10	31	HZV3-53104-000	ﾎﾞﾙﾄ,ﾌﾘｸｼｮﾝ	1	1	
FOP-10	32	HZW4-53104-H02	ﾌﾞﾗｹｯﾄ,ｹｰﾌﾞﾙ	1	1	
FOP-10	33	HZY9-53105-A01	ﾌﾟﾚｰﾄASSY.,ﾛｯｸ	1	1	
FOP-10	34	HZW4-53106-H01	ｽﾄｯﾊﾟｰ	1	1	
FOP-10	35	HZW4-53107-H02	ﾌﾟﾚｰﾄ,ｶﾞｲﾄﾞ	1	1	
FOP-10	36	HZY9-53108-A00	ｸﾞﾛﾒｯﾄ	1	1	
FOP-10	37	HZW4-53109-H02	ｷｬｯﾌﾟ	1	1	
FOP-10	38	HZW4-53112-H02	ｶﾞｲﾄﾞ,ｽﾌﾟﾘﾝｸﾞ	1	1	
FOP-10	39	HZW4-53113-H01	ｱｸﾁｭｴｰﾀｰ	1	1	
FOP-10	40	HZW4-53114-H01	ｽﾌﾟﾘﾝｸﾞ,ｺｲﾙ	1	1	
FOP-10	41	HZW4-53116-H01	ﾛｰﾗｰ	1	1	
FOP-10	42	HZW4-53116-H11	ﾌﾞｯｼｭ,ｽﾃｱﾘﾝｸﾞﾊﾝﾄﾞﾙ	2	2	
FOP-10	43	HZW4-53117-H01	ｽｸﾘｭｰ(M5X14)	4	4	
FOP-10	44	HZW4-53118-H03	ｷﾞﾔｰ,ｼﾌﾄ	1	1	
FOP-10	45	HZW4-53119-H02	ﾌﾟﾚｰﾄ,ﾎﾞｰﾙｶﾞｲﾄﾞ	1	1	
FOP-10	46	HZW4-53121-H02	ﾌﾞﾗｹｯﾄ	1	1	
FOP-10	47	HZW4-53122-H01	ﾛｯﾄﾞ,ｸﾞﾛﾒｯﾄ	1	1	
FOP-10	48	HZW4-53123-H01	ｸﾗﾝﾌﾟ,ﾌﾞﾗｹｯﾄ	1	1	
FOP-10	49	HZW9-53130-000	ｸﾞﾘｯﾌﾟASSY.,ｽﾛｯﾄﾙﾌﾘｸｼｮﾝ	1	1	
FOP-10	50	HZW9-53133-000	ﾊﾟｯﾄﾞ,ｽﾛｯﾄﾙﾌﾘｸｼｮﾝ	1	1	
FOP-10	51	HZW4-53141-H00	ﾊﾟｲﾌﾟ,ｸﾞﾘｯﾌﾟ	1	1	
FOP-10	52	HZW9-53165-000	ﾗﾊﾞｰ,ｸﾞﾘｯﾌﾟ	1	1	
FOP-10	53	HZY9-53232-A00	ﾌﾞﾛｯｸ,ﾊｲﾄｱｼﾞｬｽﾀｰ	1	1	
FOP-10	54	HZY9-53233-A00ZD	ﾌﾞﾗｹｯﾄB,ｽﾃｱﾘﾝｸﾞ	1	1	*T107* ﾍﾞｲﾌﾞﾙｰ
FOP-10	55	HZW1-53236-700	ﾌﾞﾛｯｸ,ｽﾃｱﾘﾝｸﾞﾌﾘｸｼｮﾝ	1	1	
FOP-10	56	HZW1-53238-700	ﾛｯﾄﾞ,ｽﾃｱﾘﾝｸﾞﾌﾘｸｼｮﾝ	1	1	
FOP-10	57	HZW1-53239-701	ｼｬﾌﾄ,ｽﾃｱﾘﾝｸﾞﾌﾘｸｼｮﾝ	1	1	
FOP-10	58	HZW6-87124-U80	ﾏｰｸ,ｴﾏｰｼﾞｪﾝｼｰｽｲｯﾁ	1	1	ｲﾝｼﾞｹｰｼｮﾝ(EU)

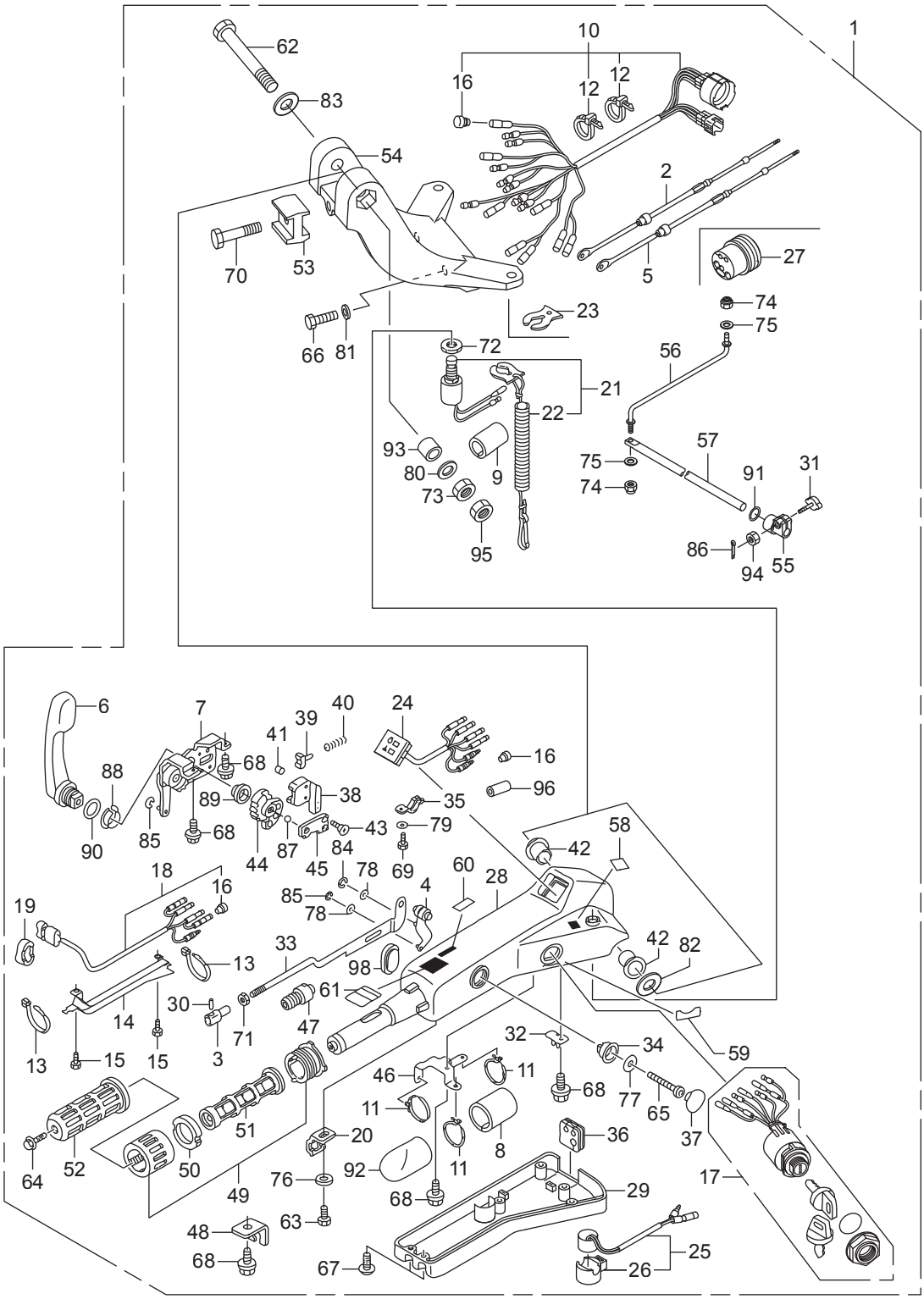
1
10
16
12
12
62
83
54
2
70
53
5
27
74
75
23
66
81
72
56
21
22
93
80
9
73
95
57
75
74
91
31
86
94
55
6
7
39
40
24
41
16
88
68
38
96
89
35
43
79
90
85
68
44
87
84
69
58
42
18
45
78
60
28
16
85
4
19
78
42
82
33
13
98
61
30
14
71
47
32
34
59
13
15
15
3
46
11
68
77
65
11
51
20
8
36
37
64
52
50
92
11
17
76
49
68
29
48
63
25
68
67
26

見出番号		部品番号	部品名	Q'ty/個数		備考
				BFT75A	BFT90A	
FOP-10	59	HZZ0-87125-R00	ﾏｰｸ,ｽﾀｰﾄ	1	1	
FOP-10	60	HZW9-87511-000	ﾏｰｸ,ﾁｪﾝｼﾞ	1	1	
FOP-10	61	HZW9-87532-000	ﾏｰｸ,ｽﾛｯﾄﾙ(ﾆﾎﾝｺﾞ)	1	1	
FOP-10	62	HZW4-90101-H00	ﾎﾞﾙﾄ,6ｶｸ 12X80	1	1	
FOP-10	63	HZW4-90102-H01	ﾎﾞﾙﾄ(M5X8)	1	1	
FOP-10	64	HZW9-90102-000	ﾎﾞﾙﾄ,ﾌﾗﾝｼﾞ 6X12	1	1	
FOP-10	65	HZW4-90103-H02	ﾎﾞﾙﾄ(M8X50)	1	1	
FOP-10	66	HZY3-90103-000	ﾎﾞﾙﾄ,6ｶｸ 10X32	2	2	
FOP-10	67	HZW4-90104-H01	ﾎﾞﾙﾄ(M5X12)	6	6	
FOP-10	68	HZW4-90105-H02	ﾎﾞﾙﾄ(M6X12)	5	5	
FOP-10	69	HZW4-90106-H01	ﾎﾞﾙﾄ(M5X12)	3	3	
FOP-10	70	HHW1-90118-671	ﾎﾞﾙﾄ,ﾌﾗﾝｼﾞ 8X28	1	1	
FOP-10	71	HZW4-90301-H01	ﾅｯﾄ,6ｶｸ 5MM	1	1	
FOP-10	72	H921-90302-000	ﾅｯﾄ,6ｶｸ 16MM	1	1	
FOP-10	73	HZW4-90303-H00	ﾅｯﾄ,6ｶｸ 12MM	1	1	
FOP-10	74	HZV4-90305-000	ﾅｯﾄ,ｾﾙﾌﾛｯｸ 8MM	2	2	
FOP-10	75	HZW1-90401-000	ﾜｯｼｬｰ,ﾌﾟﾚｲﾝ 8MM	2	2	
FOP-10	76	HZW4-90501-H01	ﾜｯｼｬｰ 5MM	1	1	
FOP-10	77	HZW4-90502-H02	ﾜｯｼｬｰ 8MM	1	1	
FOP-10	78	HZW4-90503-H01	ﾜｯｼｬｰ 10MM	2	2	
FOP-10	79	HZW4-90504-H01	ﾜｯｼｬｰ 5MM	3	3	
FOP-10	80	HZV1-90506-000	ﾜｯｼｬｰ,ｳｴｰﾌﾞ 14MM	1	1	
FOP-10	81	HZV4-90514-000	ﾜｯｼｬｰ 10MM	2	2	
FOP-10	82	HZV5-90552-000	ﾜｯｼｬｰ,ﾌﾟﾚｲﾝ 12MM	1	1	
FOP-10	83	HZV5-90559-000	ﾜｯｼｬｰ,ﾌﾟﾚｲﾝ 12MM	1	1	
FOP-10	84	HZW4-90651-H01	Eﾘﾝｸﾞ	1	1	
FOP-10	85	HZW4-90652-H01	Eﾘﾝｸﾞ	2	2	
FOP-10	86	HZV1-90759-000	ﾋﾟﾝ,ｽﾌﾟﾘｯﾄ 2.0	1	1	
FOP-10	87	HZY9-90951-A01	ﾎﾞｰﾙ,ｽﾁｰﾙ	1	1	

FOP-10　　ステアリングハンドルキット

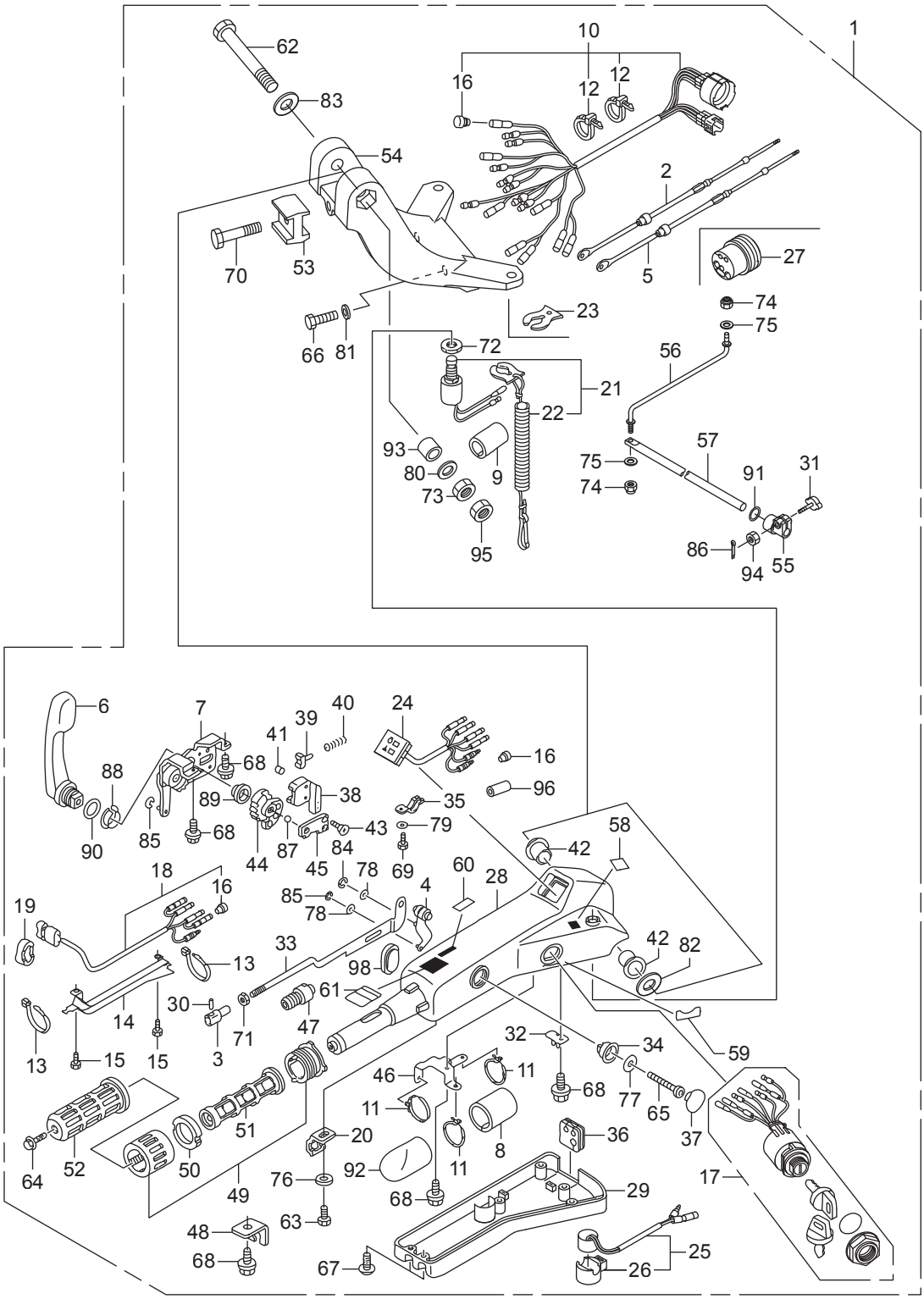

見出番号		部品番号	部品名	Q'ty/個数		備考
				BFT75A	BFT90A	
FOP-10	88	HZW4-91051-H02	ﾍﾞｱﾘﾝｸﾞ	1	1	
FOP-10	89	HZW4-91052-H01	ﾍﾞｱﾘﾝｸﾞ	1	1	
FOP-10	90	HHP5-91304-601	Oﾘﾝｸﾞ 20.6X1.9	1	1	
FOP-10	91	HZV5-91352-000	Oﾘﾝｸﾞ 15.54X2.26	1	1	
FOP-10	92	HZY9-91451-A00	ﾁｭｰﾌﾞ,ｺｰﾄﾞ 40MM	1	1	
FOP-10	93	HZW4-91552-H00	ｶﾗｰ,ﾃﾞｲｽﾀﾝｽ 12.2X23X16	1	1	
FOP-10	94	HCO-94002-06490-0S	ﾅｯﾄ,6ｶｸ 6MM	1	1	
FOP-10	95	HCO-94002-12490-0S	ﾅｯﾄ,6ｶｸ 12MM	1	1	
FOP-10	96	HZV5-32824-003	ﾌﾟﾗｸﾞ,ｱｳﾀｰｺﾈｸﾀｰ	2	2	
FOP-10						
FOP-10	98	HZW4-53115-H02	ｸﾞﾛﾒｯﾄ,ﾊﾟﾜｰﾁﾙﾄｽｲｯﾁ	1	1	

FOP-11　　インターフェイスケーブルキット

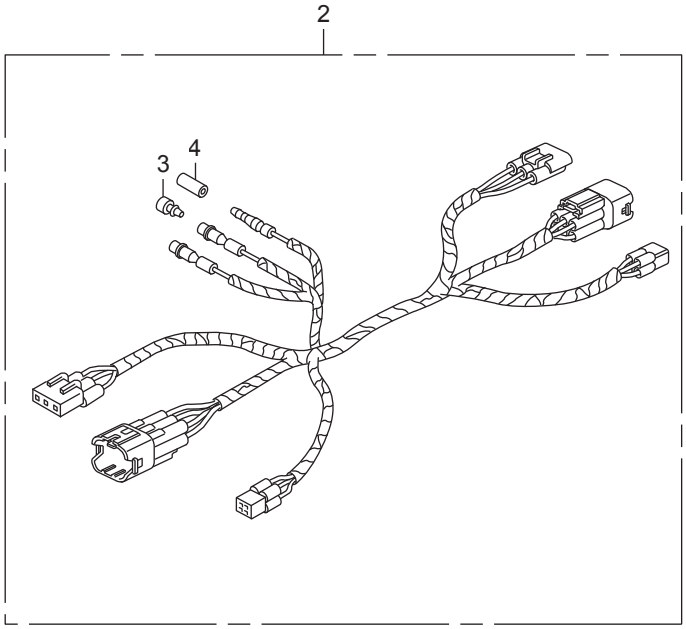

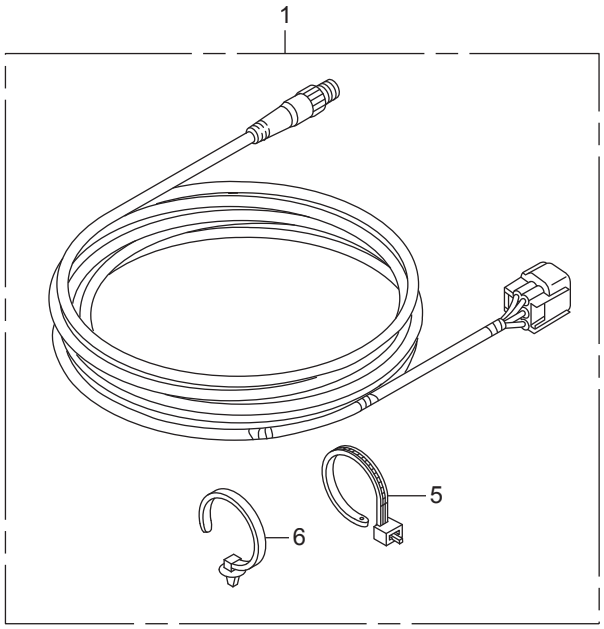

見出番号		部品番号	部品名	Q'ty/個数		備考
				BFT75A	BFT90A	
FOP-11	1	HZZ3-06328-763	ｷｯﾄ,ｹｰﾌﾞﾙ(NMEA)(6FT)	1	1	
FOP-11	2	HZZ3-32186-000	ﾊｰﾈｽASSY.,ﾘﾓｰﾄｺﾝﾄﾛｰﾙｻﾌﾞ	1	1	
FOP-11	3	HZV5-32823-003	ﾌﾟﾗｸﾞ,ｲﾝﾅｰｺﾈｸﾀｰ	2	2	
FOP-11	4	HZV5-32824-003	ﾌﾟﾗｸﾞ,ｱｳﾀｰｺﾈｸﾀｰ	1	1	
FOP-11	5	HZY1-90650-003	ﾀｲ,ｹｰﾌﾞﾙ	2	2	
FOP-11	6	HSTK-91540-003	ｸﾘｯﾌﾟ,ﾊｰﾈｽﾊﾞﾝﾄﾞ(ﾌﾟﾗｽﾁｯｸ)	2	2	(155.3MM)

FOP-12　　トローリングコントロールスイッチ

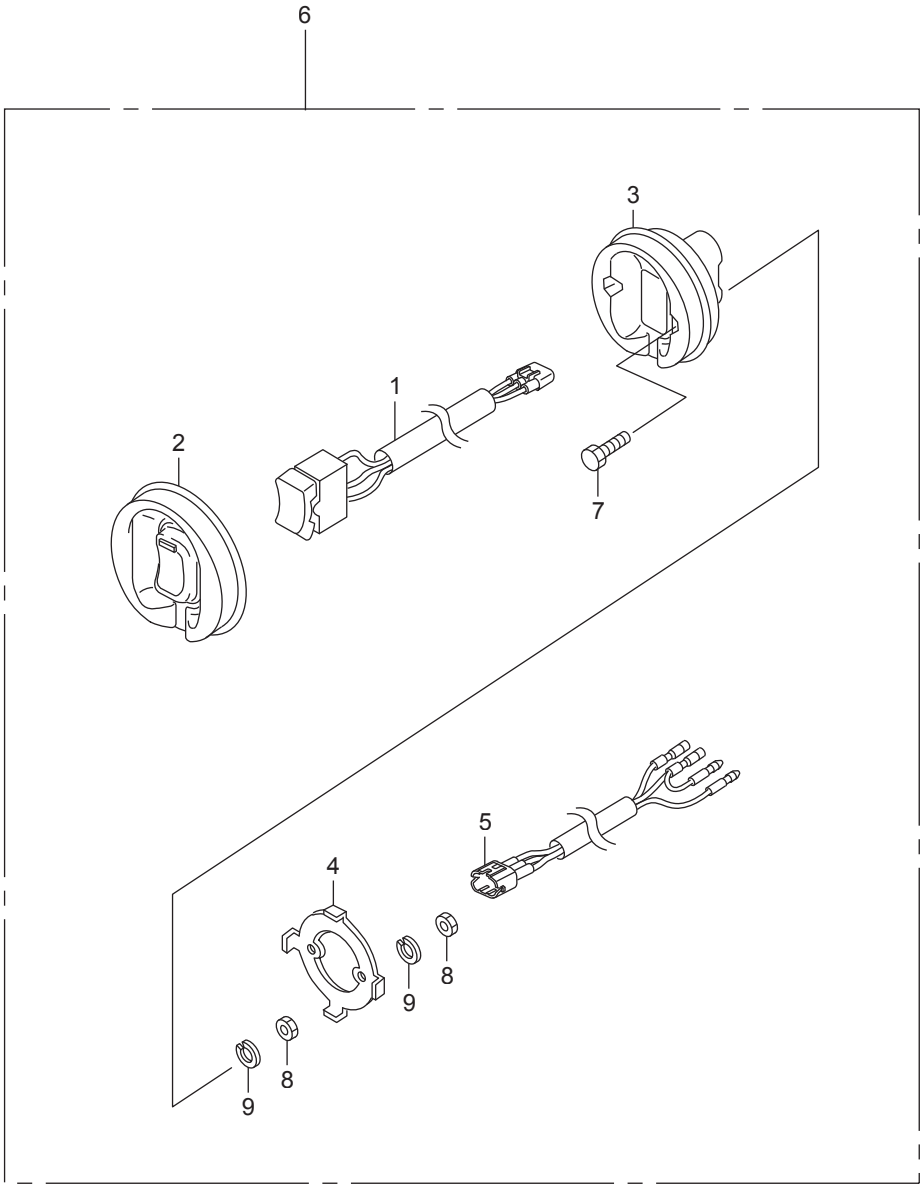

見出番号		部品番号	部品名	Q'ty/個数		備考
				BFT75A	BFT90A	
FOP-12	1	HZZ3-35340-741	ｽｲｯﾁASSY.,ﾄﾛｰﾘﾝｸﾞｺﾝﾄﾛｰﾙ	1	1	
FOP-12	2	HZZ3-35341-740	ﾗﾊﾞｰ,ﾄﾛｰﾘﾝｸﾞ	1	1	ｺﾝﾄﾛｰﾙｽｲｯﾁﾊﾟﾈﾙ
FOP-12	3	HZZ3-35342-740	ﾎﾞﾃﾞｲ,ﾄﾛｰﾘﾝｸﾞｺﾝﾄﾛｰﾙ	1	1	ｽｲｯﾁﾊﾟﾈﾙ
FOP-12	4	HZZ3-35343-740	ﾌﾞﾗｹｯﾄ,ﾄﾛｰﾘﾝｸﾞｺﾝﾄﾛｰﾙ	1	1	ｽｲｯﾁﾊﾟﾈﾙ
FOP-12	5	HZZ3-35344-740	ﾊｰﾈｽ,ﾄﾛｰﾘﾝｸﾞｺﾝﾄﾛｰﾙ	1	1	ｽｲｯﾁﾊﾟﾈﾙ
FOP-12	6	HZZ3-35345-741	ﾊﾟﾈﾙASSY.,ﾄﾛｰﾘﾝｸﾞｺﾝﾄﾛｰﾙ	1	1	
FOP-12	7	HCO-92101-04020-4J	ﾎﾞﾙﾄ,6ｶｸ 4X20	2	2	
FOP-12	8	HCO-94001-04490-0S	ﾅｯﾄ,6ｶｸ 4MM	4	4	
FOP-12	9	HCO-94111-04500	ﾜｯｼｬｰ,ｽﾌﾟﾘﾝｸﾞ 4MM	4	4	

索引

<E>
Eリング FOP-10-84
Eリング FOP-10-85
Eリング 10MM F-4-37
Eリング 12MM F-2-46
Eリング 15MM F-11-45
Eリング 3MM. F-15-80
Eリング 4MM. F-2-44
Eリング 4MM. F-3-43
Eリング 4MM. F-15-81
Eリング 6MM. F-2-45
Eリング 6MM. FOP-4-36
Eリング 6MM. FOP-4-2-41
Eリング 6MM. FOP-4-4-28
Eリング 6MM(フゾクブヒン) F-15-2-67
Eリング 7MM. F-15-82
<O>
Oリング E-15-12
Oリング E-18-10-11
Oリング E-18-20-11
Oリング E-18-20-12
Oリング E-18-20-14
Oリング E-18-20-15
Oリング E-18-20-16
Oリング F-4-33
Oリング 1.8X69.6 . . . . . F-11-35
Oリング 1.8X7.7 . . . . . F-11-37
Oリング 1.9X11 . . . . . F-11-38
Oリング 11.5X3.5 . . . . . F-3-30-22
Oリング 13X1.5(アライ) E-3-32
Oリング 15.54X2.26. . . . . F-10-58
Oリング 15.54X2.26. . . . . FOP-10-91
Oリング 15.5X2.7 . . . . . E-6-15
Oリング 15X1.9 . . . . . E-2-37
Oリング 15X1.9 . . . . . E-9-10-14
Oリング 16MM. F-3-30-21
Oリング 18.1X3.6 . . . . . E-3-29
Oリング 2.0X70.5 . . . . . F-11-34
Oリング 20.6X1.9 . . . . . FOP-10-90
Oリング 27X2(アライ) F-2-41
Oリング 28.3X2.4(NOK) E-3-33
Oリング 3.5X35.7 . . . . . F-11-39
Oリング 3.5X38.7 . . . . . F-11-36
Oリング 3.5X41.7 . . . . . F-11-40
Oリング 31.2X2.4 . . . . . E-18-23
Oリング 58.5X3.5 . . . . . F-4-35
Oリング 59.4X3.1 . . . . . E-21-23
Oリング 6.5X1.5 . . . . . E-3-30
Oリング 6.9X1.45 . . . . . F-3-10-30
Oリング 7.45X3.61(NOK) E-14-21
Oリング 7.47X3.6 . . . . . E-14-20
Oリング 7.8X1.9(アライ). E-14-19
Oリング 7.8X1.9(アライ). E-18-20-52
Oリング 9.5X1.9 . . . . . E-2-36
Oリング 9.5X1.9 . . . . . E-3-31
Oリング 94X4.1 . . . . . F-5-24
Oリング,ウオーターポンプ F-4-34
Oリング,ウオーターポンプ FOP-3-13
Oリング,オイルポンプ E-5-15
Oリング,サーモスタットカバー E-2-17
Oリング,サーモスタットカバー E-3-11
Oリング,サーモスタットカバー F-3-30-11
Oリング,プレッシヤーレギユレーター. E-18-20-36
Oリング,ポンプカバー E-5-14
Oリングセット 3.5X31.7. . . . . F-11-41
<T>
Tジヨイント E-18-16
<ア>
アーマチユアCOMP. F-11-6
アーム,シフト F-2-11
アーム,スロツトル. F-2-7
アーム,スロツトル. FOP-10-4
アーム,ニユートラルロツク. F-15-2-4
アーム,ニユートラルロツク. FOP-4-4-5
アームASSY.,シフトリンク F-15-1-18
アームASSY.,スロツトルリンク F-15-1-21
アームASSY.,ブレーキ F-15-2-7
アームASSY.,ロツカー E-9-6
アームCOMP.,インテークバルブロツカー E-9-7
アームCOMP.,エキゾーストロツカー(A) E-9-8
アームCOMP.,エキゾーストロツカー(B) E-9-9
アームCOMP.,シフトリンク. F-15-15
アームCOMP.,リンクジヨイント. F-15-19
アクチユエーター. FOP-10-39
アジヤスター. F-15-2-17
<イ>
インジエクターASSY.,フユーエル E-14-1
インシユレーター. E-18-20-29
インシユレーター,フユーエルパイプ E-14-4
インシユレーターCOMP.. . . . . E-18-20-28
インペラー,ポンプ. F-4-1
インペラー,ポンプ. FOP-3-3
<ウ>
ウオーターシール 14X26X6. . . . . F-2-40
<エ>
エクステンシヨン,オイルフイラー E-3-8
<オ>
オイルシール. F-11-33
オイルシール, 39.5X52X6(アライ) F-10-57
オイルシール, 40X55X7(NOK) E-9-10-13
オイルシール, 80X98X10(アライ) E-3-28
<カ>
カートリツジ,オイルフイルター. E-3-5
ガイド,インレツトバルブ(OS) E-2-2
ガイド,エキゾーストバルブ(OS) E-2-3
ガイド,スプリング. FOP-10-38
ガイドCOMP.,カムチエン E-9-12
ガイドCOMP.,ロツド F-11-46
ガスケツト,ウオーターポンプ F-4-7
ガスケツト,ウオーターポンプ FOP-3-8
ガスケツト,マウントケース. E-6-7
ガスケツトB,インペラー. F-4-5
ガスケツトB,インペラー. FOP-3-7
ガスケツトCOMP.,シリンダーヘツド E-2-8
カツプ,ウオーターセパレーター. E-18-10-3
カバー,L.グリツプ FOP-4-5
カバー,L.グリツプ FOP-4-2-6
カバー,アツパーマウント F-10-10
カバー,インペラー. F-4-4
カバー,インペラー. FOP-3-6
カバー,ウオータージヤケツト E-2-18
カバー,ウオータージヤケツト E-18-20-10
カバー,オイルポンプ E-5-2
カバー,グリツプ F-15-1-6
カバー,グリツプ FOP-4-4-4
カバー,サーモスタツト. E-2-16
カバー,サーモスタツト. E-3-10
カバー,スターターミナル F-7-10-4
カバー,ステアリングハンドルアンダー FOP-10-29
カバー,セパレートフロント. F-8-9
カバー,デユアルグリツプ FOP-4-2-8
カバー,パワートリムチルトワイヤー. F-15-2-18
カバー,パワートリムチルトワイヤー(フゾクブヒン) F-15-2-74
カバー,プラグメインテナンス F-8-17
カバー,フラツシユバルブ F-3-30-4
カバー,ポンプ(A). E-18-20-27
カバー,ポンプ(B). E-18-20-26
カバー,リモートコントロールケーブル F-2-6
カバー,リリーフバルブ. F-3-30-8
カバー,レバー F-15-2-6
カバー,ロツクアーム FOP-4-4-6
カバー,ワイヤー FOP-10-14
カバーASSY.. . . . . FOP-4-4-11
カバーASSY.,A.C.ジエネレーター F-7-30-1
カバーASSY.,エンジン F-8-13
カバーASSY.,オイルパス. E-2-12
カバーASSY.,ヒユーズ(70A) F-7-14
カバーB,ギヤーケース F-3-10-6
カバーCOMP. E-18-20-5
カバーCOMP.,L.エンジンアンダー. F-8-19
カバーCOMP.,R.エンジンアンダー. F-8-18
カバーCOMP.,シリンダーヘツド E-1-1
カムシヤフトCOMP. E-9-1
カムシヤフトCOMP. E-9-1
カラ-,オリフイス F-11-44
カラー 8.5X14.5 . . . . . E-14-22
カラー 8.5X14.5 . . . . . E-18-20-53
カラー,C.D.I.ユニツトケース E-15-24
カラー,C.D.I.ユニツトケース F-3-41
カラー,C.D.I.ユニツトケース F-7-23
カラー,C.D.I.ユニツトケース F-7-10-34
カラー,C.D.I.ユニツトケース F-7-20-4
カラー,C.D.I.ユニツトケース F-7-30-3
カラー,C.D.I.ユニツトケース F-8-40
カラー,P.T.T.リレー F-7-10-35
カラー,ステアリングロツド. F-10-60
カラー,スプラツスユ F-10-59
カラー,スライデイングプレート. F-15-17

カラー,デイスタンス F-4-36
カラー,デイスタンス FOP-3-14
カラー,デイスタンス 12.2X23X16 . . . . . FOP-10-93
カラー,デイスタンス 6.2X7.5 . . . . . F-8-42
カラー,デイスタンス 6.5X11X7.5 . . . . . F-3-30-2
カラー,デイスタンス 6.5X11X7.5 . . . . . F-7-10-1
カラー,デイスタンス 6.5X9X3 . . . . . F-3-10-31
カラー,デイスタンス 6.5X9X5 . . . . . F-8-41
カラー,デイスタンス 6X10X43.5 . . . . . F-15-70
カラー,デイスタンス(6.5X11X27) F-8-39
カラー,デイスタンス(A) FOP-9-3
カラー,デイスタンス(B) FOP-9-4
カラー,フロントブラケット F-3-42
カラー,リンクジヨイント F-15-69
カラー,ロアーシリンダー F-10-26
カラー,ロアーマウンテイング F-3-17
<キ>
キー,ウツドラフ F-4-27
キー,ウツドラフ FOP-3-12
キー,スペシヤル E-7-14
キット,ケーブル(NMEA)(6FT) FOP-11-1
ギヤー,シフト FOP-10-44
ギヤー,ドライブ F-15-2-24
ギヤー,ピニオン(12T) F-4-18
ギヤー,リヤーベベル F-5-9
ギヤーASSY.,インターナル E-21-24
ギヤーASSY.,シフト F-15-2-23
ギヤーASSY.,プラネタリー E-21-3
ギヤーCOMP.,フロントベベル F-5-8
キャツプ FOP-10-37
キャツプ,Lサイドカバー F-3-24
キャツプ,ウオータージヨイント F-8-5
キャツプ,グリツプ FOP-4-7
キャツプ,グリツプ FOP-4-2-9
キャツプ,スイツチ FOP-4-8
キャツプ,トローリングコントロールスイツチブランク F-15-2-22
キャツプ,ハンドル F-15-6
キャツプ,ラバー F-15-2-16
キャツプASSY.,オイルフイラー E-3-6
キャツプCOMP.,オイルタンク F-11-26
<ク>
クラツチCOMP.,オーバーランニング E-21-2
クランクシヤフトCOMP.. . . . . E-7-7
クランパー,コード F-7-10-7
クランプ F-6-5
クランプ F-6-8
クランプ,O2センサー E-18-18
クランプ,チエツクバルブ E-18-20-24
クランプ,チユーブ E-18-10-14
クランプ,チユーブ(7.5-11.5) E-18-10-13
クランプ,チユーブ(D10.5) F-3-30-18
クランプ,チユーブ(D10.7) E-18-20-51
クランプ,チユーブ(D12) E-18-10-18
クランプ,チユーブ(D29) E-1-5
クランプ,ハーネス F-15-10
クランプ,パワーチルトコード F-15-32
クランプ,ブラケツト FOP-10-48
クランプA,フユーエルチユーブ E-18-13
クランプB,フユーエルチユーブ E-2-14
クランプB,フユーエルチユーブ E-15-4
クランプB,フユーエルチユーブ E-18-14
クランプB,フユーエルチユーブ E-18-20-38
クランプD,フユーエルチユーブ E-18-20-39
グリツプ F-15-2-5
クリツプ 10.7MM F-8-35
クリツプ 7MM F-3-38
クリツプ(14MM) F-3-37
クリツプ,インジエクター E-14-2
クリツプ,エマージエンシーロツク F-15-44
クリツプ,エマージエンシーロツク FOP-6-16
クリツプ,エマージエンシーロツク FOP-6-1-10
クリツプ,エマージエンシーロツク FOP-10-23
クリツプ,カプラーホルダー(B) F-7-10-9
グリツプ,スクリユードライバー F-13-6
クリツプ,センサーホース E-18-10-16
クリツプ,チユーブ E-18-20-23
クリツプ,チユーブ F-3-30-25
クリツプ,チユーブ 3.5 . . . . . F-7-10-18
クリツプ,チユーブ(B10) F-3-30-19
クリツプ,チユーブ(B12) E-18-22
クリツプ,チユーブ(B12) E-18-10-19
クリツプ,ハーネス E-2-35
クリツプ,ハーネスバンド(ナチユラル) E-19-6
クリツプ,ハーネスバンド(ブラウン) F-7-9
クリツプ,ハーネスバンド(ブラツク) E-2-38
クリツプ,ハーネスバンド(ブラツク) F-2-42
クリツプ,ハーネスバンド(ブラツク) F-7-8
クリツプ,ハーネスバンド(ブラツク) FOP-11-6
クリツプ,ブレーキパイプ(A) F-2-21
グリツプ,リモートコントロールハンドル F-15-5
グリツプ,リモートコントロールハンドル F-15-1-4
グリツプ,リモートコントロールハンドル FOP-4-6
グリツプ,リモートコントロールハンドル FOP-4-2-7
クリツプ,ローラー F-15-2-73
クリツプ,ワイヤーハーネス F-7-20-3
クリツプ,ワイヤーハーネス F-10-55
クリツプ,ワイヤーハーネス 25MM F-7-10-32
クリツプ,ワイヤーハーネス(6.3MM) F-15-68
グリツプASSY.,スロツトルフリクシヨン FOP-10-49
クリツプB1,チユーブ F-8-36
クリツプデテント F-15-2-9
グロメツト F-15-1-15
グロメツト FOP-10-19
グロメツト FOP-10-36
グロメツト 1WAY E-6-16
グロメツト,TAセンサー E-15-14
グロメツト,アンダーケース E-9-10-6
グロメツト,アンダーケース F-3-6
グロメツト,アンダーケース F-7-30-2
グロメツト,アンダーケース F-8-8
グロメツト,アンダーケース(C) F-3-8
グロメツト,ウオーターチエツク F-8-22
グロメツト,ウオーターチユーブ E-6-5
グロメツト,エクステンシヨンケース F-4-15
グロメツト,エレクトロニツクパーツケース E-15-9
グロメツト,エレクトロニツクパーツケース F-7-20-2
グロメツト,エンジンカバー F-8-21
グロメツト,ギヤーケース F-3-10-5
グロメツト,ギヤーケース F-3-10-7
グロメツト,サイレンサー E-15-8
グロメツト,ステアリングハンドルケーブル FOP-10-27
グロメツト,パワーチルトスイツチ FOP-10-98
グロメツト,フユーエルホース E-18-9
グロメツト,ベーパーセパレーター E-14-5
グロメツト,ベーパーセパレーター E-18-20-32
グロメツト,リモートコントロールケーブル F-3-7
グロメツト,リレー F-7-16
グロメツト,リレーブラケツト F-7-10-16
グロメツト,ワイヤー(14) F-15-2-21
<ケ>
ゲージCOMP.,オイルレベル E-6-4
ケース,エクステンシヨン F-3-11
ケース,エレクトロニツクパーツ F-7-20-1
ケース,ギヤー F-3-10-4
ケース,スウイベル F-10-12
ケース,ポンプ E-18-20-25
ケースASSY.,オイル E-6-1
ケースASSY.,ギヤー(L) F-3-20-1
ケースASSY.,ギヤー(XL) F-3-20-1
ケースCOMP.,サイレンサー E-15-7
ケースCOMP.,サイレンサー E-15-7
ケースCOMP.,チエン E-9-10-1
ケースCOMP.,マウント F-3-30-12
ケーブルASSY.,スイツチパネル(20FT) FOP-6-9
ケーブルASSY.,スイツチパネル(20FT)(ニツパツメツク) FOP-6-9
ケーブルASSY.,スイツチパネル(25FT) FOP-6-9
ケーブルASSY.,スイツチパネル(25FT)(ニツパツメツク) FOP-6-9
ケーブルASSY.,スイツチパネル(30FT) FOP-6-9
ケーブルASSY.,スイツチパネル(30FT)(ニツパツメツク) FOP-6-9
ケーブルASSY.,スターター F-7-10-3
ケーブルASSY.,リモートコントロール(B) F-15-35
ケーブルASSY.,リモートコントロール(B) F-15-2-30
ケーブルASSY.,ロングハンドル(A) FOP-10-10
ケーブルCOMP.,シフト FOP-10-5
ケーブルCOMP.,スロツトル FOP-10-2
ケーブルセツト,パネルインジケーター FOP-6-2
ケーブルセツト,パネルインジケーター FOP-6-2
ケーブルセツト,パネルインジケーター FOP-6-2
<コ>
コイルASSY.,プラグトツプ E-20-1
コードASSY.,インジケーター(20FT) FOP-6-4
コードASSY.,インジケーター(25FT) FOP-6-4
コードASSY.,インジケーター(30FT) FOP-6-4
コードCOMP.,エマージエンシー F-15-43
コードCOMP.,エマージエンシー F-15-1-29
コードCOMP.,エマージエンシー F-15-2-39
コードCOMP.,エマージエンシー FOP-6-15
コードCOMP.,エマージエンシー FOP-6-1-9
コードCOMP.,エマージエンシー FOP-10-22
コツター,バルブ(フジバルブ) E-9-23
コントロールユニツト,エレクトロニツク E-20-10-9
コントロールユニツト,エレクトロニツク E-20-10-9
<サ>
サークリツプ,インターナル F-11-32
サークリツプ,インターナル 40 . . . . . F-3-10-28
サークリツプ,エキスターナル F-15-1-44

サークリツプ,エキスターナル 12 . . . . . F-2-35
サークリツプ,エキスターナル 14MM. F-5-25
サークリツプ,エキスターナル 39MM. F-10-54
サーモスタットASSY.. . . . . E-2-15
サーモスタットASSY.. . . . . E-3-9
サスペンシヨン,カプラー F-7-12
サスペンシヨン,ストレーナー E-18-10-10
サスペンシヨン,ワーニングブザー FOP-10-26
サブハーネスASSY.,パワートリムチルト. FOP-4-19
サブハーネスASSY.,パワートリムチルト. FOP-4-2-20
サブハーネスASSY.,パワートリムチルト. FOP-4-2-21
サブハーネスASSY.,パワートリムチルト. FOP-4-4-16
<シ>
シート,ウオーターマウス F-8-4
シート,バルブスプリング E-9-22
シール,アツパーマウントカバー. F-10-11
シール,ウオーター. F-11-42
シール,ウオーター 12X21X6 . . . . . F-4-32
シール,ウオーター 22X35X7 . . . . . F-3-30-20
シール,ウオーター 23X36X6 . . . . . F-4-31
シール,ウオーター 30X45X7 . . . . . F-5-23
シール,ウオーターチエツクグロメツト F-8-23
シール,エンジンカバー. F-8-14
シール,ラバー F-15-2-19
シールA,カバーアンダー. F-3-30-13
シールA,バルブステム(NOK) E-2-4
シールB,カバーアンダー. F-3-25
シールB,バルブステム(NOK) E-2-6
ジエネレーターASSY.,A.C.. . . . . E-19-1
シフター,クラツチ. F-5-1
シムA,ギヤー(0.10) F-4-26
シムA,ベベル(フロント)(0.10). F-5-17
シムB,ギヤー(0.15) F-4-26
シムB,ベベル(フロント)(0.15). F-5-17
シムC,ギヤー(0.30) F-4-26
シムC,ベベル(フロント)(0.30). F-5-17
シムD,ギヤー(0.50) F-4-26
シムD,ベベル(フロント)(0.50) F-5-17
シヤフト,オイルポンプ. E-5-3
シヤフト,ギヤーシフト. F-15-1-19
シヤフト,ステアリングフリクシヨン. FOP-10-57
シヤフト,スロツトルボタン. FOP-4-4-9
シヤフト,チルテイング. F-10-18
シヤフト,バーチカル(L) F-4-16
シヤフト,バーチカル(UL) F-4-16
シヤフト,ハンドル. F-15-1-17
シヤフト,プロペラ. F-5-11
シヤフトASSY.,ギヤー E-21-14
シヤフトASSY.,クラツチ E-21-13
シヤフトASSY.,プロペラ F-5-10
シヤフトCOMP.,シフト. F-2-18
シヤフトCOMP.,ロツカーアーム. E-9-13
ジョイント A アッシ IN F-6-2
ジョイント A アッシ OUT F-6-3
ジヨイント,ウオーターチユーブ. F-3-30-10
ジヨイント,ウオーターホース F-8-3
ジヨイント,ドライブ F-11-14
ジヨイント,フユーエルチユーブ. E-15-5
ジヨイント,フユーエルパイプ E-14-6
ジヨイント,フユーエルパイプ E-18-20-37
ジヨイント,フユーエルフイードホース E-18-10-1
ジョイント、 ウォーターマウス F-13-17
ジヨイントA,ブリーザー. F-3-2
ジヨイントセツト E-18-20-7
<ス>
スイツチASSY.,エマージエンシーストツプ F-15-42
スイツチASSY.,エマージエンシーストツプ F-15-1-28
スイツチASSY.,エマージエンシーストツプ F-15-2-38
スイツチASSY.,エマージエンシーストツプ FOP-6-14
スイツチASSY.,エマージエンシーストツプ FOP-6-1-8
スイツチASSY.,エマージエンシーストツプ FOP-10-21
スイツチASSY.,コンビネーシヨン F-15-39
スイツチASSY.,コンビネーシヨン F-15-2-33
スイツチASSY.,コンビネーシヨン FOP-6-13
スイツチASSY.,コンビネーシヨン FOP-6-1-7
スイツチASSY.,コンビネーシヨン FOP-10-17
スイツチASSY.,トローリングコントロール FOP-12-1
スイツチASSY.,ニユートラル F-2-19
スイツチASSY.,パワーチルト F-8-6
スイツチASSY.,パワーチルト FOP-10-18
スイツチASSY.,パワートリムチルト. F-15-40
スイツチASSY.,パワートリムチルト. F-15-2-35
スイツチASSY.,パワートリムチルト(A). F-15-1-30
スイツチASSY.,パワートリムチルト(A). FOP-4-20
スイツチASSY.,パワートリムチルト(A). FOP-4-2-22
スイツチASSY.,パワートリムチルト(B) FOP-4-2-23
スイツチASSY.,パワートリムチルト(C). FOP-4-4-17
スイツチASSY.,マグネツト E-21-12
スクリーン,L.ウオーター. F-3-10-9
スクリーン,R.ウオーター F-3-10-8
スクリーンCOMP.,フユーエルストレーナー E-18-20-40
スクリユー FOP-10-15
スクリユー 4X10. . . . . F-15-2-51
スクリユー 4X6 . . . . . F-15-2-49
スクリユー 5X10. . . . . F-15-2-50
スクリユー 5X12. . . . . F-15-2-52
スクリユー 5X18. . . . . F-15-2-48
スクリユー 6X90(フゾクブヒン) F-15-2-53
スクリユー 6X95. . . . . F-15-54
スクリユー(10-32X3/8). F-15-1-39
スクリユー(10-32X5/8). F-15-1-40
スクリユー(8-32X3/8) F-15-1-38
スクリユー(M5X14). FOP-10-43
スクリユー,タツピング 5X10 . . . . . F-15-74
スクリユー,タツピング 5X12 . . . . . F-15-75
スクリユー,タツピング 5X25 . . . . . F-15-77
スクリユー,タツピング 5X8. . . . . F-15-73
スクリユー,タツピング 6X16 . . . . . F-15-76
スクリユー,タツピング 6X30 . . . . . FOP-4-4-24
スクリユー,タペツトアジヤステイング E-9-18
スクリユー,トラス 4X12 . . . . . FOP-4-4-21
スクリユー,パン E-18-20-19
スクリユー,パン 4X10 . . . . . FOP-4-26
スクリユー,パン 4X10 . . . . . FOP-4-2-29
スクリユー,パン 5X10 . . . . . F-15-72
スクリユー,パン 5X10 . . . . . FOP-4-23
スクリユー,パン 5X10 . . . . . FOP-4-2-26
スクリユー,パン 5X12 . . . . . E-18-10-8
スクリユー,パン 5X16 . . . . . FOP-4-22
スクリユー,パン 5X16 . . . . . FOP-4-2-25
スクリユー,パン 5X16 . . . . . FOP-4-4-20
スクリユー,パン 5X18 . . . . . E-15-16
スクリユー,パン 5X18 . . . . . FOP-4-25
スクリユー,パン 5X18 . . . . . FOP-4-2-28
スクリユー,パン 5X20 . . . . . FOP-4-24
スクリユー,パン 5X20 . . . . . FOP-4-2-27
スクリユー,パン 5X30 . . . . . FOP-4-4-22
スクリユー,パン 5X40 . . . . . FOP-4-28
スクリユー,パン 5X40 . . . . . FOP-4-2-31
スクリユー,パン 5X40 . . . . . FOP-6-22
スクリユー,パン 5X40 . . . . . FOP-6-1-15
スクリユー,パン 5X55 . . . . . FOP-4-2-32
スクリユー,パン 5X65 . . . . . FOP-4-34
スクリユー,パン 5X65 . . . . . FOP-4-2-39
スクリユー,パン 5X8 . . . . . E-21-21
スクリユー,パン 6X10 . . . . . F-15-52
スクリユー,パン 6X18 . . . . . E-2-39
スクリユー,パン 6X18 . . . . . FOP-4-27
スクリユー,パン 6X18 . . . . . FOP-4-2-30
スクリユー,パン 6X22 . . . . . E-21-20
スクリユー,パン 6X35 . . . . . FOP-4-4-23
スクリユー,パン 6X8 . . . . . F-3-32
スクリユー,パン 6X8 . . . . . F-3-33
スクリユー,パン 6X8 . . . . . F-11-31
スクリユー,フラツト 5X12 . . . . . F-15-53
スクリユー,フラツト 5X55 . . . . . F-3-10-13
スクリユー,フリクシヨン F-15-1-36
スクリユー,リベツト 5X10 . . . . . F-3-34
スクリユー,リベツト 5X10 . . . . . F-8-29
スクリユーA F-15-1-33
スクリユーB F-15-1-34
スクリユーC F-15-1-35
スクリユーセツト E-15-2
スクリユーセツト,ドレン E-18-20-6
スクリユーワツシヤー. E-18-20-17
スクリユーワツシヤー. E-18-20-18
スクリユーワツシヤー. E-18-20-20
スクリユーワツシヤー. E-18-20-21
スクリユーワツシヤー 3X7 . . . . . F-7-19
スクリユーワツシヤー 5X10 . . . . . F-7-21
ステー,パワーチルトスイツチ F-8-7
ステー,フユーエルチユーブ. E-18-20-33
ステーター E-19-3
ストツパー FOP-10-34
ストツパー,アツパーマウント F-10-9
ストツパー,チルト. F-10-22
ストツパー,ロアーマウント. F-3-18
ストツパーASSY.,エンジンサイド F-8-11
ストツパーセツト,スリーブ. E-21-8
ストラツプ,ハーネス(30)(ブラツク). F-7-10
ストレーナーCOMP.,オイル. E-6-3
ストレーナーCOMP.,フユーエル. E-18-15
ストレーナーCOMP.,フユーエル. E-18-10-9
スパナ 8X10 . . . . . F-13-15
スプリング(1). F-15-2-27
スプリング(2). F-15-2-8

スプリング,アクセルホイール F-15-22
スプリング,インレットバルブ E-9-19
スプリング,エキゾーストバルブ. E-9-20
スプリング,ギヤーシフト F-15-1-20
スプリング,クリツクアシスト F-2-10
スプリング,クリツクアシスト F-10-4
スプリング,コイル. FOP-10-40
スプリング,コンプレツシヨン E-18-20-41
スプリング,シフト. F-5-6
スプリング,シフトクリツク. F-15-25
スプリング,シフトクリツク. F-15-1-24
スプリング,シフトロツド F-4-11
スプリング,チヨークリターン F-15-26
スプリング,デテント F-15-2-29
スプリング,ニユートラルロツクアーム FOP-4-4-7
スプリング,フラツシユバルブ F-3-30-5
スプリング,モーター F-11-8
スプリング,リモートコントロールハンドル F-15-8
スプリング,リモートコントロールハンドル F-15-1-5
スプリング,リリーフバルブ. E-5-5
スプリングCOMP.,クリツク. F-2-9
スプリングCOMP.,クリツク. F-10-3
スプロケツト,カムチエン(23T). E-7-11
スプロケツト,カムチエンドリブン(46T). E-9-2
スペーサー(1)(フヅクブヒン). F-15-2-10
スペーサー(2). F-15-2-66
スペーサー,クリツクスプリング. F-15-28
スペーサー,ケーブルクランプ F-15-34
スペーサー,ケーブルクランプ FOP-4-17
スペーサー,ケーブルクランプ FOP-4-2-18
スペーサー,ケーブルクランプ FOP-4-4-13
スペーサー,ニユートラルスイツチ F-15-31
スペーサー,リモートコントロールボツクス F-15-27
スペーサーキツト,リモートコントロールボツクス FOP-4-2
スペーサーキツト,リモートコントロールボツクス FOP-4-2-2
スライダー,シフト. F-5-5
スライダーCOMP.,カムチエンテンシヨナー E-9-11
スライダーCOMP.,シフト F-5-4
スリンガー,オイル. F-4-17
スロツトルボデイASSY. E-15-3
<セ>
セパレーター,エクステンシヨン(XL) F-3-10-2
セパレーターASSY.,ウオーター E-18-10-2
セパレーターASSY.,ペーパー E-18-20-31
センサー,O2 . . . . . E-2-23
センサー,オイルプレツシヤー E-3-35
センサーASSY.,TDC E-2-25
センサーASSY.,ウオーターテンプレチヤー E-2-24
センサーASSY.,ウオーターテンプレチヤー E-3-16
センサーASSY.,エアーテンプレチヤー E-15-13
センサーASSY.,エアーテンプレチヤー E-15-13
センサーASSY.,クランク. E-9-10-5
センサーASSY.,トリムアングル F-10-5
センサーASSY.,マツプ E-15-11
センサーCOMP.,ノツク. E-3-12
<タ>
ターミナル,ケーブル FOP-4-16
ターミナル,ケーブル FOP-4-2-17
ターミナル,ケーブル FOP-4-4-12
ターミナル,ケーブル(フヅクブヒン) F-15-2-25
タイ,ケーブル FOP-11-5
タイ,ケーブル(ナチユラル)(2.4X92). F-15-38
タイ,ケーブル(ナチユラル)(2.4X92). FOP-6-12
タコメーター. FOP-7-4
タブ,トリム. F-3-10-10
タンク,オイル F-11-25
<チ>
チエン(132L) E-9-5
チユーブ. FOP-10-9
チユーブ(38.1X40). FOP-10-8
チユーブ, 5X950 . . . . . F-3-44
チユーブ, 7X110 . . . . . F-3-30-24
チユーブ,ウオーター(L) F-4-8
チユーブ,ウオーター(XL). F-4-8
チユーブ,ウオーターチエツク F-3-30-23
チユーブ,オイル E-1-3
チユーブ,コード 40MM FOP-10-92
チユーブ,コルゲート(28MM) F-15-1
チユーブ,コルゲート(28MM) F-15-2-75
チユーブ,スパイラル F-3-5
チユーブ,スパイラル(12X14.6) F-11-3
チユーブ,スピードセンサー. F-3-14
チユーブ,ビニール, 4X7X190 . . . . . E-15-25
チユーブ,ビニール, 5X9X240 . . . . . E-18-20-55
チユーブ,フユーエル 8X300. . . . . F-8-43
チユーブ,フユーエル,3.5×120 . . . . . E-18-20-54
チユーブA,ウオーター E-18-20-43
チユーブA,エアーベント. E-18-4
チユーブA,チエツクバルブ E-18-2
チユーブA,ブリーザー E-15-21
チユーブB,ウオーター F-3-30-3
チユーブB,エアーベント. E-18-5
チユーブB,チエツクバルブ E-18-3
チユーブB,ブリーザー E-15-22
チユーブC,エアーベント. E-18-6
チユーブC,フユーエル E-18-10-7
チユーブC,ブリーザー E-15-23
チユーブCOMP.A,フユーエル. E-18-10-5
チユーブCOMP.B,フユーエル. E-18-10-6
チユーブD,フユーエル E-18-11
チユーブE,フユーエル E-18-12
チユーブキツト,スピードセンサー F-3-1
<テ>
テンシヨナーCOMP.,カムチエン. E-9-10
<ト>
ドライバー1,プラススクリユー(NO.2) F-13-16
ドラムASSY.,フリースロツトル F-15-2-26
トリムチルトASSY.,パワー F-11-11
トリムメーター FOP-7-1
<ナ>
ナツト 5MM F-15-2-58
ナツト 6MM(フヅクブヒン). F-15-2-56
ナツト(1/4X20). F-15-1-41
ナツト,6カク 12MM. F-10-61
ナツト,6カク 12MM. FOP-10-73
ナツト,6カク 12MM. FOP-10-95
ナツト,6カク 16MM. F-4-22
ナツト,6カク 16MM. F-8-33
ナツト,6カク 16MM. F-15-55
ナツト,6カク 16MM. F-15-2-57
ナツト,6カク 16MM. FOP-6-23
ナツト,6カク 16MM. FOP-6-1-16
ナツト,6カク 16MM. FOP-10-72
ナツト,6カク 20MM. F-2-28
ナツト,6カク 4MM FOP-12-8
ナツト,6カク 5MM F-2-43
ナツト,6カク 5MM F-15-79
ナツト,6カク 5MM FOP-4-29
ナツト,6カク 5MM FOP-4-35
ナツト,6カク 5MM FOP-4-2-33
ナツト,6カク 5MM FOP-4-2-34
ナツト,6カク 5MM FOP-4-2-40
ナツト,6カク 5MM FOP-10-71
ナツト,6カク 6MM F-15-56
ナツト,6カク 6MM F-15-78
ナツト,6カク 6MM FOP-4-4-25
ナツト,6カク 6MM FOP-10-94
ナツト,アジヤスターロツド. F-10-42
ナツト,ウオーターマウス F-8-2
ナツト,キヤツスル 18MM F-5-14
ナツト,クリツプ F-8-32
ナツト,セルフロツク 10MM. F-3-10-24
ナツト,セルフロツク 5MM F-3-10-23
ナツト,セルフロツク 6MM F-3-10-21
ナツト,セルフロツク 8MM FOP-10-74
ナツト,セルフロツク(25X2.0). F-10-41
ナツト,セルフロツク(3/8-24UNF) F-10-44
ナツト,セルフロツク(7/8-14UNF) F-10-40
ナツト,タペツトアジヤステイング E-9-27
ナツト,タペツトアジヤステイング E-9-28
ナツト,フランジ 10MM F-10-43
ナツト,フランジ 10MM F-10-63
ナツト,フランジ 12MM F-3-35
ナツト,フランジ 12MM F-10-39
ナツト,フランジ 5MM FOP-6-3
ナツト,フランジ 5MM FOP-6-1-2
ナツト,フランジ 6MM E-14-18
ナツト,フランジ 8MM E-14-17
ナツト,フランジキヤツプ 8MM E-3-26
ナツト,ロツク 64MM F-4-21
ナツトワツシヤー 8MM F-7-22
ナツトワツシヤー 8MM F-7-10-29
<ニ>
ニツプル,グリース. F-10-56
ニツプル,センサー. F-3-13
ニツプル,センサー. F-3-45
<ノ>
ノツクピン 12X14 . . . . . E-3-27
ノツクピン 14X20 . . . . . E-2-41
ノツクピン 6X10. . . . . E-6-14
ノツクピン 6X10. . . . . E-6-17
ノツクピン 6X10. . . . . F-3-40
ノツクピン 6X10. . . . . F-3-10-29
ノツクピン 6X10. . . . . F-3-10-29
ノツクピン 6X10. . . . . F-4-28
ノブ,リコイルスターター F-13-1

<ハ>
ハーネス,トローリングコントロール FOP-12-5
ハーネスASSY.,スイッチパネル FOP-6-8
ハーネスASSY.,スイッチパネル FOP-6-1-4
ハーネスASSY.,パワートリムチルト F-15-1-27
ハーネスASSY.,メインワイヤー F-7-1
ハーネスASSY.,メインワイヤー F-7-1
ハーネスASSY.,リモートコントロールサブ FOP-11-2
ハーネスCOMP. E-18-20-44
パイプ,オイル E-3-7
パイプ,グリップ FOP-10-51
パイプ,ハーネスガイド F-15-33
パイプ,ブリーザー E-15-1
パイプCOMP.,オイルレベル F-3-30-1
ハウジング FOP-10-28
ハウジング,インペラー F-4-2
ハウジング,インペラー FOP-3-4
ハウジング,ウオーターポンプ F-4-6
ハウジング,フロント F-15-2-12
ハウジング,リード FOP-4-14
ハウジング,リード FOP-4-2-15
ハウジング,リモートコントロールボツクス F-15-13
ハウジング,リモートコントロールボツクス F-15-1-12
ハウジング,リモートコントロールボツクス F-15-1-14
ハウジング,リヤー F-15-2-13
ハウジング,ロアーセンターマウンテイング F-3-19
ハウジング,ロアーマウンテイング F-3-15
ハウジングASSY.,L.インナー FOP-4-3
ハウジングASSY.,L.インナー FOP-4-2-3
ハウジングASSY.,R.インナー FOP-4-2-4
ハウジングASSY.,R.インナー FOP-4-4-2
ハウジングASSY.,インナー F-15-1-22
ハウジングASSY.,リモートコントロール F-15-1-7
ハウジングCOMP.,リモートコントロール F-15-11
ハウジングCOMP.,リモートコントロール F-15-12
ハウジングCOMP.,リモートコントロール FOP-4-13
ハウジングCOMP.,リモートコントロール FOP-4-2-14
パツキン E-18-20-13
パツキン F-11-43
パツキン,インテークマニホールド E-14-7
パツキン,エキゾーストウオータージヤケツト E-2-19
パツキン,エレクトロニツクエアーコントロール E-14-11
パツキン,オイルパン E-6-2
パツキン,シングル FOP-4-18
パツキン,スロツトルボデイ E-14-8
パツキン,デユアル FOP-4-2-19
パツキン,ヒユーズボツクス F-7-15
パツキン,フラツシユバルブ F-3-30-9
パツキン,ヘツドカバー E-1-2
パツキン,レギユレーター E-2-21
パツグ,ツール 200MM F-13-14
パツド,スロツトルフリクシヨン FOP-10-50
パツフアー,プレート E-18-10-4
パネル,コントロール FOP-6-6
パネル,コントロール FOP-6-7
パネル,コントロール FOP-6-1-3
パネル,バツク F-15-2-14
パネルASSY.,インジケーター(4-LED) FOP-6-17
パネルASSY.,スイツチ FOP-6-5
パネルASSY.,トローリングコントロール FOP-12-6
パネルキツト,スイツチ(4-LED) FOP-6-1-1
パネルキツト,スイツチ(B)(4-LED) FOP-6-1
バルブ,インレツト E-9-16
バルブ,エキゾースト E-9-17
バルブ,チエツク E-18-17
バルブ,フラツシユ F-3-30-7
バルブ,リリーフ E-5-4
バルブASSY.,エレクトロニツクエアー E-14-10
バルブASSY.,スプール E-2-10
バルブASSY.,リリーフ F-3-30-6
バルブCOMP.,マニユアル F-11-21
バルブCOMP.,リザーバー F-11-22
バルブセツト,フロート E-18-20-1
ハンガー,エンジン E-3-3
バンド E-18-20-45
バンド(BLACK 3.5X140) F-3-4
バンド(BLACK 3.5X140) F-15-41
バンド(CONVEX CV-150) FOP-10-11
バンド(CONVEX CV-200) FOP-10-12
バンド(CONVEX) FOP-10-13
バンド,アンダーケースグロメツト F-3-9
バンド,エアーフロー E-15-6
バンド,ケーブル(B) F-15-1-11
バンド,コード F-7-10-2
バンド,セルフロツク F-15-66
バンド,セルフロツク F-15-2-76
バンド,ワイヤー F-3-3
バンド,ワイヤー F-15-2-37
バンド,ワイヤーハーネス F-7-7
バンド,ワイヤーハーネス(ナチユラル) FOP-6-24
バンド,ワイヤーハーネス(ナチユラル) FOP-6-1-17
ハンドル,リモートコントロール F-15-3
ハンドル,リモートコントロール F-15-1-2
ハンドル,リモートコントロール FOP-4-4
ハンドル,リモートコントロール FOP-4-2-5
ハンドル,リモートコントロール FOP-4-4-3
ハンドルキツト,ステアリング FOP-10-1
<ヒ>
ピストン(0.25) E-7-2
ピストン(スタンダード) E-7-2
ピストンCOMP.,フリー F-11-20
ピボツト,シフト F-2-13
ピボツト,シフト F-15-18
ピボツト,シフトスライド F-2-14
ピボツト,スロツトルケーブル FOP-10-3
ヒユーズ(70A) F-7-13
ヒユ-ズ,ミニ(10A) F-7-24
ヒユ-ズ,ミニ(15A) F-7-25
ヒユ-ズ,ミニ(30A) F-7-26
ピン 5X44.5 . . . . . F-3-39
ピン 5X59 . . . . . F-8-38
ピン 6X6 . . . . . F-15-65
ピン,アツパーシリンダー F-11-24
ピン,ギヤーシフト F-15-1-45
ピン,シフター 8X47 . . . . . F-5-2
ピン,シフトリンク F-2-38
ピン,スナツプ 6MM F-2-36
ピン,スプリツト 2.0 . . . . . FOP-10-86
ピン,スプリツト 4.0 . . . . . F-5-18
ピン,スプリング 2.0X12 . . . . . F-8-37
ピン,スプリング 2.5X20 . . . . . F-10-62
ピン,スロツトルケーブル FOP-10-30
ピン,ピストン E-7-3
ピン,リンク F-2-37
ピン,リンク F-2-39
ピン,ロツク 6MM F-15-64
ピンA,ノツク 7X12 . . . . . E-9-29
<フ>
フイルターASSY.,スプールバルブ E-2-11
フイルターB F-11-16
プーラー,ミニヒユーズ(スミトモ) F-13-4
ブザーASSY.,ワーニング FOP-10-25
ブザーCOMP.,ワーニング F-15-47
ブザーCOMP.,ワーニング F-15-2-42
ブザーCOMP.,ワーニング FOP-6-20
ブザーCOMP.,ワーニング FOP-6-1-13
ブツシユ F-15-1-23
ブツシユ,スウイベルケース F-10-14
ブツシユ,スウイベルケース F-11-10
ブツシユ,ステアリングハンドル FOP-10-42
ブツシユ,チルトアーム F-10-20
ブツシユ,モーターコード F-3-21
ブツシユ,モーターコード F-11-18
ブツシユ,ロアーシリンダー F-11-23
ブツシユA,カバーロツク F-2-22
ブツシユCOMP.,バーチカルシヤフト F-3-10-3
ブツシング F-15-1-8
フライホイールCOMP. E-7-12
プライマバルブ F-6-4
プライマ-バルブアッシ F-6-1
プラグ,アウターコネクター F-15-37
プラグ,アウターコネクター F-15-2-32
プラグ,アウターコネクター FOP-6-11
プラグ,アウターコネクター FOP-6-1-6
プラグ,アウターコネクター FOP-10-96
プラグ,アウターコネクター FOP-11-4
プラグ,インナーコネクター F-15-36
プラグ,インナーコネクター F-15-2-31
プラグ,インナーコネクター FOP-6-10
プラグ,インナーコネクター FOP-6-1-5
プラグ,インナーコネクター FOP-10-16
プラグ,インナーコネクター FOP-11-3
プラグ,スパーク(IZFR6K-11E) E-20-3
プラグ,スパーク(ZFR6K-9E) E-20-3
ブラケツト F-15-2-11
ブラケツト FOP-10-46
ブラケツト,L.スターン F-10-16
ブラケツト,R.スターン F-10-15
ブラケツト,アンダーカバー F-8-10
ブラケツト,エレクトロニツクコントロールユニツト E-20-10-4
ブラケツト,カプラー F-7-11
ブラケツト,ケーブル FOP-10-32
ブラケツト,シフトリンク F-2-16
ブラケツト,センサーコード E-15-10
ブラケツト,チルテイング F-10-21
ブラケツト,トローリングコントロール FOP-12-4

ブラケツト,ニユートラルスイツチ F-2-20
ブラケツト,ヒユーズボツクス F-7-10-11
ブラケツト,ブザー. FOP-6-21
ブラケツト,ブザー. FOP-6-1-14
ブラケツト,フユーエルチユーブクランプ E-18-10
ブラケツト,フロント E-21-10
ブラケツト,フロントアンダーカバー. F-3-10
ブラケツト,リモートコントロール FOP-4-12
ブラケツト,リモートコントロール FOP-4-2-13
ブラケツト,リヤー. E-21-11
ブラケツト,リレー. F-7-10-15
ブラケツト,リンクジヨイント F-15-20
ブラケツト,ワイヤークランプ F-15-2-15
ブラケツトA,カプラー F-7-2
ブラケツトA,ハーネスクリツプ E-9-10-2
ブラケツトASSY.. . . . . F-11-5
ブラケツトB,ステアリング FOP-10-54
ブラケツトB,ハーネスクリツプ E-18-10-15
ブラケツトC,カプラー F-7-3
ブラケツトC,ハーネスクリツプ E-9-10-3
ブラケツトD,ハーネスクリツプ E-2-22
ブラケツトE,ハーネスクリツプ E-9-10-4
ブラシASSY.. . . . . F-11-2
ブラシセツト. E-21-7
ブレーカーASSY.. . . . . F-11-1
ブレート. E-18-10-12
ブレート,TDCパルサー E-9-3
ブレート,ウインカーブザー. F-15-46
ブレート,ウインカーブザー. F-15-2-41
ブレート,ウインカーブザー. FOP-6-19
ブレート,ウインカーブザー. FOP-6-1-12
ブレート,ウオーターチユーブ E-6-6
ブレート,ガイド FOP-10-35
ブレート,ケーブルクランプ. FOP-4-11
ブレート,ケーブルクランプ. FOP-4-2-12
ブレート,シフト F-5-7
ブレート,シフトピボツト F-2-12
ブレート,スイツチ. F-15-2-36
ブレート,ステアリング. F-10-23
ブレート,スピードセンサーチユーブ. F-3-20
ブレート,スプリングセツテイング F-15-24
ブレート,デユエル. FOP-4-15
ブレート,デユエル. FOP-4-2-16
ブレート,デユエル. FOP-4-4-10
ブレート,ハンドル. FOP-4-10
ブレート,ハンドル. FOP-4-2-11
ブレート,ボールガイド. FOP-10-45
ブレート,ラバーセツテイング F-3-10-1
ブレート,リモートコントロール. F-15-48
ブレート,リモートコントロール(リバース) F-15-49
ブレート,リモートコントロールケーブル. F-2-5
ブレート,レバーセツテイング F-15-9
ブレート,ロツク F-2-15
ブレートASSY. F-15-2-2
ブレートASSY.,ロツク FOP-10-33
ブレートCOMP.,スプラツシユ F-10-19
ブレートCOMP.,スライデイング. F-15-16
ブレートCOMP.,スロツトル. F-2-4
ブレートキツト,スプラツシユ F-10-2
フレームASSY.,シフト FOP-10-7
フレームASSY.,リモートコントロールボツクス F-15-1-10
フレームCOMP.,マウンテイング. F-10-6
フロートセツト E-18-20-2
ブロツク,ステアリングフリクシヨン. FOP-10-55
ブロツク,スロツトルフリクシヨン F-15-29
ブロツク,ニユートラルロツク F-15-7
ブロツク,ハイトアジヤスター FOP-10-53
ブロツクASSY.,シリンダー E-3-4
プロペラCOMP.,スリーブレード. FOP-8-1
プロペラCOMP.,スリーブレード. FOP-8-1
プロペラCOMP.,スリーブレード. FOP-8-1
プロペラCOMP.,スリーブレード. FOP-8-1
プロペラCOMP.,スリーブレード. FOP-8-1
プロペラCOMP.,スリーブレード. FOP-8-1
プロペラCOMP.,スリーブレード. FOP-8-1
プロペラCOMP.,スリーブレード. FOP-8-1
プロペラCOMP.,スリーブレード. FOP-8-1
プロペラCOMP.,スリーブレード. FOP-8-1
プロペラCOMP.,スリーブレード. FOP-8-1
プロペラCOMP.,スリーブレード. FOP-8-1
プロペラCOMP.,スリーブレード. FOP-8-1
プロペラCOMP.,スリーブレード. FOP-8-1
プロペラCOMP.,スリーブレード. FOP-8-1
プロペラCOMP.,スリーブレード. FOP-8-1
プロペラCOMP.,スリーブレード. FOP-8-1
<ヘ>
ベアリング FOP-10-88
ベアリング FOP-10-89
ベアリング(1). F-15-2-59
ベアリング(2). F-15-2-70
ベアリング(3). F-15-2-71
ベアリング,テーパードローラー. F-5-20
ベアリング,テーパーローラー F-4-30
ベアリング,ニードル F-4-29
ベアリング,ニードル 30X37X26 . . . . . F-5-19
ベアリング,ボール(28X38X3). F-5-21
ベアリング,ラジアルボール 6208 . . . . . F-5-26
ベアリングA,コネクテイングロツド E-7-6
ベアリングB,コネクテイングロツド E-7-6
ベアリングB,メインアツパー(ブラツク) E-7-8
ベアリングB,メインロアー(ブラツク). E-7-10
ベアリングC,コネクテイングロツド E-7-6
ベアリングC,メインアツパー(ブラウン) E-7-8
ベアリングC,メインロアー(ブラウン) E-7-10
ベアリングD,コネクテイングロツド E-7-6
ベアリングD,メインアツパー(グリーン). E-7-8
ベアリングD,メインロアー(グリーン) E-7-10
ベアリングE,コネクテイングロツド. E-7-6
ベアリングE,メインアツパー(イエロー) E-7-8
ベアリングE,メインロアー(イエロー). E-7-10
ベアリングF,コネクテイングロツド. E-7-6
ベアリングF,メインアツパー(ピンク). E-7-8
ベアリングF,メインロアー(ピンク) E-7-10
ベアリングG,コネクテイングロツド E-7-6
ベアリングG,メインアツパー(レツド) E-7-8
ベアリングG,メインロアー(レツド). E-7-10
ベアリングH,メインアツパー(ホワイト). E-7-8
ベアリングH,メインロアー(ホワイト) E-7-10
ベース FOP-4-4-15
ヘツドCOMP.,シリンダー E-2-5
<ホ>
ホイール,アクセル. F-15-21
ホイール,コントロール. F-15-14
ホイール,コントロール. F-15-1-16
ホース F-6-6
ホース F-6-7
ホース,プレツシヤーレギユレーターリターン E-18-20-42
ホースCOMP.,フユーエル E-18-8
ポート,アイドルエキゾースト F-8-1
ボール,スチール E-21-6
ボール,スチール F-15-1-46
ボール,スチール FOP-10-87
ボール,スチール #11(11/32). F-5-28
ボール,スチール #7(7/32) F-5-27
ボタン,スロツトル. F-15-1-9
ボタン,スロツトル. FOP-4-9
ボタン,スロツトル. FOP-4-2-10
ボタン,スロツトル. FOP-4-4-8
ボツクスASSY.,リモートコントロール F-15-1-1
ボツクスASSY.,リモートコントロール F-15-2-1
ボツクスASSY.,リモートコントロール(EU) F-15-2
ボツクスキツト,リモートコントロール FOP-4-1
ボツクスキツト,リモートコントロール FOP-4-2-1
ボツクスキツト,リモートコントロール FOP-4-4-1
ボデイ E-18-20-4
ボデイ,トローリングコントロール FOP-12-3
ホルダー. E-18-20-9
ホルダー,オイルフイルター. E-3-19
ホルダー,シール F-2-17
ホルダー,シフトロツド. F-4-14
ホルダー,スイツチ. FOP-10-20
ホルダー,ニユートラルロツク F-15-2-20
ホルダー,ニユートラルロツク FOP-4-4-14
ホルダー,プロペラシヤフト. F-5-12
ホルダーCOMP.,スターターケーブル F-7-10-5
ホルダーCOMP.,ブラシ. E-21-9
ボルト F-15-1-37
ボルト 1/4-28UNF. F-10-28
ボルト 12MM. E-7-13
ボルト 3/8-24UNF. F-10-30
ボルト 5X25 . . . . . F-15-2-55
ボルト 8X50 . . . . . F-15-2-54
ボルト(M5X12). FOP-10-67
ボルト(M5X12). FOP-10-69
ボルト(M5X8) FOP-10-63
ボルト(M6X12). FOP-10-68
ボルト(M8X50). FOP-10-65
ボルト,6カク F-11-30
ボルト,6カク 10X235 . . . . . F-10-32
ボルト,6カク 10X32. . . . . FOP-10-66
ボルト,6カク 10X80. . . . . F-3-10-14
ボルト,6カク 12X119 . . . . . F-10-34
ボルト,6カク 12X186 . . . . . F-3-27
ボルト,6カク 12X186 . . . . . F-10-29
ボルト,6カク 12X80. . . . . FOP-10-62
ボルト,6カク 4X20 . . . . . FOP-12-7
ボルト,6カク 5X16 . . . . . F-15-71

ボルト,6カク 6X14 . . . . . F-10-33
ボルト,6カク 8X25 . . . . . F-3-10-15
ボルト,6カク 8X55 . . . . . F-4-19
ボルト,6カク 8X55 . . . . . FOP-3-10
ボルト,TDCパルサープレート E-9-4
ボルト,オイルチエツク. F-3-10-12
ボルト,コネクテイングロツド E-7-4
ボルト,シーリング 18MM E-5-7
ボルト,シーリング 20MM E-2-7
ボルト,シーリング 24MM E-3-1
ボルト,シーリング 6MM. E-18-20-46
ボルト,スタツド 6X40 . . . . . E-14-12
ボルト,スタツド 8X28 . . . . . F-3-30-15
ボルト,スタツド 8X32 . . . . . E-2-33
ボルト,スタツド(10X164) F-3-10-19
ボルト,スタツド(10X202) F-3-10-18
ボルト,スペシヤル 6X17. . . . . F-8-27
ボルト,スペシヤル 6X220 . . . . . FOP-9-2
ボルト,スペシヤル 6X31 . . . . . E-9-10-10
ボルト,スペシヤル 6X37 . . . . . F-8-30
ボルト,ソケツト 6X16 . . . . . F-3-10-20
ボルト,ソケツト(A) F-11-28
ボルト,ソケツト(B) F-11-29
ボルト,テンシヨナーピボツト E-9-24
ボルト,トルクス(M6X20) E-20-10-6
ボルト,ドレンプラグ E-6-12
ボルト,ドレンプラグ F-3-10-16
ボルト,フランジ 10X25. . . . . F-10-36
ボルト,フランジ 10X35. . . . . E-21-22
ボルト,フランジ 10X40. . . . . F-3-26
ボルト,フランジ 10X75. . . . . E-21-19
ボルト,フランジ 6X10 . . . . . E-14-14
ボルト,フランジ 6X10 . . . . . F-7-6
ボルト,フランジ 6X11 . . . . . F-2-26
ボルト,フランジ 6X12 . . . . . E-6-9
ボルト,フランジ 6X12 . . . . . F-2-27
ボルト,フランジ 6X12 . . . . . F-3-28
ボルト,フランジ 6X12 . . . . . F-3-30-16
ボルト,フランジ 6X12 . . . . . F-4-20
ボルト,フランジ 6X12 . . . . . F-7-5
ボルト,フランジ 6X12 . . . . . F-7-10-21
ボルト,フランジ 6X12 . . . . . FOP-10-64
ボルト,フランジ 6X14 . . . . . E-3-34
ボルト,フランジ 6X14 . . . . . E-9-30
ボルト,フランジ 6X14 . . . . . E-18-20-49
ボルト,フランジ 6X14 . . . . . F-7-10-24
ボルト,フランジ 6X14(CT200) E-9-10-7
ボルト,フランジ 6X14(CT200) E-18-20
ボルト,フランジ 6X14(CT200) E-18-10-17
ボルト,フランジ 6X14(CT200) F-2-23
ボルト,フランジ 6X14(CT200) F-7-4
ボルト,フランジ 6X14(CT200) F-7-18
ボルト,フランジ 6X14(CT200) F-7-10-20
ボルト,フランジ 6X16 . . . . . E-2-29
ボルト,フランジ 6X16 . . . . . E-6-18
ボルト,フランジ 6X16 . . . . . E-9-10-9
ボルト,フランジ 6X16 . . . . . F-2-25
ボルト,フランジ 6X16 . . . . . F-10-38
ボルト,フランジ 6X18(CT200) E-5-10
ボルト,フランジ 6X18(CT200) F-2-24
ボルト,フランジ 6X20 . . . . . E-2-30
ボルト,フランジ 6X20 . . . . . F-3-30-17
ボルト,フランジ 6X20 . . . . . F-7-10-23
ボルト,フランジ 6X20 . . . . . F-10-31
ボルト,フランジ 6X22 . . . . . E-1-4
ボルト,フランジ 6X22 . . . . . E-2-32
ボルト,フランジ 6X22 . . . . . E-3-22
ボルト,フランジ 6X22 . . . . . E-9-10-11
ボルト,フランジ 6X22 . . . . . E-18-19
ボルト,フランジ 6X22 . . . . . F-3-30-14
ボルト,フランジ 6X23 . . . . . F-10-27
ボルト,フランジ 6X25 . . . . . E-3-20
ボルト,フランジ 6X25 . . . . . E-18-21
ボルト,フランジ 6X25 . . . . . E-18-20-48
ボルト,フランジ 6X25 . . . . . E-20-2
ボルト,フランジ 6X25(SUS-D) F-10-37
ボルト,フランジ 6X28 . . . . . E-9-31
ボルト,フランジ 6X28 . . . . . E-9-10-8
ボルト,フランジ 6X32 . . . . . E-3-23
ボルト,フランジ 6X32 . . . . . E-19-5
ボルト,フランジ 6X35 . . . . . E-2-31
ボルト,フランジ 6X35 . . . . . F-3-10-22
ボルト,フランジ 6X40 . . . . . E-9-10-12
ボルト,フランジ 6X55 . . . . . E-2-34
ボルト,フランジ 6X55 . . . . . F-8-26
ボルト,フランジ 8X100. . . . . E-6-8
ボルト,フランジ 8X100. . . . . E-6-19
ボルト,フランジ 8X110. . . . . E-2-28
ボルト,フランジ 8X120. . . . . E-6-20
ボルト,フランジ 8X18 . . . . . F-7-10-27
ボルト,フランジ 8X20 . . . . . E-3-21
ボルト,フランジ 8X25 . . . . . F-10-35
ボルト,フランジ 8X28 . . . . . FOP-10-70
ボルト,フランジ 8X35 . . . . . E-3-24
ボルト,フランジ 8X35 . . . . . E-6-10
ボルト,フランジ 8X35 . . . . . E-14-15
ボルト,フランジ 8X35 . . . . . F-15-51
ボルト,フランジ 8X40 . . . . . E-5-12
ボルト,フランジ 8X45 . . . . . E-3-25
ボルト,フランジ 8X45 . . . . . E-6-11
ボルト,フランジ 8X45 . . . . . E-14-16
ボルト,フランジ 8X60 . . . . . E-5-11
ボルト,フランジ 8X60 . . . . . E-15-18
ボルト,フランジ 8X95 . . . . . E-2-27
ボルト,フランジ(SH)6X20 . . . . . F-8-31
ボルト,フランジ(SH)6X25 . . . . . E-15-19
ボルト,フリクシヨン F-15-30
ボルト,フリクシヨン FOP-10-31
ボルト,リセスド F-11-27
ボルト,リヤーブラケツト F-8-28
ボルト,ロツカーアームシヤフト. E-9-25
ボルトA,スルー E-21-18
ボルトキツト,サイドリモートコントロール FOP-9-1
ボルトワツシヤー, 10X105 . . . . . E-3-17
ボルトワツシヤー, 10X30 . . . . . E-9-26
ボルトワツシヤー, 10X40 . . . . . F-3-10-17
ボルトワツシヤー, 10X40 . . . . . F-5-13
ボルトワツシヤー, 14X36 . . . . . E-19-4
ボルトワツシヤー, 5X30 . . . . . E-15-17
ボルトワツシヤー, 5X9. . . . . F-7-20
ボルトワツシヤー, 6X22 . . . . . F-8-25
ボルトワツシヤー, 6X27 . . . . . F-3-31
ボルトワツシヤー, 6X27(CT200) E-15-15
ボルトワツシヤー, 6X27(CT200) E-20-10-10
ボルトワツシヤー, 6X27(CT200) F-7-17
ボルトワツシヤー, 6X27(CT200) F-7-10-39
ボルトワツシヤー, 6X27(CT200) F-8-24
ボルトワツシヤー, 6X95 . . . . . F-3-29
ボルトワツシヤー, 8X30 . . . . . F-3-30
ボルトワツシヤー, 8X35 . . . . . E-14-13
ボルトワツシヤー, 8X35 . . . . . E-18-20-47
ボルトワツシヤー, 9X155 . . . . . E-2-26
ポンプASSY.. . . . . F-11-12
ポンプASSY.,オイル. E-5-1
ポンプASSY.,フユーエル E-18-7
ポンプASSYキツト,フユーエル. E-18-1
ポンプキツト,インペラー FOP-3-1
ポンプキツト,インペラー FOP-3-2
ポンプユニツト,フユーエル. E-18-20-34
ポンプユニツト,フユーエル(A) E-18-20-3
ポンプユニツト,フユーエル(B) E-18-20-8
<マ>
マーク,L.サイドストライプ F-12-18
マーク,R.サイドストライプ F-12-6
マーク,エマージエンシースイツチ FOP-10-58
マーク,エマージェンシースタート F-12-16
マーク,エマージエンシーストツプ(US). F-15-2-44
マーク,エマージエンシーストツプ(US)(フゾクブヒン) F-15-2-45
マーク,エンブレム. F-15-2-46
マーク,スタート FOP-10-59
マーク,スロツトル(ニホンゴ). FOP-10-61
マーク,チエンジ FOP-10-60
マーク,ハンドルフラツシユマウント FOP-4-4-18
マーク,フアーストアイドル. F-15-50
マーク,フアーストアイドル. F-15-2-43
マーク,フラツシユマウント. FOP-4-4-19
マーク,フロントエンブレム(TOHATSU) F-12-19
マーク,リモートコントロール(A)(パネル) F-15-1-31
マーク,リモートコントロール(B)(ウゲンヨウ) F-15-1-32
マーク,リモートコントロール(C)(サゲンヨウ) F-15-1-32
マーク,リモートコントロール(シングル) FOP-4-21
マーク,リモートコントロール(デユアル) FOP-4-2-24
マーク,リヤー(BFT75). F-12-2
マーク,リヤー(BFT90). F-12-3
マウントCOMP.,アツパーラバー. F-10-7
マウントCOMP.,ロアーラバー F-3-16
マニホールドCOMP.,インレツト. E-14-9
<メ>
メーターリードワイヤー FOP-7-6
メタル,アノード E-2-1
メタルCOMP.,アノード. F-3-10-11
メタルキツト,アノード. F-10-1
<モ>
モーシヨンCOMP.,ロスト E-2-9
モーターASSY.,スターター E-21-1
モーターASSY.,パワーチルト F-11-4

<ヨ>
ヨークASSY.. . . . . F-11-7
ヨークCOMP. E-21-4
<ラ>
ライナー,スウイベルケース. F-10-13
ライナー,ポンプ F-4-3
ライナー,ポンプ FOP-3-5
ラインCOMP.,フユーエル E-14-3
ラバー,アツパーマウントストツパー. F-10-8
ラバー,グリツプ FOP-10-52
ラバー,シートサイド F-8-20
ラバー,トローリング FOP-12-2
ラバー,フエンダーマウンテイング F-8-12
ラバー,リング E-2-42
ラバー,リング E-3-36
ラベル,SIGP F-15-2-47
ラベル,オペレーターコーション. F-12-14
ラベル,コーションオイル F-12-12
ラベル,パワーチルトコーシヨン. F-12-15
ラベル,ヒユーズ F-12-1
ランプASSY.,インジケーシヨン F-15-45
ランプASSY.,インジケーシヨン F-15-2-40
ランプASSY.,インジケーシヨン FOP-6-18
ランプASSY.,インジケーシヨン FOP-6-1-11
ランプASSY.,インジケーター FOP-10-24
<リ>
リテーナー F-15-1-13
リテーナー,バルブスプリング E-9-21
リフター,フユーエルポンプ. E-2-13
リレーASSY.,パワーチルト F-7-10-13
リレーASSY.,メイン. F-7-10-17
リング E-18-20-30
リング,ウオーターチユーブシール F-4-9
リング,ウオーターチユーブシール FOP-3-9
リング,クロスピン. F-5-3
リング,ストツパー. F-4-13
リンク,スロツトル. F-2-3
リング,バツクアツプ F-11-17
リングセツト,ピストン(0.25) E-7-1
リングセツト,ピストン(スタンダード) E-7-1
リンケージ,ピボツト F-2-1
<レ>
レギユレーターASSY.,プレツシヤー. E-18-20-35
レクチフアイヤーASSY.,レギユレーター. E-2-20
レシーバー,スラスト F-10-25
レバー,アイドル F-15-23
レバー,シフト FOP-10-6
レバー,ハンド F-15-2-3
レバー,ハンドルロツク. F-15-4
レバー,ハンドルロツク. F-15-1-3
レバー,フアスナー. F-3-22
レバー,フアスナー. F-8-15
レバー,フリースロツトル F-15-2-28
レバーセツト. E-21-17
レンチ,プラグ F-13-8
レンチ,ボツクス(P18X19) F-13-13
<ロ>
ローター. E-19-2
ローター,アウター. E-5-9
ローター,インナー. E-5-8
ローターCOMP. E-21-5
ロープ,リコイルスターター. F-13-2
ローラー. F-15-2-69
ローラー. FOP-10-41
ローラー 3X12.8 . . . . . F-5-22
ローラー 5X17.8 . . . . . E-5-16
ローラー,クリツク. F-15-67
ローラー,シフトクリツク F-15-1-47
ローラー,ドライブギヤーカム F-15-2-68
ローラー,フリースロツトル. F-15-2-72
ロツド,アジヤステイング F-10-17
ロツド,グロメツト. FOP-10-47
ロツド,ステアリング F-10-24
ロツド,ステアリングフリクシヨン FOP-10-56
ロツドA COMP.,シフト(L) F-4-12
ロツドA COMP.,シフト(XL) F-4-12
ロツドCOMP.,コネクテイング E-7-5
ロツドCOMP.,シフト(L) F-4-10
ロツドCOMP.,スロツトル F-2-2
ロツドCOMP.,ピストン. F-11-47
ロツドCOMP.,ピストン(B) F-11-13
<ワ>
ワイヤー,フアスナー F-3-23
ワイヤー,フアスナー F-8-16
ワイヤー,リード(1.5X116MM) F-11-9
ワイヤー,リード(1.5X137MM) F-3-12
ワツシヤー F-15-1-42
ワツシヤー F-15-1-43
ワツシヤー 10MM. F-10-48
ワツシヤー 10MM. FOP-10-78
ワツシヤー 10MM. FOP-10-81
ワツシヤー 13MM. F-2-33
ワツシヤー 14MM. F-2-32
ワツシヤー 26MM. F-3-10-25
ワツシヤー 28MM. F-15-63
ワツシヤー 5MM. FOP-10-76
ワツシヤー 5MM. FOP-10-79
ワツシヤー 6MM. F-15-61
ワツシヤー 8MM. F-4-25
ワツシヤー 8MM. F-15-2-63
ワツシヤー 8MM. FOP-3-11
ワツシヤー 8MM. FOP-10-77
ワツシヤー(3). F-15-2-60
ワツシヤー(4). F-15-2-61
ワツシヤー(5). F-15-2-62
ワツシヤー(7)(フゾクブヒン) F-15-2-64
ワツシヤー,インテークウエーブ. E-9-15
ワツシヤー,ウエーブ F-15-2-65
ワツシヤー,ウエーブ 14MM. FOP-10-80
ワツシヤー,ウエーブ 26MM. F-10-46
ワツシヤー,ウエーブ 40MM. F-10-45
ワツシヤー,サイド 14MM F-2-29
ワツシヤー,シーリング 18MM E-5-6
ワツシヤー,シーリング 24MM E-3-2
ワツシヤー,シーリング 6MM E-18-20-50
ワツシヤー,シフトシヤフト. F-2-30
ワツシヤー,スプリング 4MM FOP-12-9
ワツシヤー,スプリング 5MM FOP-6-26
ワツシヤー,スプリング 5MM FOP-6-1-19
ワツシヤー,スラスト E-7-9
ワツシヤー,スラスト E-9-14
ワツシヤー,スラスト 13MM. E-5-13
ワツシヤー,スラスト 34MM. F-10-47
ワツシヤー,ドレンプラグ 12MM. E-6-13
ワツシヤー,ドレンプラグ 20MM. E-2-40
ワツシヤー,ピボツト F-2-8
ワツシヤー,プレイン E-18-20-22
ワツシヤー,プレイン 10MM. F-3-10-27
ワツシヤー,プレイン 10MM. F-3-10-27
ワツシヤー,プレイン 10MM. F-10-49
ワツシヤー,プレイン 10MM. F-10-53
ワツシヤー,プレイン 12MM. F-3-36
ワツシヤー,プレイン 12MM. F-4-23
ワツシヤー,プレイン 12MM. F-10-50
ワツシヤー,プレイン 12MM. F-10-51
ワツシヤー,プレイン 12MM. F-10-52
ワツシヤー,プレイン 12MM. FOP-10-82
ワツシヤー,プレイン 12MM. FOP-10-83
ワツシヤー,プレイン 18.5MM F-5-16
ワツシヤー,プレイン 4MM F-15-57
ワツシヤー,プレイン 5MM F-15-58
ワツシヤー,プレイン 5MM F-15-59
ワツシヤー,プレイン 5MM FOP-4-31
ワツシヤー,プレイン 5MM FOP-4-33
ワツシヤー,プレイン 5MM FOP-4-2-36
ワツシヤー,プレイン 5MM FOP-4-2-38
ワツシヤー,プレイン 5MM FOP-6-25
ワツシヤー,プレイン 5MM FOP-6-1-18
ワツシヤー,プレイン 6MM E-15-20
ワツシヤー,プレイン 6MM F-2-31
ワツシヤー,プレイン 6MM F-4-24
ワツシヤー,プレイン 6MM F-8-34
ワツシヤー,プレイン 6MM F-15-60
ワツシヤー,プレイン 6MM FOP-4-4-27
ワツシヤー,プレイン 8MM F-2-34
ワツシヤー,プレイン 8MM F-3-10-26
ワツシヤー,プレイン 8MM F-7-10-31
ワツシヤー,プレイン 8MM F-15-62
ワツシヤー,プレイン 8MM FOP-10-75
ワツシヤー,プロペラスラスト F-5-15
ワツシヤー,ロツク 5MM. FOP-4-30
ワツシヤー,ロツク 5MM. FOP-4-2-35
ワツシヤー,ロツク 5MM. FOP-4-4-26
ワツシヤー,ロツク 6MM. FOP-4-32
ワツシヤー,ロツク 6MM. FOP-4-2-37

INDEX (Parts Number)

332-70201-0 . . . . . .F-6-8
3C7-70211-1 . . . . . .F-6-4
3C7-70217-0 . . . . . .F-6-5
3C7-70220-1 . . . . . .F-6-2
3C7-70224-1 . . . . . .F-6-3
3PU-72537-0 . . . . . .FOP-7-6
3PV-72571-0 . . . . . .FOP-7-1
3PV-72637-0 . . . . . .FOP-7-4
3T1-70200-1 . . . . . .F-6-1
98AB-701600. . . . . .F-6-7
98AB-70-700 . . . . . .F-6-6
H341-38403-672. . . . . .F-15-46
H341-38403-672. . . . . .F-15-2-41
H341-38403-672. . . . . .FOP-6-19
H341-38403-672. . . . . .FOP-6-1-12
H723-90472-000. . . . . .F-4-23
H750-90628-000. . . . . .F-3-37
H763-90681-A01 . . . . . .F-7-20-3
H763-90681-A01 . . . . . .F-10-55
H800-91303-000. . . . . .F-3-30-21
H881-19271-811. . . . . .F-13-17
H881-90110-000. . . . . .F-10-33
H921-17936-000. . . . . .F-2-8
H921-90302-000. . . . . .F-8-33
H921-90302-000. . . . . .F-15-55
H921-90302-000. . . . . .F-15-2-57
H921-90302-000. . . . . .FOP-6-23
H921-90302-000. . . . . .FOP-6-1-16
H921-90302-000. . . . . .FOP-10-72
H921-90504-010. . . . . .F-15-60
H921-90511-000. . . . . .F-10-49
H921-90512-010. . . . . .F-15-61
H921-90514-000. . . . . .F-4-25
H921-90514-000. . . . . .FOP-3-11
H921-90518-000. . . . . .F-2-34
H921-90518-000. . . . . .F-15-62
H952-32901-770. . . . . .F-15-38
H952-32901-770. . . . . .FOP-6-12
H965-77212-000. . . . . .F-8-20
HCO-92101-04020-4J. . .FOP-12-7
HCO-92101-05016-4J. . .F-15-71
HCO-93500-05010-4J. . .F-15-72
HCO-93500-05065-4J. . .FOP-4-34
HCO-93500-05065-4J. . .FOP-4-2-39
HCO-93500-06018-4J. . .E-2-39
HCO-93901-250J0. . . . .F-15-73
HCO-93901-251J0. . . . .F-15-74
HCO-93901-252J0. . . . .F-15-75
HCO-93903-262J0. . . . .F-15-76
HCO-93905-255J0. . . . .F-15-77
HCO-94001-04490-0S . .FOP-12-8
HCO-94001-05490-0S . .F-2-43
HCO-94001-05490-0S . .FOP-4-35
HCO-94001-05490-0S . .FOP-4-2-40
HCO-94001-06490-0S . .F-15-78
HCO-94001-12490-0S . .F-10-61
HCO-94002-05490-0S . .F-15-79
HCO-94002-06490-0S . .FOP-10-94
HCO-94002-12490-0S . .FOP-10-95
HCO-94103-05400 . . . .FOP-6-25
HCO-94103-05400 . . . .FOP-6-1-18
HCO-94109-20000 . . . .E-2-40
HCO-94111-04500 . . . .FOP-12-9
HCO-94111-05400 . . . .FOP-6-26
HCO-94111-05400 . . . .FOP-6-1-19
HCO-94301-06100 . . . .E-6-17
HCO-94301-07120 . . . .E-9-29
HCO-94301-14200 . . . .E-2-41
HCO-94510-14000 . . . .F-5-25
HCO-94540-03029 . . . .F-15-80
HCO-94540-04029 . . . .F-2-44
HCO-94540-04029 . . . .F-3-43
HCO-94540-04029 . . . .F-15-81
HCO-94540-06029 . . . .F-2-45
HCO-94540-06029 . . . .FOP-4-36
HCO-94540-06029 . . . .FOP-4-2-41
HCO-94540-06029 . . . .FOP-4-4-28
HCO-94540-07029 . . . .F-15-82
HCO-94540-10019 . . . .F-4-37
HCO-94540-12029 . . . .F-2-46
HCO-94540-15029 . . . .F-11-45
HCO-95001-35120-40 . .E-18-20-54
HCO-95001-80300-40 . .F-8-43
HCO-95003-07019-31 . .E-15-25
HCO-95003-11024-31 . .E-18-20-55
HCO-95005-50950-30 . .F-3-44
HCO-95005-70110-30 . .F-3-30-24
HCO-96100-62080-00 . .F-5-26
HCO-96211-07000 . . . .F-5-27
HCO-96211-11000 . . . .F-5-28
HCO-96220-50178 . . . .E-5-16
HCO-96300-06014-09 . .E-3-34
HCO-96300-06014-09 . .E-9-30
HCO-96300-06016-09 . .E-6-18
HCO-96300-06028-09 . .E-9-31
HCO-96300-08100-09 . .E-6-19
HCO-96300-08120-09 . .E-6-20
HCO-9807B-5617C E-20-3
HCO-98200-41000 . . . .F-7-24
HCO-98200-41500 . . . .F-7-25
HCO-98200-43000 . . . .F-7-26
HCO-99003-10000 . . . .F-13-16
HCO-99003-50000 . . . .F-13-6
HCO-99004-18190 . . . .F-13-13
HCO-99008-02000 . . . .F-13-14
HGE1-17357-670 . . . . .F-3-2
HGET-90429-000. . . . . .F-2-29
HGHB-16163-600 . . . . .F-3-30-25
HGHB-16163-610 . . . . .E-18-20-23
HGJ5-80103-000. . . . . .F-8-21
HHA0-32121-003 . . . . .F-7-10-2
HHP5-91304-601 . . . . .FOP-10-90
HHW1-90114-671 . . . . .E-6-10
HHW1-90118-671 . . . . .FOP-10-70
HHW1-90120-671 . . . . .E-3-25
HHW1-90120-671 . . . . .E-6-11
HHW1-90214-671 . . . . .F-10-37
HHW1-90215-671 . . . . .F-10-38
HHW1-90225-670 . . . . .F-3-10-22
HKF0-91305-003. . . . . .F-2-41
HKM3-32161-003 . . . . .F-3-3
HMAL-91302-601 . . . . .E-3-29
HMB0-91359-000 . . . . .F-4-35
HMB6-61102-631 . . . . .F-8-12
HMC7-90456-000 . . . . .E-5-13
HMG9-35701-950 . . . . .F-3-4
HMG9-35701-950 . . . . .F-15-41
HMG9-91058-681 . . . . .F-15-66
HMG9-91058-681 . . . . .F-15-2-76
HMJ0-91301-003 . . . . .E-14-19
HMJ0-91301-003 . . . . .E-18-20-52
HMJ0-91308-003 . . . . .F-4-33
HMJ6-32660-710 . . . . .F-7-10-7
HMM4-90105-000. . . . . .F-15-52
HMR5-16966-000 . . . . .E-15-5
HMT8-18334-770 . . . . .FOP-6-3
HMT8-18334-770 . . . . .FOP-6-1-2
HMY5-91005-601 . . . . .F-5-19
HP08-14775-000. . . . . .E-9-22
HP2A-37881-000 . . . . .E-15-14
HP3F-36533-A01. . . . . .E-18-18
HPC6-15234-000. . . . . .E-5-6
HPC6-91310-004. . . . . .E-6-15
HPD2-90701-000 . . . . .E-3-27
HPD6-90430-003 . . . . .E-18-20-50
HPE0-15231-000. . . . . .E-5-4
HPF4-91324-004. . . . . .E-3-33
HPG6-15232-000 . . . . .E-5-5
HPG7-16741-005 . . . . .E-18-20-36
HPGK-37835-A01 . . . . .E-15-12
HPH1-90015-013 . . . . .E-3-19
HPH3-16638-S00 . . . . .E-14-4
HPH7-90704-000 . . . . .E-7-14
HPJ7-12204-305 . . . . .E-2-2
HPJ7-12205-305 . . . . .E-2-3
HPJ7-91309-010 . . . . .F-3-30-22
HPLC-37880-004. . . . . .E-15-13
HPLC-91301-000. . . . . .E-14-20
HPM3-14744-000 . . . . .E-9-18
HPM3-90206-004 . . . . .E-9-27
HPN4-19526-000 . . . . .E-18-10-14
HPNA-90003-000 . . . . .E-9-24
HPNA-91214-014 . . . . .E-3-28
HPNA-91302-003 . . . . .E-14-21
HPNA-91307-003 . . . . .E-2-36
HPNA-91307-003 . . . . .E-3-31
HPNA-91333-003 . . . . .E-2-37
HPNA-91333-003 . . . . .E-9-10-14
HPNB-37500-003 . . . . .E-9-10-5
HPP4-90009-E01. . . . . .E-18-20-46
HPR3-91319-003. . . . . .E-3-32
HPT0-90206-004. . . . . .E-9-28
HPWA-11106-300 . . . . .E-3-1
HPWA-11107-300 . . . . .E-3-2
HPWA-13111-000 . . . . .E-7-3
HPWA-13204-003 . . . . .E-7-4
HPWA-13211-003 . . . . .E-7-6
HPWA-13212-003 . . . . .E-7-6
HPWA-13213-003 . . . . .E-7-6
HPWA-13214-003 . . . . .E-7-6
HPWA-13215-003 . . . . .E-7-6
HPWA-13216-003 . . . . .E-7-6
HPWA-13217-003 . . . . .E-7-6
HPWA-13322-003 . . . . .E-7-8
HPWA-13323-003 . . . . .E-7-8
HPWA-13324-003 . . . . .E-7-8
HPWA-13325-003 . . . . .E-7-8
HPWA-13326-003 . . . . .E-7-8
HPWA-13327-003 . . . . .E-7-8
HPWA-13328-003 . . . . .E-7-8
HPWA-13342-003 . . . . .E-7-10
HPWA-13343-003 . . . . .E-7-10
HPWA-13344-003 . . . . .E-7-10
HPWA-13345-003 . . . . .E-7-10
HPWA-13346-003 . . . . .E-7-10
HPWA-13347-003 . . . . .E-7-10
HPWA-13348-003 . . . . .E-7-10
HPWA-14221-003 . . . . .E-9-3
HPWA-14647-000 . . . . .E-9-14
HPWA-17105-007 . . . . .E-14-7
HPWA-90008-003 . . . . .E-2-26
HPWA-90017-G02. . . . . .E-19-4
HPWA-91212-003 . . . . .E-9-10-13
HPWC-14631-010 . . . . .E-9-13
HPWC-14721-010 . . . . .E-9-17
HPWC-30520-S01 . . . . .E-20-1
HPWC-90006-003 . . . . .E-9-25
HPY3-14647-000. . . . . .E-9-15
HPY3-17439-A01 . . . . .E-18-10-13
HPY3-31215-004. . . . . .E-21-3
HPY3-31218-004. . . . . .E-21-6
HPZ1-12210-004. . . . . .E-2-4
HPZ1-12211-004. . . . . .E-2-6
HPZA-14820-013 . . . . .E-2-9
HRAA-15815-A02 . . . . .E-2-11
HRB0-14211-003. . . . . .E-9-2
HRB0-14711-000. . . . . .E-9-16
HRB1-14401-003. . . . . .E-9-5
HRB1-14530-004. . . . . .E-9-12
HRE1-37880-Z01. . . . . .E-15-13
HRGA-14765-000 . . . . .E-9-21
HRGA-30530-004 . . . . .E-3-12
HRGM-14781-A01 . . . . .E-9-23
HRMA-16723-E00 . . . . .E-18-10-1
HRNA-37260-A01 . . . . .E-3-35
HRNA-37830-A01 . . . . .E-15-11
HRNA-90031-A01 . . . . .E-9-26
HRTA-15400-004. . . . . .E-3-5
HS04-38235-003. . . . . .F-13-4
HS0A-91540-003. . . . . .E-19-6
HS0A-91541-003. . . . . .E-2-38
HS0A-91541-003. . . . . .F-7-8
HSA0-90683-003. . . . . .F-7-10-32
HSB0-90602-003. . . . . .F-8-35
HSB2-90153-003. . . . . .F-7-21
HSB6-91475-000. . . . . .F-15-68
HSC2-90649-003. . . . . .FOP-6-24
HSC2-90649-003. . . . . .FOP-6-1-17
HSD2-90705-931 . . . . .F-2-36
HSE0-53740-953. . . . . .E-18-10-16
HSF4-89216-000. . . . . .F-13-8
HSJ6-91558-003 . . . . .F-7-10
HSTK-91540-003. . . . . .F-2-42
HSTK-91540-003. . . . . .FOP-11-6
HSW5-91551-003 . . . . .F-7-9
HSZ5-91531-003. . . . . .F-7-10-18
HVF9-89203-003. . . . . .F-13-15
HVM0-46391-003 . . . . .F-2-21
HZB7-90691-003. . . . . .E-2-35
HZC0-63515-700 . . . . .F-3-24
HZE2-90601-000. . . . . .E-6-13
HZH8-28461-013 . . . . .F-13-1
HZV0-90017-C10 . . . . .E-5-10
HZV0-90017-C10 . . . . .F-2-24
HZV0-90123-010. . . . . .E-19-5
HZV0-90604-000. . . . . .E-18-22
HZV0-90604-000. . . . . .E-18-10-19
HZV1-24210-010. . . . . .F-10-3
HZV1-90127-010. . . . . .E-5-11
HZV1-90127-010. . . . . .E-15-18
HZV1-90506-000. . . . . .FOP-10-80
HZV1-90759-000. . . . . .FOP-10-86
HZV3-53104-000. . . . . .FOP-10-31
HZV4-16910-015. . . . . .E-18-15
HZV4-24221-010. . . . . .F-10-4
HZV4-36182-651. . . . . .F-15-43
HZV4-36182-651. . . . . .F-15-2-39
HZV4-36182-651. . . . . .FOP-6-15
HZV4-36182-651. . . . . .FOP-6-1-9
HZV4-36182-651. . . . . .FOP-10-22
HZV4-36187-652. . . . . .F-15-44
HZV4-36187-652. . . . . .FOP-6-16
HZV4-36187-652. . . . . .FOP-6-1-10
HZV4-36187-652. . . . . .FOP-10-23
HZV4-90302-000. . . . . .F-3-10-23
HZV4-90304-000. . . . . .F-15-56
HZV4-90305-000. . . . . .FOP-10-74
HZV4-90502-000. . . . . .F-15-59
HZV4-90502-000. . . . . .FOP-4-31
HZV4-90502-000. . . . . .FOP-4-2-36
HZV4-90507-000. . . . . .F-3-10-26
HZV4-90511-000. . . . . .F-4-24
HZV4-90514-000. . . . . .F-10-48
HZV4-90514-000. . . . . .FOP-10-81
HZV4-90603-000. . . . . .F-3-30-19
HZV4-91255-651. . . . . .F-2-40
HZV5-12155-000. . . . . .E-2-1
HZV5-17202-310. . . . . .F-3-30-2
HZV5-17202-310. . . . . .F-7-10-1
HZV5-17838-000. . . . . .F-2-1
HZV5-24811-010. . . . . .F-15-3
HZV5-24812-000. . . . . .F-15-4
HZV5-24813-000. . . . . .F-15-5
HZV5-24814-010. . . . . .F-15-6
HZV5-24815-010. . . . . .F-15-7
HZV5-24816-000. . . . . .F-15-8
HZV5-24817-000. . . . . .F-15-9
HZV5-24818-003. . . . . .F-15-10
HZV5-24820-010. . . . . .F-15-11
HZV5-24830-010. . . . . .F-15-12
HZV5-24836-000. . . . . .F-15-13
HZV5-24841-000. . . . . .F-15-14
HZV5-24845-000. . . . . .F-15-15
HZV5-24850-000. . . . . .F-15-16
HZV5-24854-000. . . . . .F-15-17
HZV5-24855-000. . . . . .F-15-18
HZV5-24860-000. . . . . .F-15-19
HZV5-24865-000. . . . . .F-15-20
HZV5-24875-000. . . . . .F-15-21
HZV5-24876-000. . . . . .F-15-22
HZV5-24878-000. . . . . .F-15-23
HZV5-24881-000. . . . . .F-15-24
HZV5-24883-000. . . . . .F-15-25
HZV5-24884-000. . . . . .F-15-26
HZV5-24885-000. . . . . .F-15-27
HZV5-24887-000. . . . . .F-15-28
HZV5-24891-000. . . . . .F-15-29
HZV5-24892-000. . . . . .F-15-30
HZV5-24894-000. . . . . .F-15-31
HZV5-24895-000. . . . . .F-15-32
HZV5-24897-000. . . . . .F-15-33
HZV5-24898-000. . . . . .F-15-34
HZV5-32823-003. . . . . .F-15-36
HZV5-32823-003. . . . . .F-15-2-31
HZV5-32823-003. . . . . .FOP-6-10
HZV5-32823-003. . . . . .FOP-6-1-5
HZV5-32823-003. . . . . .FOP-10-16
HZV5-32823-003. . . . . .FOP-11-3

HZV5-32824-003. . . . . .F-15-37
HZV5-32824-003. . . . . .F-15-2-32
HZV5-32824-003. . . . . .FOP-6-11
HZV5-32824-003. . . . . .FOP-6-1-6
HZV5-32824-003. . . . . .FOP-10-96
HZV5-32824-003. . . . . .FOP-11-4
HZV5-35370-823. . . . . .F-15-40
HZV5-36136-821. . . . . .F-11-8
HZV5-36180-033. . . . . .F-15-42
HZV5-36180-033. . . . . .F-15-2-38
HZV5-36180-033. . . . . .FOP-6-14
HZV5-36180-033. . . . . .FOP-6-1-8
HZV5-36180-033. . . . . .FOP-10-21
HZV5-38410-003. . . . . .F-15-47
HZV5-38410-003. . . . . .F-15-2-42
HZV5-38410-003. . . . . .FOP-6-20
HZV5-38410-003. . . . . .FOP-6-1-13
HZV5-40102-000. . . . . .E-9-10-6
HZV5-40102-000. . . . . .F-3-6
HZV5-40102-000. . . . . .F-7-30-2
HZV5-40102-000. . . . . .F-8-8
HZV5-41172-000. . . . . .F-3-13
HZV5-41172-000. . . . . .F-3-45
HZV5-50214-003. . . . . .F-11-10
HZV5-50522-000. . . . . .F-10-20
HZV5-56117-821. . . . . .F-11-17
HZV5-56118-820. . . . . .F-11-18
HZV5-56513-000. . . . . .F-11-23
HZV5-87541-821. . . . . .F-12-15
HZV5-90010-000. . . . . .F-4-19
HZV5-90010-000. . . . . .FOP-3-10
HZV5-90115-000. . . . . .F-3-10-15
HZV5-90119-000. . . . . .F-3-32
HZV5-90119-000. . . . . .F-3-33
HZV5-90119-000. . . . . .F-11-31
HZV5-90125-000. . . . . .F-15-54
HZV5-90127-003. . . . . .F-3-34
HZV5-90127-003. . . . . .F-8-29
HZV5-90131-000. . . . . .E-6-12
HZV5-90302-003. . . . . .F-2-28
HZV5-90304-013. . . . . .F-10-40
HZV5-90306-003. . . . . .F-3-10-24
HZV5-90307-003. . . . . .F-10-44
HZV5-90501-000. . . . . .F-10-45
HZV5-90502-000. . . . . .F-10-46
HZV5-90504-000. . . . . .F-10-47
HZV5-90552-000. . . . . .F-10-50
HZV5-90552-000. . . . . .FOP-10-82
HZV5-90557-000. . . . . .F-15-63
HZV5-90559-000. . . . . .F-10-51
HZV5-90559-000. . . . . .F-10-52
HZV5-90559-000. . . . . .FOP-10-83
HZV5-90563-000. . . . . .F-3-10-27
HZV5-90563-000. . . . . .F-3-10-27
HZV5-90563-000. . . . . .F-10-53
HZV5-90751-000. . . . . .F-15-64
HZV5-90756-000. . . . . .E-6-14
HZV5-90756-000. . . . . .F-3-40
HZV5-90756-000. . . . . .F-3-10-29
HZV5-90756-000. . . . . .F-3-10-29
HZV5-90756-000. . . . . .F-4-28
HZV5-90772-000. . . . . .F-15-65
HZV5-91151-000. . . . . .F-15-67
HZV5-91203-821. . . . . .F-11-33
HZV5-91256-003. . . . . .F-10-57
HZV5-91302-821. . . . . .F-11-35
HZV5-91316-821. . . . . .F-11-36
HZV5-91352-000. . . . . .F-10-58
HZV5-91352-000. . . . . .FOP-10-91
HZV5-91553-010. . . . . .E-15-24
HZV5-91553-010. . . . . .F-3-41
HZV5-91553-010. . . . . .F-7-23
HZV5-91553-010. . . . . .F-7-10-34
HZV5-91553-010. . . . . .F-7-20-4
HZV5-91553-010. . . . . .F-7-30-3
HZV5-91553-010. . . . . .F-8-40
HZV5-91560-000. . . . . .F-10-60
HZV5-91567-000. . . . . .F-15-69
HZV5-91570-000. . . . . .F-15-70
HZV7-90951-010. . . . . .F-10-56
HZW1-06411-020 . . . . . .F-10-1
HZW1-12217-010 . . . . . .E-2-7
HZW1-15236-010 . . . . . .E-5-7
HZW1-15331-000 . . . . . .E-5-8
HZW1-15341-000 . . . . . .E-5-9
HZW1-17736-000 . . . . . .F-15-1
HZW1-17736-000 . . . . . .F-15-2-75
HZW1-19234-B00 . . . . . .F-4-5
HZW1-19234-B00 . . . . . .FOP-3-7
HZW1-19242-B00 . . . . . .F-4-7
HZW1-19242-B00 . . . . . .FOP-3-8
HZW1-19252-000 . . . . . .E-6-5
HZW1-19253-B01 . . . . . .F-4-9
HZW1-19253-B01 . . . . . .FOP-3-9
HZW1-19286-B00 . . . . . .F-3-10-1
HZW1-24102-B00 . . . . . .F-5-2
HZW1-24103-B00 . . . . . .F-5-3
HZW1-24210-010 . . . . . .F-2-9
HZW1-24320-B00 . . . . . .F-4-12
HZW1-24327-000 . . . . . .F-4-13
HZW1-24629-000 . . . . . .F-2-17
HZW1-24800-V21 . . . . . .F-15-1-1
HZW1-24811-V21 . . . . . .F-15-1-2
HZW1-24812-V21 . . . . . .F-15-1-3
HZW1-24813-V21 . . . . . .F-15-1-4
HZW1-24816-V21 . . . . . .F-15-1-5
HZW1-24819-V21 . . . . . .F-15-1-6
HZW1-24820-V21 . . . . . .F-15-1-7
HZW1-24821-003 . . . . . .F-15-1-8
HZW1-24822-V21 . . . . . .F-15-1-9
HZW1-24825-V01 . . . . . .F-15-1-10
HZW1-24829-003 . . . . . .F-15-1-11
HZW1-24830-V21 . . . . . .F-15-1-12
HZW1-24834-003 . . . . . .F-15-1-13
HZW1-24836-V21 . . . . . .F-15-1-14
HZW1-24839-V01 . . . . . .F-15-1-15
HZW1-24841-V01 . . . . . .F-15-1-16
HZW1-24843-V01 . . . . . .F-15-1-17
HZW1-24845-V01 . . . . . .F-15-1-18
HZW1-24847-V01 . . . . . .F-15-1-19
HZW1-24848-V01 . . . . . .F-15-1-20
HZW1-24865-V01 . . . . . .F-15-1-21
HZW1-24870-V21 . . . . . .F-15-1-22
HZW1-24873-V01 . . . . . .F-15-1-23
HZW1-24883-V01 . . . . . .F-15-1-24
HZW1-31217-004 . . . . . .E-21-5
HZW1-31250-004 . . . . . .E-21-17
HZW1-31261-004 . . . . . .E-21-18
HZW1-35180-003 . . . . . .F-15-1-28
HZW1-35182-003 . . . . . .F-15-1-29
HZW1-35370-V01 . . . . . .F-15-1-30
HZW1-36122-013 . . . . . .F-11-5
HZW1-36123-013 . . . . . .F-11-6
HZW1-38551-000 . . . . . .F-7-16
HZW1-40107-700 . . . . . .F-3-8
HZW1-40204-000 . . . . . .F-4-15
HZW1-40210-710 . . . . . .F-3-10-3
HZW1-41102-B00 . . . . . .F-3-10-5
HZW1-41109-B00 . . . . . .F-3-10-11
HZW1-41112-B03 . . . . . .F-4-16
HZW1-41112-B33 . . . . . .F-4-16
HZW1-41116-B00 . . . . . .F-4-17
HZW1-41131-B01 . . . . . .F-4-18
HZW1-41201-B02ZD F-5-12
HZW1-50161-020ZC F-3-19
HZW1-50214-000 . . . . . .F-10-14
HZW1-50527-000 . . . . . .F-10-21
HZW1-50529-000 . . . . . .F-10-22
HZW1-53234-010 . . . . . .F-10-23
HZW1-53236-700 . . . . . .FOP-10-55
HZW1-53238-010 . . . . . .F-10-24
HZW1-53238-700 . . . . . .FOP-10-56
HZW1-53239-701 . . . . . .FOP-10-57
HZW1-56110-701 . . . . . .F-11-13
HZW1-56113-701 . . . . . .F-11-14
HZW1-56116-701 . . . . . .F-11-16
HZW1-56130-702 . . . . . .F-11-20
HZW1-56180-701 . . . . . .F-11-22
HZW1-56516-000 . . . . . .F-10-25
HZW1-56532-000 . . . . . .F-11-24
HZW1-56539-000 . . . . . .F-10-26
HZW1-56851-703 . . . . . .F-11-25
HZW1-56860-701 . . . . . .F-11-26
HZW1-58130-V03 . . . . . .FOP-8-1
HZW1-58130-V13 . . . . . .FOP-8-1
HZW1-58130-W03ZA. . . .FOP-8-1
HZW1-58130-W13ZA. . . .FOP-8-1
HZW1-58130-W24ZA. . . .FOP-8-1
HZW1-58130-W33ZA. . . .FOP-8-1
HZW1-58130-W43ZB. . . .FOP-8-1
HZW1-58130-W63ZA. . . .FOP-8-1
HZW1-58130-W93. . . . . .FOP-8-1
HZW1-87538-000 . . . . . .F-12-14
HZW1-87705-003 . . . . . .F-15-1-31
HZW1-87706-003 . . . . . .F-15-1-32
HZW1-87707-003 . . . . . .F-15-1-32
HZW1-90002-010 . . . . . .E-7-13
HZW1-90014-000 . . . . . .E-14-13
HZW1-90014-000 . . . . . .E-18-20-47
HZW1-90102-000 . . . . . .F-10-28
HZW1-90104-900 . . . . . .F-3-10-14
HZW1-90105-000 . . . . . .F-10-30
HZW1-90107-004 . . . . . .E-21-21
HZW1-90108-000 . . . . . .F-10-32
HZW1-90113-702 . . . . . .F-11-27
HZW1-90114-702 . . . . . .F-11-28
HZW1-90115-702 . . . . . .F-11-29
HZW1-90116-702 . . . . . .F-11-30
HZW1-90124-910 . . . . . .F-3-10-18
HZW1-90125-910 . . . . . .F-3-10-19
HZW1-90136-003 . . . . . .F-15-1-33
HZW1-90137-003 . . . . . .F-15-1-34
HZW1-90138-003 . . . . . .F-15-1-35
HZW1-90139-003 . . . . . .F-15-1-36
HZW1-90140-003 . . . . . .F-15-1-37
HZW1-90142-003 . . . . . .F-15-1-38
HZW1-90143-003 . . . . . .F-15-1-39
HZW1-90145-003 . . . . . .F-15-1-40
HZW1-90203-000 . . . . . .F-7-22
HZW1-90203-000 . . . . . .F-7-10-29
HZW1-90242-000 . . . . . .F-4-21
HZW1-90301-B00 . . . . . .F-5-14
HZW1-90303-B03 . . . . . .F-4-22
HZW1-90304-013 . . . . . .F-10-41
HZW1-90314-003 . . . . . .F-15-1-41
HZW1-90401-000 . . . . . .FOP-10-75
HZW1-90501-710 . . . . . .F-3-10-25
HZW1-90506-B00 . . . . . .F-5-15
HZW1-90508-B00 . . . . . .F-5-16
HZW1-90518-B00 . . . . . .F-4-26
HZW1-90519-B00 . . . . . .F-4-26
HZW1-90520-B00 . . . . . .F-4-26
HZW1-90521-B00 . . . . . .F-4-26
HZW1-90528-B00 . . . . . .F-5-17
HZW1-90529-B00 . . . . . .F-5-17
HZW1-90530-B00 . . . . . .F-5-17
HZW1-90531-B00 . . . . . .F-5-17
HZW1-90551-003 . . . . . .F-15-1-42
HZW1-90552-003 . . . . . .F-15-1-43
HZW1-90559-000 . . . . . .F-3-36
HZW1-90651-710 . . . . . .F-3-10-28
HZW1-90652-702 . . . . . .F-11-32
HZW1-90653-003 . . . . . .F-15-1-44
HZW1-90752-B02 . . . . . .F-4-27
HZW1-90752-B02 . . . . . .FOP-3-12
HZW1-90753-003 . . . . . .F-15-1-45
HZW1-90758-B00 . . . . . .F-5-18
HZW1-90953-003 . . . . . .F-15-1-46
HZW1-91051-B02 . . . . . .F-5-20
HZW1-91052-B02 . . . . . .F-4-29
HZW1-91054-B31 . . . . . .F-4-30
HZW1-91101-003 . . . . . .F-5-22
HZW1-91207-013 . . . . . .F-11-34
HZW1-91302-000 . . . . . .E-5-14
HZW1-91351-B02 . . . . . .F-5-24
HZW1-91352-702 . . . . . .F-11-37
HZW1-91353-703 . . . . . .F-11-38
HZW1-91354-701 . . . . . .F-11-39
HZW1-91355-701 . . . . . .F-11-40
HZW1-91356-B00 . . . . . .F-4-34
HZW1-91356-B00 . . . . . .FOP-3-13
HZW1-91357-701 . . . . . .F-11-41
HZW1-91358-701 . . . . . .F-11-42
HZW1-91361-701 . . . . . .F-11-43
HZW1-91553-003 . . . . . .F-15-1-47
HZW1-91554-000 . . . . . .E-14-22
HZW1-91554-000 . . . . . .E-18-20-53
HZW1-91557-701 . . . . . .F-11-44
HZW2-90003-000 . . . . . .E-15-15
HZW2-90003-000 . . . . . .E-20-10-10
HZW2-90003-000 . . . . . .F-7-17
HZW2-90003-000 . . . . . .F-7-10-39
HZW2-90003-000 . . . . . .F-8-24
HZW2-90301-F00 . . . . . .E-14-18
HZW4-17931-H02 . . . . . .FOP-10-4
HZW4-19312-H00 . . . . . .F-3-30-10
HZW4-24614-H03 . . . . . .FOP-10-6
HZW4-24615-H03 . . . . . .FOP-10-7
HZW4-32533-H01 . . . . . .FOP-10-8
HZW4-32543-H01 . . . . . .FOP-10-11
HZW4-32544-H01 . . . . . .FOP-10-12
HZW4-32547-H01 . . . . . .FOP-10-13
HZW4-32548-H01 . . . . . .FOP-10-14
HZW4-32549-H01 . . . . . .FOP-10-15
HZW4-35640-H11 . . . . . .FOP-10-18
HZW4-35643-H02 . . . . . .FOP-10-19
HZW4-35645-H02. . . . . .FOP-10-20
HZW4-53104-H02 . . . . . .FOP-10-32
HZW4-53106-H01 . . . . . .FOP-10-34
HZW4-53107-H02 . . . . . .FOP-10-35
HZW4-53109-H02 . . . . . .FOP-10-37
HZW4-53112-H02 . . . . . .FOP-10-38
HZW4-53113-H01 . . . . . .FOP-10-39
HZW4-53114-H01 . . . . . .FOP-10-40
HZW4-53115-H02 . . . . . .FOP-10-98
HZW4-53116-H01 . . . . . .FOP-10-41
HZW4-53116-H11 . . . . . .FOP-10-42
HZW4-53117-H01 . . . . . .FOP-10-43
HZW4-53118-H03 . . . . . .FOP-10-44
HZW4-53119-H02 . . . . . .FOP-10-45
HZW4-53121-H02 . . . . . .FOP-10-46
HZW4-53122-H01 . . . . . .FOP-10-47
HZW4-53123-H01 . . . . . .FOP-10-48
HZW4-53141-H00 . . . . . .FOP-10-51
HZW4-90101-H00 . . . . . .FOP-10-62
HZW4-90102-H01 . . . . . .FOP-10-63
HZW4-90103-H02 . . . . . .FOP-10-65
HZW4-90104-H01 . . . . . .FOP-10-67
HZW4-90105-H02 . . . . . .FOP-10-68
HZW4-90106-H01 . . . . . .FOP-10-69
HZW4-90108-000 . . . . . .F-15-53
HZW4-90126-000 . . . . . .E-14-16
HZW4-90145-000 . . . . . .E-9-10-12
HZW4-90147-000 . . . . . .E-2-34
HZW4-90151-000 . . . . . .F-10-35
HZW4-90155-000 . . . . . .E-5-12
HZW4-90159-000 . . . . . .E-21-22
HZW4-90168-000 . . . . . .F-8-31
HZW4-90169-000 . . . . . .E-15-19
HZW4-90301-H01 . . . . . .FOP-10-71
HZW4-90303-H00 . . . . . .FOP-10-73
HZW4-90306-003 . . . . . .F-10-43
HZW4-90306-003 . . . . . .F-10-63
HZW4-90401-000 . . . . . .F-15-57
HZW4-90402-000 . . . . . .F-15-58
HZW4-90501-H01 . . . . . .FOP-10-76
HZW4-90502-H02 . . . . . .FOP-10-77
HZW4-90503-H01 . . . . . .FOP-10-78
HZW4-90504-H01 . . . . . .FOP-10-79
HZW4-90651-000 . . . . . .F-10-54
HZW4-90651-H01 . . . . . .FOP-10-84
HZW4-90652-H01 . . . . . .FOP-10-85
HZW4-91051-H02 . . . . . .FOP-10-88
HZW4-91052-H01 . . . . . .FOP-10-89
HZW4-91301-003 . . . . . .F-3-10-30
HZW4-91552-H00 . . . . . .FOP-10-93
HZW5-06241-U00 . . . . . .FOP-4-2
HZW5-06241-U10 . . . . . .FOP-4-2-2
HZW5-06900-U00 . . . . . .FOP-9-1
HZW5-16081-010 . . . . . .E-18-20-17
HZW5-16735-003 . . . . . .E-18-20-34
HZW5-24810-U01 . . . . . .FOP-4-3
HZW5-24810-U01 . . . . . .FOP-4-2-3
HZW5-24810-U11 . . . . . .FOP-4-2-4
HZW5-24811-U01 . . . . . .FOP-4-4
HZW5-24811-U01 . . . . . .FOP-4-2-5
HZW5-24812-U01 . . . . . .FOP-4-5
HZW5-24812-U01 . . . . . .FOP-4-2-6
HZW5-24813-U01 . . . . . .FOP-4-6
HZW5-24813-U01 . . . . . .FOP-4-2-7
HZW5-24813-U21 . . . . . .FOP-4-2-8
HZW5-24814-U01 . . . . . .FOP-4-7
HZW5-24814-U01 . . . . . .FOP-4-2-9
HZW5-24815-U01 . . . . . .FOP-4-8
HZW5-24816-U01 . . . . . .FOP-4-9
HZW5-24816-U01 . . . . . .FOP-4-2-10
HZW5-24816-U01 . . . . . .FOP-4-4-8
HZW5-24817-U01 . . . . . .FOP-4-10
HZW5-24817-U01 . . . . . .FOP-4-2-11
HZW5-24818-U01 . . . . . .FOP-4-11
HZW5-24818-U01 . . . . . .FOP-4-2-12
HZW5-24819-U01 . . . . . .FOP-4-12
HZW5-24819-U01 . . . . . .FOP-4-2-13
HZW5-24825-U01 . . . . . .FOP-4-14

HZW5-24825-U01 . . . . . FOP-4-2-15
HZW5-24826-U01 . . . . . FOP-4-15
HZW5-24826-U01 . . . . . FOP-4-2-16
HZW5-24826-U01 . . . . . FOP-4-4-10
HZW5-24831-U01 . . . . . FOP-4-16
HZW5-24831-U01 . . . . . FOP-4-2-17
HZW5-24831-U01 . . . . . FOP-4-4-12
HZW5-24832-U01 . . . . . FOP-4-17
HZW5-24832-U01 . . . . . FOP-4-2-18
HZW5-24832-U01 . . . . . FOP-4-4-13
HZW5-24834-U01 . . . . . FOP-4-18
HZW5-24834-U21 . . . . . FOP-4-2-19
HZW5-32167-650 . . . . . F-15-1-27
HZW5-32168-003 . . . . . E-18-20-45
HZW5-35370-U02 . . . . . FOP-4-20
HZW5-35370-U02 . . . . . FOP-4-2-22
HZW5-35370-U12 . . . . . FOP-4-2-23
HZW5-50341-010 . . . . . F-10-17
HZW5-90018-000 . . . . . E-2-30
HZW5-90018-000 . . . . . F-7-10-23
HZW5-90021-U00 . . . . . FOP-9-2
HZW5-90023-000 . . . . . F-2-26
HZW5-90101-U00 . . . . . FOP-4-22
HZW5-90101-U00 . . . . . FOP-4-2-25
HZW5-90101-U00 . . . . . FOP-4-4-20
HZW5-90102-U00 . . . . . FOP-4-23
HZW5-90102-U00 . . . . . FOP-4-2-26
HZW5-90103-U01 . . . . . FOP-4-24
HZW5-90103-U01 . . . . . FOP-4-2-27
HZW5-90104-U00 . . . . . FOP-4-25
HZW5-90104-U00 . . . . . FOP-4-2-28
HZW5-90105-003 . . . . . F-7-19
HZW5-90105-U01 . . . . . FOP-4-26
HZW5-90105-U01 . . . . . FOP-4-2-29
HZW5-90106-000 . . . . . F-7-20
HZW5-90106-U00 . . . . . FOP-4-27
HZW5-90106-U00 . . . . . FOP-4-2-30
HZW5-90107-U00 . . . . . FOP-4-28
HZW5-90107-U00 . . . . . FOP-4-2-31
HZW5-90108-U00 . . . . . FOP-4-2-32
HZW5-90109-000 . . . . . FOP-6-22
HZW5-90109-000 . . . . . FOP-6-1-15
HZW5-90301-U00 . . . . . FOP-4-29
HZW5-90301-U00 . . . . . FOP-4-2-33
HZW5-90302-003 . . . . . F-3-35
HZW5-90302-003 . . . . . F-10-39
HZW5-90302-U21 . . . . . FOP-4-2-34
HZW5-90304-000 . . . . . F-10-42
HZW5-90501-000 . . . . . F-2-30
HZW5-90501-U00 . . . . . FOP-4-30
HZW5-90501-U00 . . . . . FOP-4-2-35
HZW5-90501-U00 . . . . . FOP-4-4-26
HZW5-90502-U00 . . . . . FOP-4-32
HZW5-90502-U00 . . . . . FOP-4-2-37
HZW5-90503-U00 . . . . . FOP-4-33
HZW5-90503-U00 . . . . . FOP-4-2-38
HZW5-90511-U00 . . . . . FOP-9-3
HZW5-90512-U00 . . . . . FOP-9-4
HZW5-90601-030 . . . . . E-18-20-51
HZW5-90602-030 . . . . . E-18-10-18
HZW5-90606-030 . . . . . E-1-5
HZW5-91054-003 . . . . . F-5-21
HZW5-91202-003 . . . . . F-3-30-20
HZW6-87124-U80 . . . . . FOP-10-58
HZW6-90752-000 . . . . . F-10-62
HZW7-24810-U01 . . . . . FOP-4-4-2
HZW7-24811-U01 . . . . . FOP-4-4-3
HZW7-24812-U01 . . . . . FOP-4-4-4
HZW7-24813-U01 . . . . . FOP-4-4-5
HZW7-24814-U01 . . . . . FOP-4-4-6
HZW7-24815-U01 . . . . . FOP-4-4-7
HZW7-24817-U01 . . . . . FOP-4-4-9
HZW7-24832-U01 . . . . . FOP-4-4-14
HZW7-24833-U01 . . . . . FOP-4-4-15
HZW7-32530-U00 . . . . . FOP-4-19
HZW7-32530-U00 . . . . . FOP-4-2-20
HZW7-32530-U10 . . . . . FOP-4-2-21
HZW7-32530-U20 . . . . . FOP-4-4-16
HZW7-35370-U02 . . . . . FOP-4-4-17
HZW7-58130-U02 . . . . . FOP-8-1
HZW7-58130-U12 . . . . . FOP-8-1
HZW7-58130-U22 . . . . . FOP-8-1
HZW7-58130-U32 . . . . . FOP-8-1
HZW7-87703-U00 . . . . . FOP-4-4-19
HZW7-90101-U01 . . . . . FOP-4-4-21
HZW7-90102-U01 . . . . . FOP-4-4-22
HZW7-90103-U01 . . . . . FOP-4-4-23
HZW7-90104-U01 . . . . . FOP-4-4-24
HZW7-90301-U01 . . . . . FOP-4-4-25
HZW7-90502-U00 . . . . . FOP-4-4-27
HZW9-17917-000 . . . . . FOP-10-3
HZW9-19279-000 . . . . . F-3-30-5
HZW9-19291-000 . . . . . F-3-30-7
HZW9-19297-000 . . . . . F-3-30-9
HZW9-19300-003 . . . . . E-3-9
HZW9-19303-003 . . . . . E-2-42
HZW9-19303-003 . . . . . E-3-36
HZW9-19315-000 . . . . . E-2-16
HZW9-19317-000 . . . . . E-2-17
HZW9-19317-000 . . . . . E-3-11
HZW9-19317-000 . . . . . F-3-30-11
HZW9-28462-003 . . . . . F-13-2
HZW9-53103-000 . . . . . FOP-10-30
HZW9-53130-000 . . . . . FOP-10-49
HZW9-53133-000 . . . . . FOP-10-50
HZW9-53165-000 . . . . . FOP-10-52
HZW9-87511-000 . . . . . FOP-10-60
HZW9-87532-000 . . . . . FOP-10-61
HZW9-87702-800 . . . . . F-15-50
HZW9-90003-000 . . . . . E-18-19
HZW9-90008-000 . . . . . F-15-51
HZW9-90009-000 . . . . . F-10-27
HZW9-90011-000 . . . . . E-9-10-7
HZW9-90011-000 . . . . . E-18-20
HZW9-90011-000 . . . . . E-18-10-17
HZW9-90011-000 . . . . . F-2-23
HZW9-90011-000 . . . . . F-7-4
HZW9-90011-000 . . . . . F-7-18
HZW9-90011-000 . . . . . F-7-10-20
HZW9-90013-000 . . . . . F-7-5
HZW9-90013-000 . . . . . F-7-10-21
HZW9-90014-000 . . . . . F-7-6
HZW9-90016-000 . . . . . E-3-20
HZW9-90016-000 . . . . . E-18-21
HZW9-90016-000 . . . . . E-18-20-48
HZW9-90016-000 . . . . . E-20-2
HZW9-90019-000 . . . . . E-2-31
HZW9-90101-003 . . . . . F-3-10-12
HZW9-90102-000 . . . . . E-6-9
HZW9-90102-000 . . . . . F-4-20
HZW9-90102-000 . . . . . FOP-10-64
HZW9-90103-010 . . . . . F-3-28
HZW9-90105-000 . . . . . F-3-30-17
HZW9-90105-000 . . . . . F-10-31
HZW9-90154-000 . . . . . F-10-36
HZW9-91303-000 . . . . . E-18-23
HZY1-90205-000. . . . . F-3-10-21
HZY1-90650-003. . . . . FOP-11-5
HZY3-16011-A01 . . . . . E-18-20-1
HZY3-16024-000. . . . . E-18-20-6
HZY3-16026-000. . . . . E-18-20-7
HZY3-16072-000. . . . . E-18-20-12
HZY3-16073-000. . . . . E-18-20-14
HZY3-16077-000. . . . . E-18-20-16
HZY3-16082-000. . . . . E-18-20-19
HZY3-16083-000. . . . . E-18-20-21
HZY3-16087-000. . . . . E-18-20-22
HZY3-16193-A00 . . . . . E-18-20-24
HZY3-16752-000. . . . . E-18-20-37
HZY3-16752-A00 . . . . . E-14-6
HZY3-16807-003. . . . . E-18-10-4
HZY3-16904-003. . . . . E-18-10-8
HZY3-16911-010. . . . . E-18-20-40
HZY3-16915-010. . . . . E-18-10-10
HZY3-16918-003. . . . . E-18-10-11
HZY3-16919-003. . . . . E-18-10-12
HZY3-19270-000. . . . . F-8-2
HZY3-19271-000. . . . . F-8-3
HZY3-19272-000. . . . . F-8-4
HZY3-24318-000. . . . . F-4-11
HZY3-24618-000. . . . . F-2-13
HZY3-24619-000. . . . . F-2-15
HZY3-30280-003. . . . . F-11-1
HZY3-31106-003. . . . . F-11-2
HZY3-32128-000. . . . . E-15-10
HZY3-32411-003. . . . . F-7-10-4
HZY3-35673-003. . . . . E-2-24
HZY3-35673-003. . . . . E-3-16
HZY3-38216-003. . . . . F-7-10-9
HZY3-40119-003. . . . . F-3-9
HZY3-40219-013. . . . . F-11-9
HZY3-63205-000. . . . . F-2-22
HZY3-90016-000. . . . . E-9-10-8
HZY3-90017-000. . . . . E-2-29
HZY3-90017-000. . . . . E-9-10-9
HZY3-90017-000. . . . . F-2-25
HZY3-90021-000. . . . . E-18-20-49
HZY3-90021-000. . . . . F-7-10-24
HZY3-90026-000. . . . . E-3-21
HZY3-90030-000. . . . . E-1-4
HZY3-90030-000. . . . . E-2-32
HZY3-90030-000. . . . . E-3-22
HZY3-90030-000. . . . . E-9-10-11
HZY3-90030-000. . . . . F-3-30-14
HZY3-90031-000. . . . . E-3-23
HZY3-90042-000. . . . . E-14-14
HZY3-90043-000. . . . . F-3-30-15
HZY3-90046-000. . . . . E-6-8
HZY3-90054-000. . . . . E-3-24
HZY3-90054-000. . . . . E-14-15
HZY3-90056-000. . . . . F-2-27
HZY3-90056-000. . . . . F-3-30-16
HZY3-90103-000. . . . . FOP-10-66
HZY3-90107-000. . . . . F-7-10-27
HZY3-90111-000. . . . . F-8-27
HZY3-90120-000. . . . . F-3-10-16
HZY3-90132-000. . . . . F-8-30
HZY3-90133-000. . . . . F-3-10-20
HZY3-90205-000. . . . . E-14-17
HZY3-90405-000. . . . . F-7-10-31
HZY3-90508-000. . . . . E-15-20
HZY3-90508-000. . . . . F-2-31
HZY3-90508-000. . . . . F-8-34
HZY3-90601-030. . . . . F-3-30-18
HZY3-90751-000. . . . . F-2-37
HZY3-91254-003. . . . . F-4-32
HZY3-91303-000. . . . . E-21-23
HZY3-91556-000. . . . . F-3-10-31
HZY6-16016-003. . . . . E-15-2
HZY6-16036-003. . . . . E-18-20-8
HZY6-16718-013. . . . . E-18-20-28
HZY6-16723-003. . . . . E-18-20-30
HZY6-17109-000. . . . . E-14-8
HZY6-17845-000. . . . . F-2-3
HZY6-17931-000. . . . . F-2-7
HZY6-19269-000. . . . . E-18-16
HZY6-19289-000. . . . . F-8-5
HZY6-19290-003. . . . . F-3-30-6
HZY6-19300-003. . . . . E-2-15
HZY6-31235-003. . . . . E-21-10
HZY6-31236-003. . . . . E-21-11
HZY6-36104-003. . . . . F-3-5
HZY6-36135-003. . . . . E-18-17
HZY6-36551-003. . . . . E-14-11
HZY6-40219-023. . . . . F-3-12
HZY6-50209-000. . . . . F-3-20
HZY6-56118-000. . . . . F-3-21
HZY6-90002-000. . . . . F-3-26
HZY6-90006-000. . . . . E-15-16
HZY6-90013-000. . . . . E-21-19
HZY6-90023-000. . . . . E-9-10-10
HZY6-90047-000. . . . . E-2-33
HZY6-90105-000. . . . . F-3-30
HZY6-90123-000. . . . . F-3-10-17
HZY6-90123-000. . . . . F-5-13
HZY6-90301-000. . . . . F-8-32
HZY6-90651-000. . . . . F-8-36
HZY6-90752-000. . . . . F-2-38
HZY6-90753-000. . . . . F-2-39
HZY6-91305-003. . . . . E-3-30
HZY6-91552-000. . . . . F-4-36
HZY6-91552-000. . . . . FOP-3-14
HZY6-91553-000. . . . . F-8-41
HZY9-06167-000. . . . . E-18-1
HZY9-06192-H00 . . . . . FOP-3-1
HZY9-06193-H00 . . . . . FOP-3-2
HZY9-06411-010. . . . . F-3-1
HZY9-06534-000. . . . . F-10-2
HZY9-11320-010ZA. . . . E-6-1
HZY9-11381-003. . . . . E-6-2
HZY9-11411-405ZA. . . . E-9-10-1
HZY9-11911-000. . . . . E-3-3
HZY9-12000-406ZA. . . . E-3-4
HZY9-12210-H00ZA. . . . E-2-5
HZY9-12251-013. . . . . E-2-8
HZY9-12310-010. . . . . E-1-1
HZY9-12312-000. . . . . E-1-2
HZY9-13010-H00 . . . . . E-7-1
HZY9-13011-010. . . . . E-7-1
HZY9-13101-H00 . . . . . E-7-2
HZY9-13210-010. . . . . E-7-5
HZY9-13310-010. . . . . E-7-7
HZY9-13331-003. . . . . E-7-9
HZY9-13621-H01 . . . . . E-7-11
HZY9-14110-000. . . . . E-9-1
HZY9-14222-000. . . . . E-9-4
HZY9-14430-000. . . . . E-9-7
HZY9-14441-000. . . . . E-9-8
HZY9-14442-000. . . . . E-9-9
HZY9-14510-003. . . . . E-9-10
HZY9-14512-000. . . . . E-9-11
HZY9-14751-H01 . . . . . E-9-19
HZY9-14752-003. . . . . E-9-20
HZY9-15100-000. . . . . E-5-1
HZY9-15121-000. . . . . E-5-2
HZY9-15136-000. . . . . E-5-3
HZY9-15171-000. . . . . E-15-1
HZY9-15220-000. . . . . E-6-3
HZY9-15422-010. . . . . E-1-3
HZY9-15600-000. . . . . E-3-6
HZY9-15612-000. . . . . E-3-7
HZY9-15631-000. . . . . E-3-8
HZY9-15655-000. . . . . E-6-4
HZY9-15665-000. . . . . F-3-30-1
HZY9-15815-000. . . . . E-2-12
HZY9-16013-000. . . . . E-18-20-2
HZY9-16017-040. . . . . E-18-20-3
HZY9-16019-003. . . . . E-18-20-4
HZY9-16020-013. . . . . E-18-20-5
HZY9-16042-013. . . . . E-18-20-9
HZY9-16061-003. . . . . E-18-20-10
HZY9-16071-003. . . . . E-18-20-11
HZY9-16072-003. . . . . E-18-20-13
HZY9-16073-003. . . . . E-18-20-15
HZY9-16081-003. . . . . E-18-20-18
HZY9-16082-003. . . . . E-18-20-20
HZY9-16195-000. . . . . E-18-2
HZY9-16196-000. . . . . E-18-3
HZY9-16197-000. . . . . E-18-4
HZY9-16198-000. . . . . E-18-5
HZY9-16199-000. . . . . E-18-6
HZY9-16400-H01 . . . . . E-15-3
HZY9-16450-003. . . . . E-14-1
HZY9-16451-000. . . . . E-14-2
HZY9-16620-010. . . . . E-14-3
HZY9-16700-013. . . . . E-18-7
HZY9-16701-003. . . . . E-18-20-25
HZY9-16708-003. . . . . E-18-20-26
HZY9-16715-013. . . . . E-18-20-27
HZY9-16717-000. . . . . E-2-13
HZY9-16721-003. . . . . E-18-20-29
HZY9-16730-063. . . . . E-18-20-31
HZY9-16733-000. . . . . E-14-5
HZY9-16733-000. . . . . E-18-20-32
HZY9-16734-010. . . . . E-18-20-33
HZY9-16740-003. . . . . E-18-20-35
HZY9-16755-003. . . . . E-18-8
HZY9-16756-000. . . . . E-18-9
HZY9-16800-003. . . . . E-18-10-2
HZY9-16805-003. . . . . E-18-10-3
HZY9-16816-000. . . . . E-18-10
HZY9-16850-000. . . . . E-18-10-5
HZY9-16860-000. . . . . E-18-10-6
HZY9-16871-000. . . . . E-18-10-7
HZY9-16881-010. . . . . E-18-11
HZY9-16891-000. . . . . E-18-12
HZY9-16895-003. . . . . E-18-13
HZY9-16896-003. . . . . E-2-14
HZY9-16896-003. . . . . E-15-4
HZY9-16896-003. . . . . E-18-14
HZY9-16896-003. . . . . E-18-20-38
HZY9-16898-003. . . . . E-18-20-39
HZY9-16910-004. . . . . E-18-10-9
HZY9-16913-003. . . . . E-18-20-41
HZY9-17110-003. . . . . E-14-9
HZY9-17315-000. . . . . E-15-6
HZY9-17371-000. . . . . E-15-7
HZY9-17371-H00 . . . . . E-15-7
HZY9-17374-000. . . . . E-15-8
HZY9-17723-F00. . . . . E-18-20-42
HZY9-17840-000. . . . . F-2-2
HZY9-17860-000. . . . . F-2-4
HZY9-17877-000. . . . . F-2-5
HZY9-17878-000. . . . . F-2-6

HZY9-17910-701. . . . . .FOP-10-2
HZY9-18211-000. . . . . .F-8-1
HZY9-19210-H01 . . . . . .F-4-1
HZY9-19210-H01 . . . . . .FOP-3-3
HZY9-19221-H00 . . . . . .F-4-2
HZY9-19221-H00 . . . . . .FOP-3-4
HZY9-19223-H00 . . . . . .F-4-3
HZY9-19223-H00 . . . . . .FOP-3-5
HZY9-19231-H00 . . . . . .F-4-4
HZY9-19231-H00 . . . . . .FOP-3-6
HZY9-19251-000. . . . . .F-4-8
HZY9-19251-610. . . . . .F-4-8
HZY9-19254-000. . . . . .E-6-6
HZY9-19255-000. . . . . .E-18-20-43
HZY9-19256-000. . . . . .F-3-30-3
HZY9-19277-000. . . . . .F-3-30-4
HZY9-19295-000. . . . . .F-3-30-8
HZY9-19315-H00 . . . . . .E-3-10
HZY9-19361-010. . . . . .E-2-18
HZY9-19371-000. . . . . .E-2-19
HZY9-23170-010ZA. F-3-30-12
HZY9-23172-003. . . . . .E-6-7
HZY9-24221-000. . . . . .F-2-10
HZY9-24320-610. . . . . .F-4-12
HZY9-24343-H00 . . . . . .F-4-14
HZY9-24590-701. . . . . .FOP-10-5
HZY9-24612-000. . . . . .F-2-11
HZY9-24614-000. . . . . .F-2-12
HZY9-24618-000. . . . . .F-2-14
HZY9-24628-000. . . . . .F-2-16
HZY9-24630-000. . . . . .F-2-18
HZY9-30416-H00 . . . . . .F-7-20-1
HZY9-30419-003. . . . . .E-15-9
HZY9-30419-003. . . . . .F-7-20-2
HZY9-31110-000ZB. E-7-12
HZY9-31145-000. . . . . .F-7-30-1
HZY9-31200-H01 . . . . . .E-21-1
HZY9-31207-H01 . . . . . .E-21-2
HZY9-31216-003. . . . . .E-21-4
HZY9-31226-H01 . . . . . .E-21-20
HZY9-31227-H01 . . . . . .E-21-7
HZY9-31229-H01 . . . . . .E-21-8
HZY9-31231-H01 . . . . . .E-21-9
HZY9-31240-003. . . . . .E-21-12
HZY9-31242-H01 . . . . . .E-21-13
HZY9-31246-H01 . . . . . .E-21-14
HZY9-31251-H01 . . . . . .E-21-24
HZY9-31630-H01 . . . . . .E-19-1
HZY9-31631-H01 . . . . . .E-19-2
HZY9-31632-003. . . . . .E-19-3
HZY9-31750-003. . . . . .E-2-20
HZY9-31754-000. . . . . .E-2-21
HZY9-31916-H01 . . . . . .E-20-3
HZY9-32100-H00 . . . . . .F-7-1
HZY9-32100-H00 . . . . . .F-7-1
HZY9-32101-000. . . . . .F-7-2
HZY9-32103-000. . . . . .F-7-3
HZY9-32104-H00 . . . . . .F-7-11
HZY9-32111-000. . . . . .E-9-10-2
HZY9-32112-000. . . . . .E-18-10-15
HZY9-32113-000. . . . . .E-9-10-3
HZY9-32114-000. . . . . .E-2-22
HZY9-32115-000. . . . . .E-9-10-4
HZY9-32166-013. . . . . .E-18-20-44
HZY9-32410-000. . . . . .F-7-10-3
HZY9-32418-000. . . . . .F-7-10-5
HZY9-32534-A01 . . . . . .FOP-10-9
HZY9-32538-A01 . . . . . .FOP-10-10
HZY9-34750-H01 . . . . . .E-20-10-9
HZY9-34754-H00 . . . . . .E-20-10-4
HZY9-35470-023. . . . . .F-2-19
HZY9-35475-010. . . . . .F-2-20
HZY9-35640-003. . . . . .F-8-6
HZY9-35645-000. . . . . .F-8-7
HZY9-35655-H01 . . . . . .E-2-23
HZY9-35660-003. . . . . .F-10-5
HZY9-35695-003. . . . . .E-2-25
HZY9-36104-003. . . . . .F-11-3
HZY9-36120-003. . . . . .F-11-4
HZY9-36129-003. . . . . .F-11-7
HZY9-36550-003. . . . . .E-14-10
HZY9-37210-A02 . . . . . .FOP-10-24
HZY9-38201-003. . . . . .F-7-13
HZY9-38216-003. . . . . .F-7-14
HZY9-38217-000. . . . . .F-7-10-11
HZY9-38233-000. . . . . .F-7-15
HZY9-38400-A00 . . . . . .FOP-10-25
HZY9-38402-A00 . . . . . .FOP-10-26
HZY9-38550-003. . . . . .F-7-10-13
HZY9-38552-000. . . . . .F-7-10-15
HZY9-38553-003. . . . . .F-7-10-16
HZY9-38580-003. . . . . .F-7-10-17
HZY9-40105-000. . . . . .F-3-7
HZY9-40105-A00 . . . . . .FOP-10-27
HZY9-40151-000ZD. F-8-9
HZY9-40154-000ZC. F-3-10
HZY9-40155-010. . . . . .F-8-10
HZY9-40165-010. . . . . .F-8-11
HZY9-40201-020ZC. F-3-11
HZY9-40202-H50ZB. F-3-10-2
HZY9-41100-H00ZB. F-3-20-1
HZY9-41100-H50ZB. F-3-20-1
HZY9-41101-H00ZB. F-3-10-4
HZY9-41151-H00 . . . . . .F-5-9
HZY9-41173-000. . . . . .F-3-14
HZY9-50100-020. . . . . .F-10-6
HZY9-50111-000ZC. F-3-15
HZY9-50153-000. . . . . .F-10-8
HZY9-50156-000. . . . . .F-3-17
HZY9-50157-000. . . . . .F-3-18
HZY9-50158-000. . . . . .F-10-9
HZY9-50166-010. . . . . .F-10-10
HZY9-50168-000. . . . . .F-10-11
HZY9-50201-H00ZB. F-10-12
HZY9-50301-020ZC. F-10-15
HZY9-50311-020ZC. F-10-16
HZY9-50381-000. . . . . .F-10-18
HZY9-50412-000. . . . . .F-10-19
HZY9-53101-A02ZD FOP-10-28
HZY9-53102-A02 . . . . . .FOP-10-29
HZY9-53105-A01 . . . . . .FOP-10-33
HZY9-53108-A00 . . . . . .FOP-10-36
HZY9-53232-A00 . . . . . .FOP-10-53
HZY9-53233-A00ZD FOP-10-54
HZY9-56000-013. . . . . .F-11-11
HZY9-56100-013. . . . . .F-11-12
HZY9-56115-003. . . . . .F-11-46
HZY9-56120-003. . . . . .F-11-47
HZY9-56170-003. . . . . .F-11-21
HZY9-58130-H01ZB. FOP-8-1
HZY9-63100-020ZC. F-8-13
HZY9-63102-000. . . . . .F-8-14
HZY9-63232-010. . . . . .F-3-22
HZY9-63232-010. . . . . .F-8-15
HZY9-63237-000. . . . . .F-3-23
HZY9-63237-000. . . . . .F-8-16
HZY9-63347-010ZC. F-8-17
HZY9-63711-010ZC. F-8-18
HZY9-63716-010ZC. F-8-19
HZY9-63718-000. . . . . .F-3-30-13
HZY9-63719-000. . . . . .F-3-25
HZY9-82873-000. . . . . .F-8-22
HZY9-82874-000. . . . . .F-8-23
HZY9-87117-000. . . . . .F-12-1
HZY9-87121-R00. . . . . .F-12-2
HZY9-87132-R00. . . . . .F-12-6
HZY9-87133-R00. . . . . .F-12-18
HZY9-87531-760. . . . . .F-12-12
HZY9-87546-760. . . . . .F-12-16
HZY9-90003-000. . . . . .E-14-12
HZY9-90008-003. . . . . .E-3-17
HZY9-90011-000. . . . . .E-2-27
HZY9-90011-H00 . . . . . .E-20-10-6
HZY9-90016-000. . . . . .E-2-28
HZY9-90017-000. . . . . .E-15-17
HZY9-90102-000. . . . . .F-3-27
HZY9-90102-000. . . . . .F-10-29
HZY9-90103-000. . . . . .F-8-25
HZY9-90104-000. . . . . .F-3-29
HZY9-90105-000. . . . . .F-3-31
HZY9-90106-000. . . . . .F-8-26
HZY9-90113-003. . . . . .F-8-28
HZY9-90201-000. . . . . .E-3-26
HZY9-90508-000. . . . . .F-2-32
HZY9-90509-000. . . . . .F-2-33
HZY9-90651-000. . . . . .F-2-35
HZY9-90652-003. . . . . .F-7-7
HZY9-90751-000. . . . . .F-8-37
HZY9-90754-000. . . . . .F-3-39
HZY9-90755-000. . . . . .F-8-38
HZY9-90951-A01 . . . . . .FOP-10-87
HZY9-91304-000. . . . . .E-5-15
HZY9-91402-000. . . . . .F-3-30-23
HZY9-91403-000. . . . . .E-15-21
HZY9-91404-000. . . . . .E-15-22
HZY9-91405-000. . . . . .E-15-23
HZY9-91451-A00 . . . . . .FOP-10-92
HZY9-91552-000. . . . . .F-8-39
HZY9-91553-000. . . . . .F-3-42
HZY9-91554-000. . . . . .F-8-42
HZY9-91555-000. . . . . .F-7-10-35
HZY9-91557-000. . . . . .F-10-59
HZY9-91601-000. . . . . .E-6-16
HZZ0-06533-R80ZA. FOP-10-1
HZZ0-13102-000. . . . . .E-7-2
HZZ0-14110-000. . . . . .E-9-1
HZZ0-14420-000. . . . . .E-9-6
HZZ0-15810-003ZA. E-2-10
HZZ0-19241-000. . . . . .F-4-6
HZZ0-24101-010. . . . . .F-5-1
HZZ0-24113-000. . . . . .F-5-4
HZZ0-24122-000. . . . . .F-5-5
HZZ0-24123-000. . . . . .F-5-6
HZZ0-24124-000. . . . . .F-5-7
HZZ0-24310-000. . . . . .F-4-10
HZZ0-34750-H01 . . . . . .E-20-10-9
HZZ0-41102-000. . . . . .F-3-10-6
HZZ0-41103-000. . . . . .F-3-10-7
HZZ0-41104-010. . . . . .F-3-10-8
HZZ0-41105-010. . . . . .F-3-10-9
HZZ0-41107-000ZD. F-3-10-10
HZZ0-41140-010. . . . . .F-5-8
HZZ0-41160-010. . . . . .F-5-10
HZZ0-41161-000. . . . . .F-5-11
HZZ0-50151-000. . . . . .F-10-7
HZZ0-50155-000. . . . . .F-3-16
HZZ0-58130-D81ZB. FOP-8-1
HZZ0-58130-D91ZB. FOP-8-1
HZZ0-87121-R00 . . . . . .F-12-3
HZZ0-87125-R00 . . . . . .FOP-10-59
HZZ0-90101-000. . . . . .F-3-10-13
HZZ3-06240-R00 . . . . . .FOP-4-1
HZZ3-06240-R20 . . . . . .FOP-4-2-1
HZZ3-06240-R40 . . . . . .FOP-4-4-1
HZZ3-06323-R20 . . . . . .FOP-6-1
HZZ3-06323-R30 . . . . . .FOP-6-1-1
HZZ3-06328-763. . . . . .FOP-11-1
HZZ3-24800-P12. . . . . .F-15-2-1
HZZ3-24800-R00 . . . . . .F-15-2
HZZ3-24820-R11 . . . . . .FOP-4-13
HZZ3-24820-R21 . . . . . .FOP-4-2-14
HZZ3-24830-R41 . . . . . .FOP-4-4-11
HZZ3-32127-000. . . . . .F-7-12
HZZ3-32186-000. . . . . .FOP-11-2
HZZ3-32341-R31 . . . . . .FOP-6-5
HZZ3-32346-R21 . . . . . .FOP-6-6
HZZ3-32346-R31 . . . . . .FOP-6-1-3
HZZ3-32347-R01 . . . . . .FOP-6-7
HZZ3-35100-R01 . . . . . .FOP-10-17
HZZ3-35100-R11 . . . . . .F-15-39
HZZ3-35100-R11 . . . . . .F-15-2-33
HZZ3-35100-R11 . . . . . .FOP-6-13
HZZ3-35100-R11 . . . . . .FOP-6-1-7
HZZ3-35340-741. . . . . .FOP-12-1
HZZ3-35341-740. . . . . .FOP-12-2
HZZ3-35342-740. . . . . .FOP-12-3
HZZ3-35343-740. . . . . .FOP-12-4
HZZ3-35344-740. . . . . .FOP-12-5
HZZ3-35345-741. . . . . .FOP-12-6
HZZ3-35645-A41 . . . . . .F-15-2-36
HZZ3-37205-R01 . . . . . .FOP-6-17
HZZ3-87301-R00 . . . . . .F-12-19
HZZ3-87701-R00 . . . . . .F-15-48
HZZ3-87701-R40 . . . . . .FOP-4-4-18
HZZ3-87703-R01 . . . . . .FOP-4-2-24
HZZ3-87703-R81 . . . . . .FOP-4-21
HZZ3-90129-000. . . . . .F-10-34
HZZ3-90651-003. . . . . .F-3-38
HZZ3-91252-003. . . . . .F-5-23
HZZ3-91253-003. . . . . .F-4-31
HZZ5-06325-600. . . . . .FOP-6-2
HZZ5-06325-700. . . . . .FOP-6-2
HZZ5-06325-800. . . . . .FOP-6-2
HZZ5-24810-D01 . . . . . .F-15-2-2
HZZ5-24811-D01 . . . . . .F-15-2-3
HZZ5-24812-D01 . . . . . .F-15-2-4
HZZ5-24813-D01 . . . . . .F-15-2-5
HZZ5-24814-D01 . . . . . .F-15-2-6
HZZ5-24815-D01 . . . . . .F-15-2-7
HZZ5-24816-D01 . . . . . .F-15-2-8
HZZ5-24817-D01 . . . . . .F-15-2-9
HZZ5-24818-D01 . . . . . .F-15-2-10
HZZ5-24819-D01 . . . . . .F-15-2-11
HZZ5-24821-D01 . . . . . .F-15-2-12
HZZ5-24822-D01 . . . . . .F-15-2-13
HZZ5-24823-D01 . . . . . .F-15-2-14
HZZ5-24824-D01 . . . . . .F-15-2-15
HZZ5-24826-D01 . . . . . .F-15-2-16
HZZ5-24827-D01 . . . . . .F-15-2-17
HZZ5-24828-D01 . . . . . .F-15-2-18
HZZ5-24828-D01 . . . . . .F-15-2-74
HZZ5-24829-D01 . . . . . .F-15-2-19
HZZ5-24831-D01 . . . . . .F-15-2-20
HZZ5-24832-D01 . . . . . .F-15-2-21
HZZ5-24833-D01 . . . . . .F-15-2-22
HZZ5-24845-D01 . . . . . .F-15-2-23
HZZ5-24850-D01 . . . . . .F-15-2-24
HZZ5-24855-D01 . . . . . .F-15-2-25
HZZ5-24875-D01 . . . . . .F-15-2-26
HZZ5-24876-D01 . . . . . .F-15-2-27
HZZ5-24878-D01 . . . . . .F-15-2-28
HZZ5-24883-D01 . . . . . .F-15-2-29
HZZ5-32185-600. . . . . .FOP-6-4
HZZ5-32185-700. . . . . .FOP-6-4
HZZ5-32185-800. . . . . .FOP-6-4
HZZ5-32530-000. . . . . .F-15-35
HZZ5-32530-D01 . . . . . .F-15-2-30
HZZ5-32545-000. . . . . .FOP-6-8
HZZ5-32545-000. . . . . .FOP-6-1-4
HZZ5-32580-600. . . . . .FOP-6-9
HZZ5-32580-700. . . . . .FOP-6-9
HZZ5-32580-800. . . . . .FOP-6-9
HZZ5-32580-D01 . . . . . .FOP-6-9
HZZ5-32580-D11 . . . . . .FOP-6-9
HZZ5-32580-D21 . . . . . .FOP-6-9
HZZ5-35370-D02 . . . . . .F-15-2-35
HZZ5-35701-D01 . . . . . .F-15-2-37
HZZ5-37210-013. . . . . .F-15-45
HZZ5-37210-712. . . . . .FOP-6-1-11
HZZ5-37210-762. . . . . .FOP-6-18
HZZ5-37210-D01 . . . . . .F-15-2-40
HZZ5-38414-003. . . . . .FOP-6-21
HZZ5-38414-003. . . . . .FOP-6-1-14
HZZ5-50211-000. . . . . .F-10-13
HZZ5-87701-790. . . . . .F-15-49
HZZ5-87701-D00 . . . . . .F-15-2-43
HZZ5-87702-A00 . . . . . .F-15-2-44
HZZ5-87702-A00 . . . . . .F-15-2-45
HZZ5-87703-P00. . . . . .F-15-2-46
HZZ5-87704-D01 . . . . . .F-15-2-47
HZZ5-90101-D01 . . . . . .F-15-2-48
HZZ5-90102-D01 . . . . . .F-15-2-49
HZZ5-90103-D01 . . . . . .F-15-2-50
HZZ5-90104-D01 . . . . . .F-15-2-51
HZZ5-90106-D01 . . . . . .F-15-2-52
HZZ5-90107-D01 . . . . . .F-15-2-53
HZZ5-90108-D01 . . . . . .F-15-2-54
HZZ5-90109-D01 . . . . . .F-15-2-55
HZZ5-90301-D01 . . . . . .F-15-2-56
HZZ5-90302-D01 . . . . . .F-15-2-58
HZZ5-90501-D01 . . . . . .F-15-2-59
HZZ5-90502-D01 . . . . . .F-15-2-60
HZZ5-90503-D01 . . . . . .F-15-2-61
HZZ5-90504-D01 . . . . . .F-15-2-62
HZZ5-90506-D01 . . . . . .F-15-2-63
HZZ5-90507-D01 . . . . . .F-15-2-64
HZZ5-90508-D01 . . . . . .F-15-2-65
HZZ5-90509-D01 . . . . . .F-15-2-66
HZZ5-90651-D01 . . . . . .F-15-2-67
HZZ5-91151-D01 . . . . . .F-15-2-68
HZZ5-91152-D01 . . . . . .F-15-2-69
HZZ5-91153-D01 . . . . . .F-15-2-70
HZZ5-91154-D01 . . . . . .F-15-2-71
HZZ5-91156-D01 . . . . . .F-15-2-72
HZZ5-91157-D01 . . . . . .F-15-2-73

Note

Note

Note

Copyright © 2017 Tohatsu Corporation. All rights reserved. No part of this manual may be reproduced or transmitted in any form or by any means without the express written permission of Tohatsu Corporation.

TOHATSU

TOHATSU CORPORATION
Address : 5-4,3-chome,Azusawa,Itabashi-ku,
TOKYO,174-0051 JAPAN
Phone : TOKYO (03)3966-3117
FAX : TOKYO (03)3966-0090
Website : www.tohatsu.co.jp

トーハツ船外機
パーツ カタログ

2017 PARTS CATALOG

BFT 75A
BFT 90A

本　　社 〒174-0051 東京都板橋区小豆沢3-5-4 03(3966)3116
マリン九州 〒812-0892 福岡市博多区東那珂2-10-55 092(411)8770
マリン関西 〒530-0043 大阪市北区天満1-8-27 06(6358)2971
マリン関東 〒174-0051 東京都板橋区小豆沢3-5-4 03(3966)2222

002-11ZY9-0AG
1610JPN